RECOLHEDORA E ABANADORA DE CAFÉ "CATACAFÉ"

Manual de Instruções e Catálogo de Peças

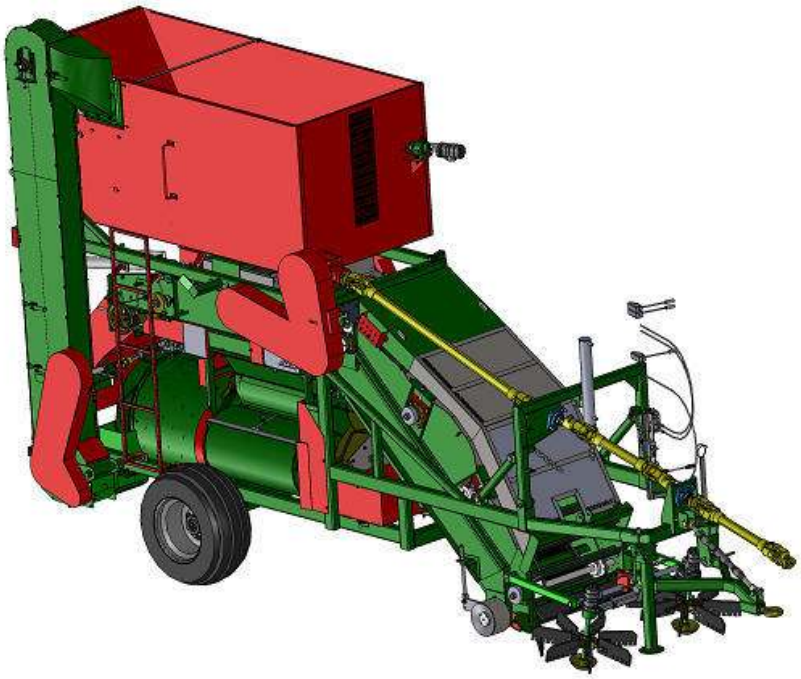

Vicon Máquinas Agricolas Ltda
Rua Dr. Ladislau Retti 1399 - Parque Alexandre
CEP 06714 - 150 - Cotia - SP - Brasil
Tel 55 - 11 - 4612-2462 - Fax: 55 - 11 - 4612-2482
E-mail: vendas@vicon.com.br

www.vicon.com.br

REV. 08 - 09/04/2019

MANUAL DO USUÁRIO

Caro cliente:

Este manual foi preparado para que você possa conhecer detalhadamente seu equipamento podendo usufruir de maneira proveitosa e correta

Recomendamos a leitura deste manual antes da primeira utilização e sempre que tiver dúvidas sobre seu equipamento.

Inserimos informações técnicas, operacionais e de segurança para que seu equipamento esteja sempre em pleno funcionamento.

Qualquer dúvida ou sugestão, estamos a total disposição em nossos contatos abaixo:

Vicon Máquinas Agrícolas Ltda.
Rua Dr. Ladislau Retti, 1399 – Parque Alexandre
CEP 06714-150 – Cotia-SP-Brasil
Tel. (11) 4617-8040 – Fax. (11) 4617-8041
e-mail: vicon@vicon.com.br

TERMO DE GARANTIA

1) Em caso de garantia, cobrimos exclusivamente defeitos de material ou fabricação, sendo que fretes para envio das peças, deslocamento (km rodado) dos técnicos e outras despesas não são abrangidas em garantia.

2) O prazo de garantia desse produto é de 3 meses de garantia legal prevista pela legislação brasileira e mais 3 meses de garantia contratual concedida pela Vicon Máquinas Agrícolas, totalizando 6 meses. O prazo de garantia é contado a partir da data de emissão da nota fiscal de venda do produto, tendo por destinatário o primeiro proprietário.

3) A garantia torna-se nula quando:

   3.1) For constatado que o defeito ou dano ao equipamento resultar de uso inadequado, por falta de experiência do operador ou por não seguir as instruções de uso escrita pelo fabricante.

   3.2) Fazer reparos ou modificações em oficinas que não pertencem a rede de revendedores Vicon.

   3.3) Peças ou componentes que apresentarem defeitos oriundos da aplicação indevida de componentes não genuínos ao produto.

   3.4) For constatado mal uso.

4) Defeitos de fabricação e/ou material, objeto desta garantia, não constituirão, em hipótese alguma, motivo para rescisão de contrato de compra e venda ou troca do equipamento.

CONTROLE DE GARANTIA DA REVENDA

Nome do cliente: _____

Endereço: _____

Telefone: ( ) _____Cidade:_____Estado:_____

Modelo do equipamento: _____Nº Série: _____ Ano: _____

Nota Fiscal: _____Data: _____/_____/_____

Revenda: _____

_____ _____ _____

Assinatura Responsável da Entrega | Assinatura e carimbo Revenda | Assinatura do cliente

Nota: Os equipamentos estão sujeitos a alterações sem prévio aviso, podendo haver modificações nos projetos a fim de aperfeiçoa-los, sem que isso importe em qualquer obrigação de aplicá-los em produtos anteriormente fabricados.

Vicon Máquinas Agrícolas Ltda

ÍNDICE

Manual de Instruções

1 - Normas de Segurança ..... pg. 1 a 6

2 -Dados Técnicos ..... pg. 7

3 - Introdução ao Implemento ..... pg.8 e 9

4 - Iniciando o Trabalho ..... pg. 10 a 15

5-Regulagens ..... pg. 16 a 22

6-Operação ..... pg. 23 e 24

7 - Manutenção ..... pg. 25 a 45

8 -Problemas , Causas , Soluções ..... pg. 46 a 51

9 - Limpeza ..... pg. 52 e 53

Catálogo de Peças

Conj. Chassi..... pg. 01

Conj. Transmissão ..... pg. 02 e 03

Vista explodida TR012301 ..... pg. 04

Vista explodida RM012015 ..... pg. 05

Composição Cardans ..... pg. 06

Conj. Esteira de Elevação ..... pg. 07 e 08

Conj. Esteira de Limpeza ..... pg. 09 e 10

Conj. Rastelo e Ventilador..... pg. 11

Conj. Triê e Funil ..... pg. 12

Conj. Rosca Sem Fim e Caixa de Ventilação ..... pg. 13

Conj. Elevador e Rosca Sem Fim do Elevador .....pg. 14 e 15

Conj. Transbordo pg.16

Conj. Complementos ..... pg.17 e 18

Itens Painéis Lubrificação .....pg. 19 e 20

Conj. Hidráulico pg.21

Conj. Cabo..... ..... pg.22

1. NORMAS DE SEGURANÇA

ADVERTÊNCIA: A utilização incorreta deste equipamento pode resultar em acidentes graves ou fatais . Antes de colocar o equipamento em operação leia cuidadosamente as instruções contidas neste manual .

Certifique -se de que a pessoa responsável pela operação está instruída quanto ao manejo correto , seguro e se leu e entendeu o manual de instruções .

- ✓ Quando operar com a máquina , não permita que pessoas se mantenham muito próximas ou sobre o equipamento.
- ✓ Ao fazer qualquer serviço de montagem ou desmontagem no equipamento coloque luvas nas mãos .
- ✓ Ao fazer qualquer serviço na parte inferior da máquina , deve-se calça-la e desligar o trator.
- ✓ Não coloque roupas folgadas pois poderão enroscar-se no equipamento.
- ✓ Ao colocar o motor do trator em funcionamento esteja devidamente sentado no assento do operador e ciente do conhecimento completo e seguro tanto do trator quanto do equipamento. Coloque sempre a alavanca de câmbio na posição neutra , desligue o comando da tomada de força e coloque os comandos do hidráulico na posição neutra .
- ✓ Não ligue o motor do trator em recinto fechado , sem ventilação adequada , pois os gases do escape são nocivos à saúde .
- ✓ Ao manobrar o trator, certifique-se de que possui o espaço necessário e que não há pessoas muito próximas, faça sempre as manobras em marcha reduzida e esteja preparado para frear em emergência .

- ✓ Não faça regulagens com equipamento em funcionamento . Limpe as impurezas que se acumula no equipamento com o intuito de prevenir acidentes .
- ✓ Ao trabalhar em terrenos inclinados , proceda com cuidado procurando sempre manter a estabilidade necessária . Caso sentir perda de equilíbrio reduza a aceleração e vire as rodas do trator para o lado da declividade do terreno.
- ✓ Conduza sempre o trator com velocidades compatíveis com a segurança , especialmente nos trabalhos em terrenos acidentados ou declives, mantenha o trator sempre engatado.
- ✓ Ao conduzir o trator em estradas, mantenha os pedais de freio interligados e utilize sinalização de segurança .
- ✓ Ao sair do trator coloque a alavanca do câmbio na posição neutra e aplique o freio de estacionamento. Nunca saia do trator com a marcha engatada.
- ✓ Tenha especial cuidado em conduzir em descidas, pois a capacidade de frenagem diminui quando a pressão sobre o eixo traseiro é menor .
- ✓ Tenha extrema cautela ao conduzir em terrenos de difícil acesso , junto a valas , obstáculos e etc.
- ✓ **Tenha muito cuidado ao trabalhar sob ou nas proximidades de cabos de eletricidade aéreos, e ao trabalhar no solo onde hajam cabos de eletricidade .**
- ✓ **Nunca desloque o equipamento com o transbordo erguido .**
- ✓ **Nunca realize operações de manutenção/limpeza com o transbordo nesta posição . Caso tal operação seja necessária o transbordo deve ser devidamente travado (calçado) garantindo que este não dessa indevidamente .**

- ✓ **Não permita que pessoas estejam em cima do equipamento durante a operação .**
- ✓ **Nunca entre no transbordo com o equipamento em operação ou quando a rosca sem fim de espalhamento estiver acionada , risco de morte .**
- ✓ **Evite utilizar ferramentas ou membros para espalhar o material armazenado no transbordo enquanto a rosca sem fim estiver acionada . Risco de danificar o equipamento de acidentes e até de amputações .**
- ✓ **Sempre que realizar algum trabalho dentro do transbordo certifique-se que no mínimo a alavanca de acionamento hidráulico está na posição neutra . O ideal é que o comando hidráulico do trator também esteja na posição neutra .**
- ✓ **Evite ficar próximo da esteira de elevação com o equipamento em operação . Materiais podem ser lançados para fora da esteira atingindo o observador .**
- ✓ **Nunca coloque o equipamento em operação sem que todas as carenagens de proteção estejam devidamente fixadas ao implemento .**
- ✓ **Nunca realize qualquer operação de manutenção , regulagem e/ou limpeza no equipamento com a tomada de potencia acionada . Tenha certeza que está na posição neutra . O trator deve estar desligado e com o freio de estacionamento acionado .**
- ✓ **Nunca realize a troca de pinos fusíveis com a tomada de força do trator engatada . Cerifique se que a tomada esteja no neutro e o trator está desligado com o freio de estacionamento acionado .**

1.1.Alertas e suas definições

✓ Alerta A

ABRA OU REMOVA A TAMPA DA ROSCA SEM FIM SOMENTE QUANDO ESTA ESTIVER REALMENTE PARADA .

✓ Alerta B

NÃO ABRA OU REMOVA AS PROTEÇÕES DE SEGURANÇA COM A MÁQUINA EM MOVIMENTO .

NÃO OPERE O EQUIPAMENTO SE AS PROTEÇÕES DE SEGURANÇA NÃO ESTIVEREM DEVIDAMENTE FIXADAS

✓ Alerta C

NÃO ABRA OU REMOVA AS PROTEÇÕES DE SEGURANÇA COM A MÁQUINA EM MOVIMENTO .

ABRA OU REMOVA A PROTEÇÃO SOMENTE QUANDO AS CORREIS ESTIVEREM REALMENTE PARADAS .

NÃO OPERE O EQUIPAMENTO SE AS PROOTEÇÕES DA TRANSMISSÃO NÃO ESTIVEREM DEVIDAMENTE FIXADAS .

✓ Alerta D

PARTES GIRATÓRIAS DA MÁQUINA .

NÃO FIQUE PRÓXIMO

1.2. Visão Geral de Advertências

Recomenda-se ao operador da CATACAFÉ ter particular atenção ao executar qualquer serviço nas zonas de maior perigo .

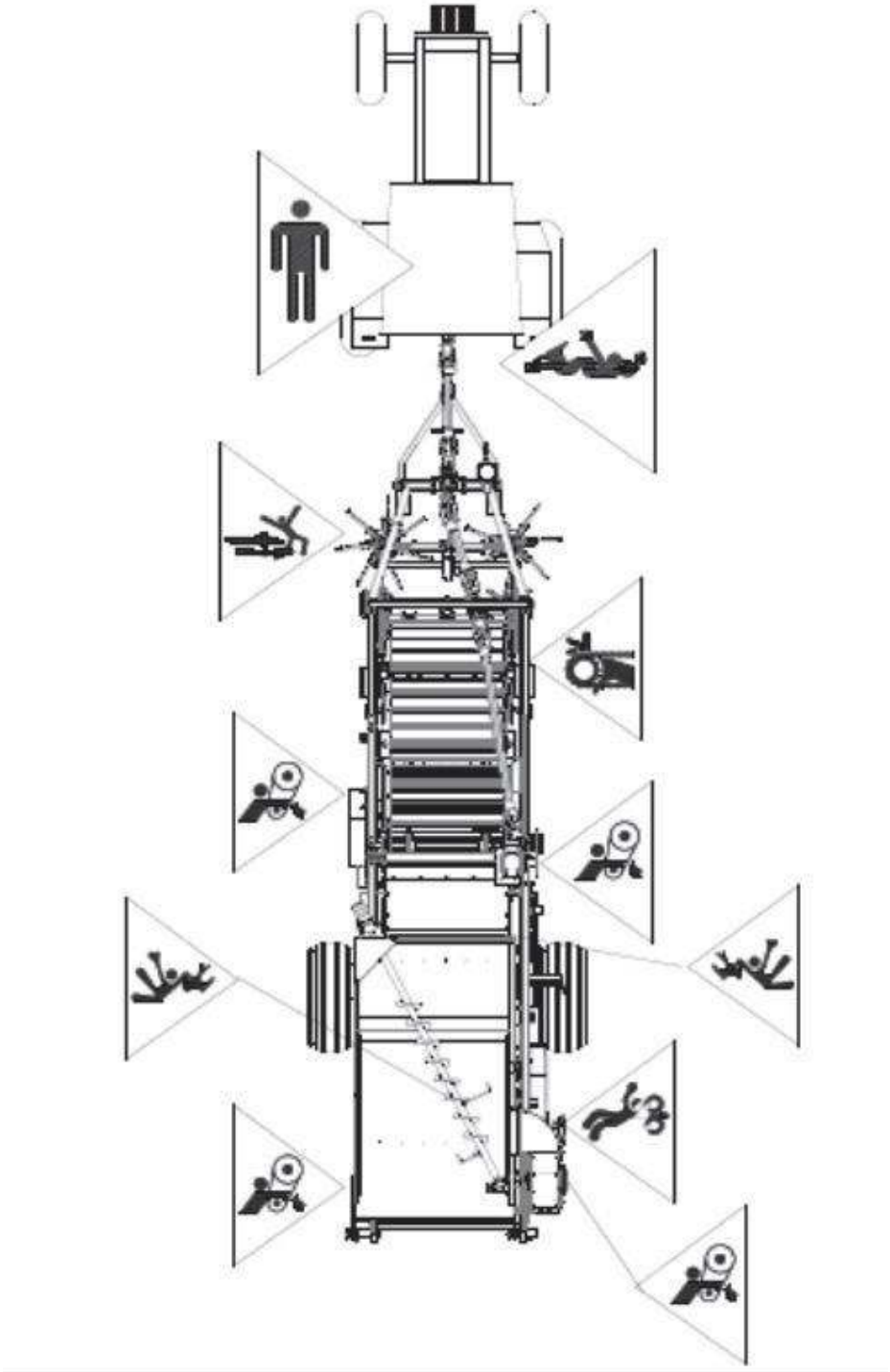

2. DADOS TÉCNICOS

ALTURA TOTAL	**3,4 metros**
ALTURA PARA TRANSPORTE	**3 ,1 metros**
ALTURA PARA DESCARGA	**2,1 metros**
COMPRIMENTO TOTAL	**6 metros**
COMPRIMENTO PARA TRANSPORTE	**5,4 metros**
LARGURA TOTAL	**1,9 metros**
PNEU	**Agrícola MHF 11 L 15**
PESO TOTAL (vazia)	**3150 Kg**
POTÊNCIA MÍNIMA REQUERIDA	**50 CV**
ROTAÇÃO TDP	**480 - 540 rpm**
ELEVADOR DE CANECAS	**34 canecas - corrente CA550**
ESTEIRA RECOLHEDORA	**27 taliscas de borracha com corrente CA557**
LARGURA BOCA DE CAPTAÇÃO	**1250 mm (1,25 m)**
LARGURA ESTEIRA RECOLHEDORA	**785 milímetros**
LARGURA DOS RASTELOS (min / máx)	**de 1,5 até 1,74 metros**
CAPACIDADE DO TRANSBORDO	**aprox. 2400 litros**
SISTEMA DE TRANSBORDO	**Cilindro hidráulico (duplo acionamento)**
EMGATE	**Rabicho do Trator (Arrasto)**
ACIONAMENTO	**Mecânico e hidráulico conjugados**

NOTA : Os equipamentos estão sujeitos a alteração sem prévio aviso .

3. O IMPLEMENTO CATACAFÉ - INTRODUÇÃO

O implemento agrícola **CATACAFÉ** é um equipamento de médio porte desenvolvido pela **VICON MÁQUINAS AGRÍCOLAS LTDA.** especialmente para o recolhimento de café já derriçado na lavoura . A derriça pode ter ocorrido de forma manual ou mecânica .

O equipamento possui sistemas que permitem o recolhimento do material (café mais impurezas) do solo passando por processos de limpeza e transporte até o ponto de armazenamento do fruto pré-limpo (com uma grau de pureza muito superior ao recolhido do solo) no implemento , em um local destinado específico a está função .

Quando o reservatório atingir o nível máximo o café é trasbordado para uma carreta agrícola (ou local indicado pelo cliente) apenas pelo acionamento de uma alavanca que irá acionar o sistema hidráulico responsável pela articulação .

Em resumo os sistemas que compõem o implemento são : Rastelos , Esteira de Elevação , Esteira de Limpeza , Ventilador , Peneira Rotativa (Triê) , Elevador e Transbordo . O acionamento destes sistemas são em sua maior parte mecânicos , acionados através de um eixo cardan acoplado a PTO do trator e parte hidráulica, acionado por comandos alimentados pelo trator ao qual o implemento está acoplado.

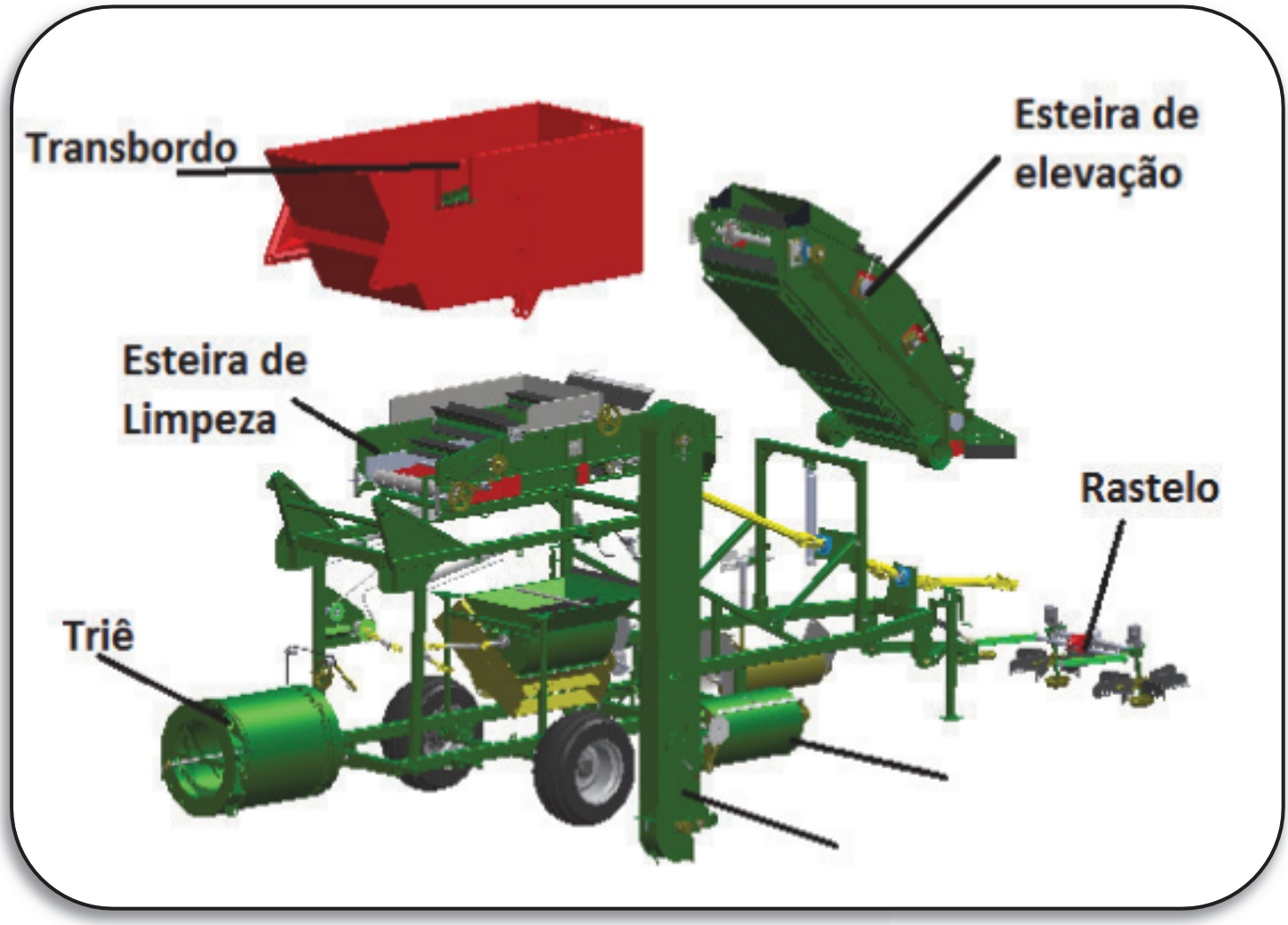

Para que o equipamento possa realizar o trabalho desejado sem causar danos ao operador e manter sua durabilidade é <u>imprescindível a leitura e interpretação deste manual</u>, seguindo os tópicos que indicarão: as regulagens necessárias e possíveis , os principais pontos de alerta e as manutenções que devem ser feitas afim de garantir uma vida satisfatória do equipamento.

4. INICIANDO O TRABALHO

4.1. Engate

Antes de iniciarmos o engate é necessário verificar se o trator está preparado para tal operação , observando se serão necessários contrapesos dianteiros e/ou lastros nas rodas .

- A primeira operação de engate a ser realizada é o acoplamento do implemento ao engate do trator (para está operação é fundamental estar em uma superfície plana):

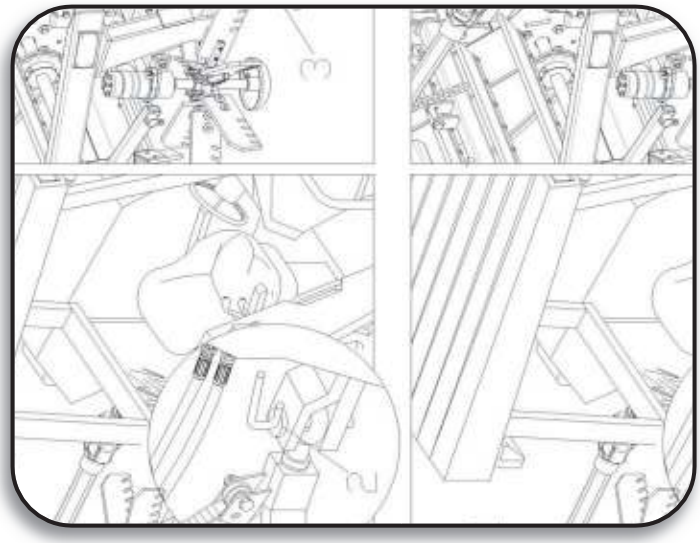

1 - Nivelar o cabeçalho do implemento com o engate do trator , utilizando o regulador (1)

2 - Centralizar o furo do cabeçalho com o furo do engate .

3 - Montar o pino de fixação (2) .

Após as operações acima podemos articular o macaco de apoio para que não obstrua a captação do material . Para isso basta retirar o pino (3) da posição de transporte puxando a trava R e girar o macaco em direção a esteira de elevação . Para finalizar recoloque o pino com o macaco na posição para trabalho .

- Em seguida podemos acoplar o eixo cardan entre o trator e o implemento .

1 - **É imprescindível** verificar o comprimento do cardan antes da acoplagem , se necessário proceda o corte seguindo os passos abaixo:

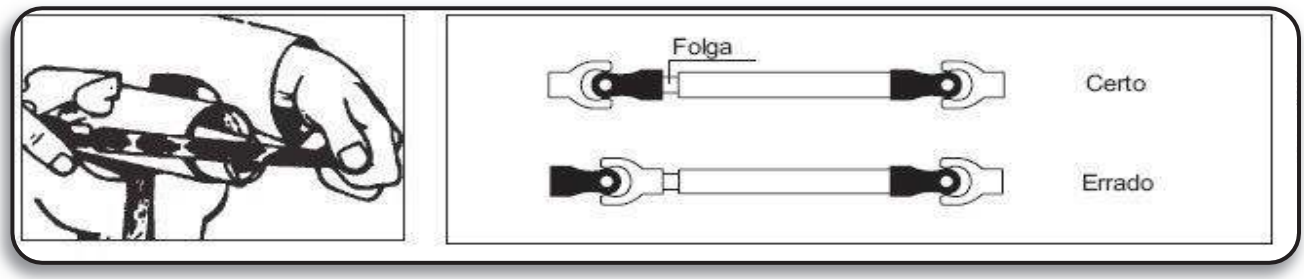

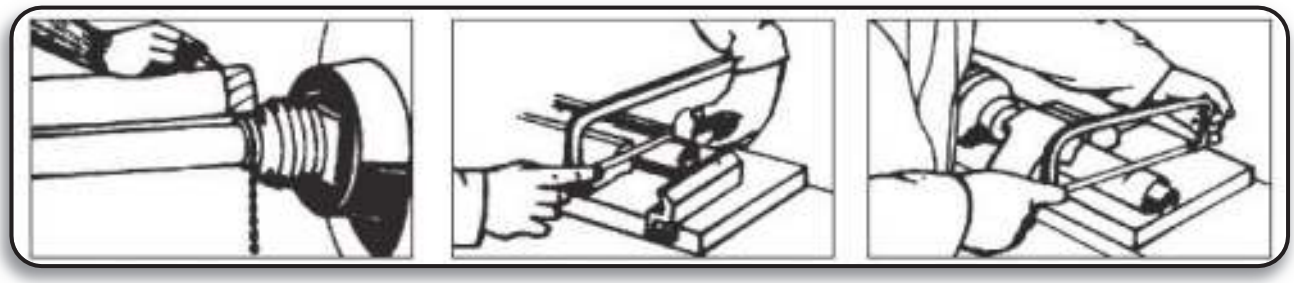

2- Com o cardan no comprimento correto podemos acopla-lo aos eixos estriados do trator e do implemento . Neste ponto é fundamental que a tomada de força (PTO) esteja desengatada e o trator desligado com o freio de estacionamento acionado.

3 - Certifique-se que o acoplamento foi completo , para que isso ocorra a trava do cardan deve saltar . Isso deve ocorrer em todos os terminais .

Acoplagem Correta

Acoplagem Incorreta

- Para finalizar a operação de engate devemos realizar o acoplamento do sistema hidráulico .

1 -Retirar o comando hidráulico com o suporte que está montado na máquina . (apenas para transporte)

2 -Montar o suporte no trator .

3- Fazer as regulagens necessárias de inclinação e altura através dos parafusos indicados .

4 - Verificar o aperto do parafuso de fixação do comando ao suporte .

5 - Engatar as mangueiras hidráulicas montadas com engates rápido na tomada de pressão do trator . OBS : a mangueira ligada ao comando deve ser acoplada a tomada de pressão do trator e a outra deve ser acoplada ao retorno(tanque).

4.2.Nivelamento

É de grande importância para o funcionamento da máquina que ela esteja nivelada . Para nivelar a máquina proceda da seguinte forma :

1- O trator deve estar posicionado em local plano , observe na lateral da máquina o nivelamento longitudinal.

2-Caso o implemento esteja desnivelado nivele através do regulador de terceiro ponto.

OBS: Nunca opere com a máquina se o ângulo de nivelamento exceder 5° a 6° comparando com a linha horizontal do chão .

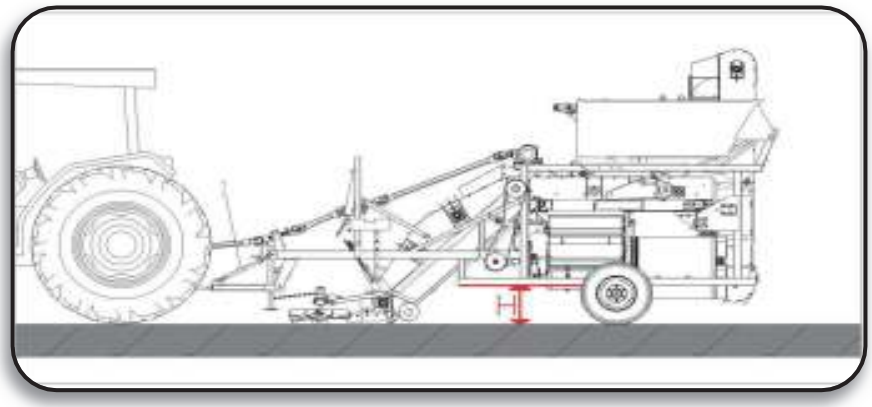

4.3.Montagem do elevador e Bica de descarga

Em alguns casos o implemento será entregue com o elevador articulado e com a bica de descarga do elevador desmontada, está condição no entanto aplica-se apenas para transporte, uma vez que o equipamento possui altura superior à permitida para trafego rodoviário .

A montagem do elevador bem como da bica de descarga será feita por um técnico Vicon no momento da entrega técnica do equipamento, porém este recurso pode ser utilizado posteriormente, em outros deslocamentos do equipamento sob caminhão ou outro meio ou mesmo para que o equipamento seja guardado em locais com altura inferior a do implemento montado .

Para estas operações de montagem e desmontagem siga as instruções abaixo.

4.3.1. Montagem do elevador

1- Levante o elevador até que a chapa (1) encoste no tubo (2) .

2 - Coloque os parafusos,conforme indicado na figura abaixo, fixando a chapa ao tubo, porém não aperte-os .

3- Coloque os parafusos de fixação superiores , conforme figura .

4- Aperte todos os parafusos do fixação do elevador .

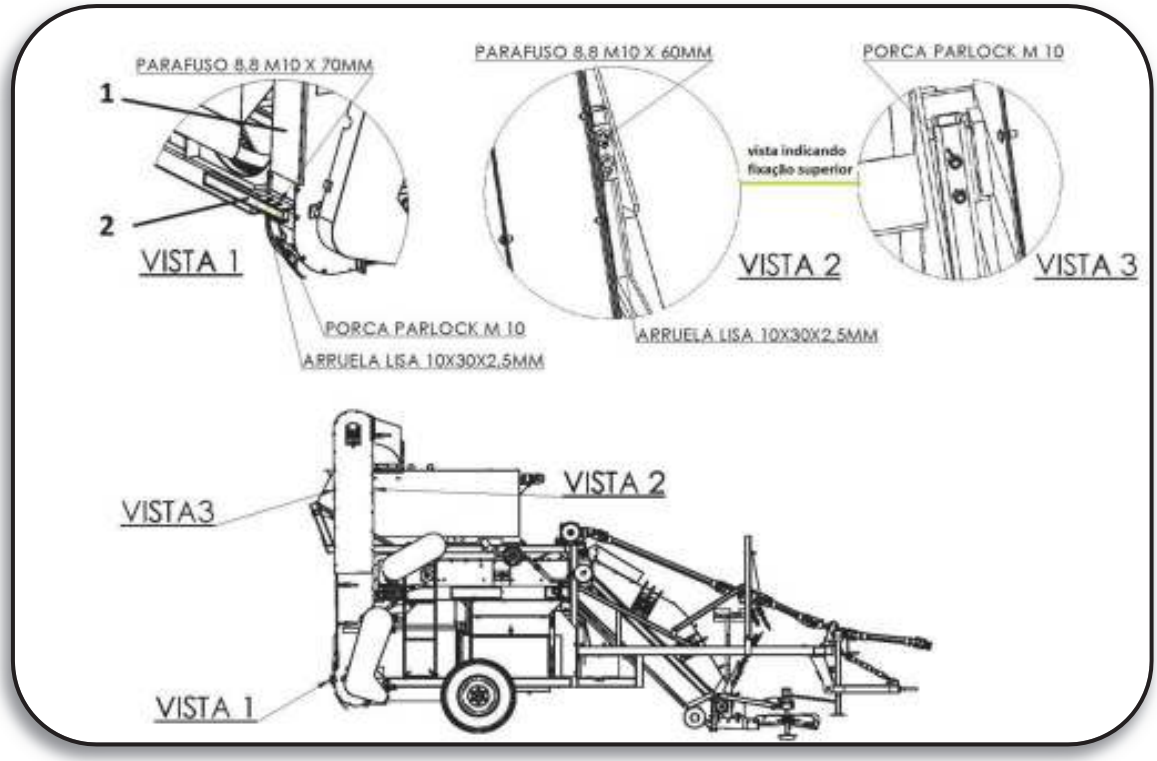

5- Monte o eixo cardan que liga a caixa de transmissão montada no centro da esteira de limpeza ao eixo montado no elevador . Utilize para esta montagem o parafuso pré montado no furo do terminal do cardan .

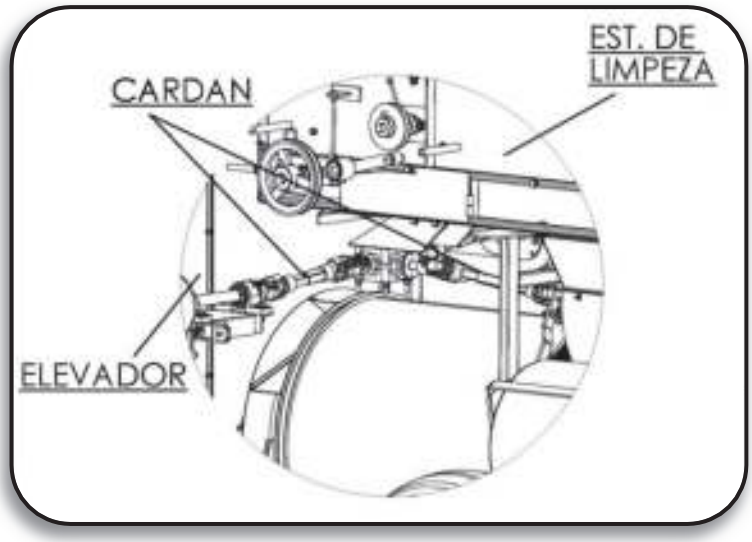

4.3.2. Montagem da bica de descarga

A bica de descarga é constituída de duas partes, uma fixada ao elevador (1) e outra fixada na lateral do transbordo (2).

Para a montagem da parte fixada ao elevador basta colocar a bica nos pinos (3) e travar o conjunto fechando a trava (4) .

Para montar a parte fixada ao transbordo fixe as partes com os parafusos (5), monte os parafusos com a cabeça no lado externo do transbordo para que não atrapalhem na movimentação . Verifique o aperto destes parafusos ;

É importante ressaltar a importância do encaixe entre as partes para que no momento que o transbordo for acionado as partes possam operar corretamente, desencaixando-se no momento do basculamento e retornando a posição original sem deixar folgas por onde o café possa passar, quando voltar a posição inicial .

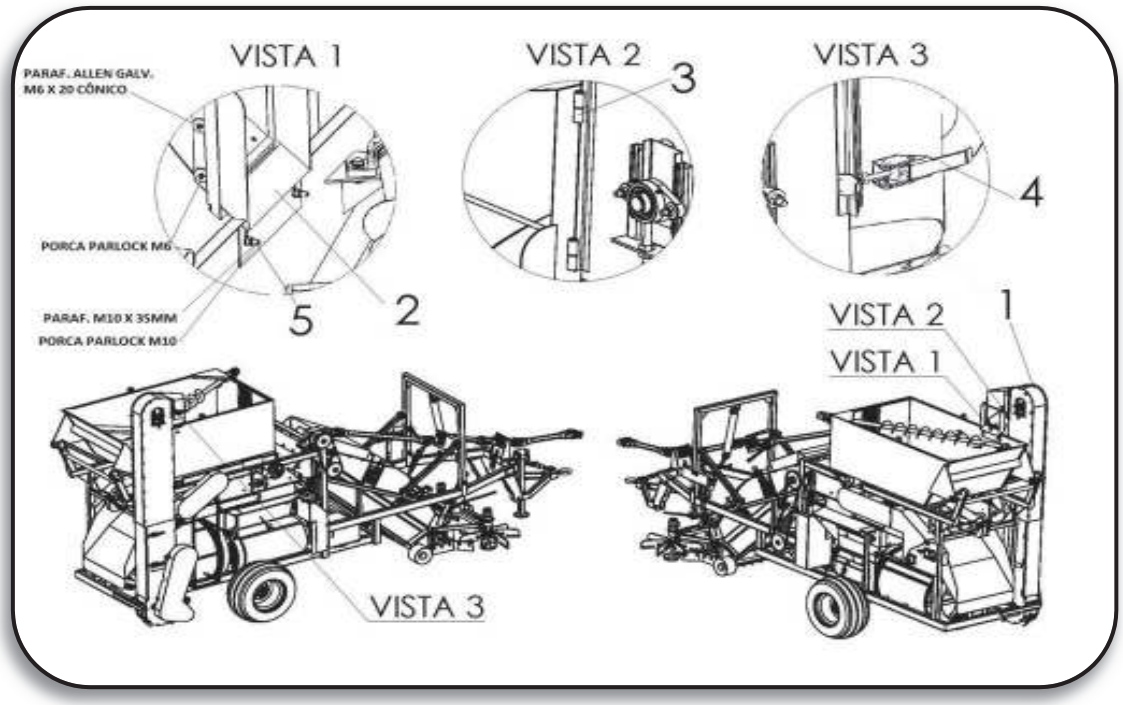

4.4. Liberando a esteira de elevação

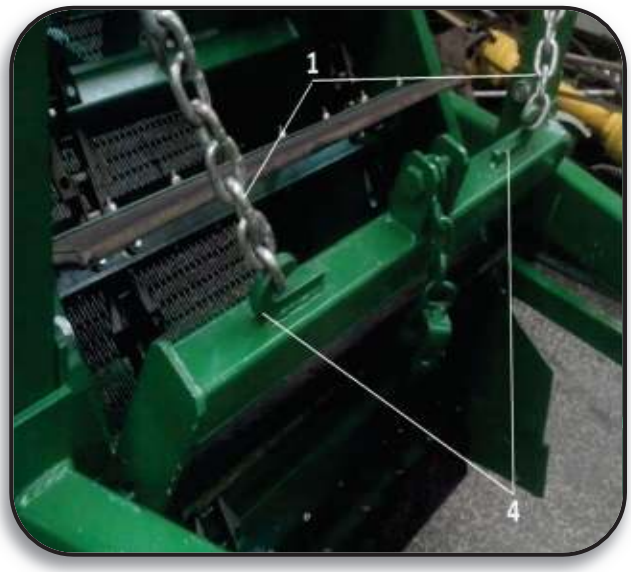

Durante o transporte rodoviário bem como para deslocamentos em campo a esteira de elevação deve ser presa pelas correntes para que o peso não fique aplicado no cilindro hidráulico.

No momento da operação devemos retirar estas correntes (1) do gancho (4) soldados a estrutura da esteira . Estas permanecerão com esta ponta solta durante a operação sendo fixadas apenas no parafuso. Para retirar ou colocar as correntes (1) nos ganchos (4) basta aliviar o peso acionando o cilindro hidráulico através do comando.**É importante que em todos os deslocamentos está operação seja realizada para evitar danos ao equipamento .**

5. Regulagens

5.1.Rastelo

A principal função do rastelo que compõem a CataCafé é auxiliar para juntar o café que possa ter ficado fora da boca e direciona-lo para dentro da esteira de elevação , **ressaltando que este rastelo não tem como função a formação das leiras.**

A abertura deste rastelo pode variar de aproximadamente 1,50 metros (medida tomada na ponta das borrachas com o rastelo totalmente fechado) até 1,74 metros (medida tomada na ponta das borrachas com o rastelo totalmente aberto)

Durante a operação o rastelo deve estar apoiado e com a mola tensionada para evitar que o conjunto queira enterrar no solo .

Seu acionamento é totalmente hidráulico , com rotação variável, através da válvula de regulagem de fluxo montada junto aos comandos de acionamento .

5.1.1. Rotor do Rastelo

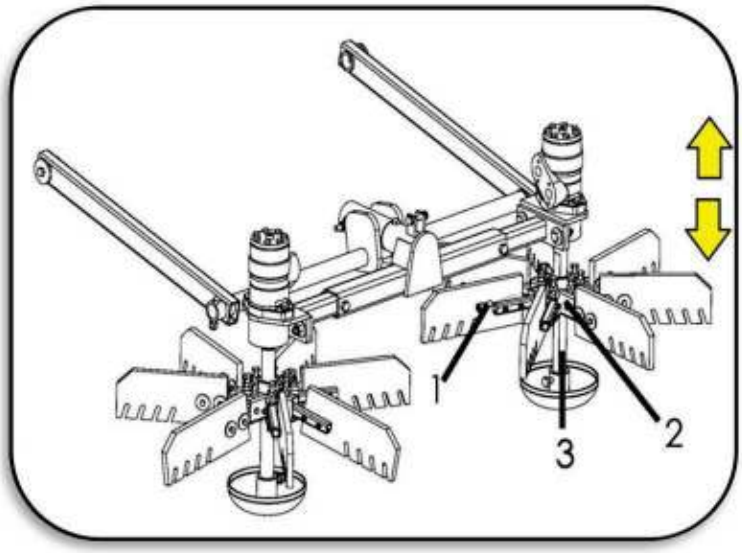

A altura dos rotores pode ser alterada conforme necessidade para esta operação basta soltar o parafuso (1) que fixa o rotor (2) ao eixo (3) ajustar a altura e reapertar o parafuso .

FERRAMENTA NECESSÁRIA PARA OPERAÇÃO

- CHAVE ALLEN 8

5.1.2. Largura do Rastelo

Para variar a largura de trabalho do rastelo basta soltar os dois parafuso (1) que limitam a abertura dos braços (2) e retira-los dos furos . Em seguida é possível puxar ou empurrar os braços , conforme necessário. Lembrando que existe um limite de abertura, **quando for possível observar quatro furos no braço que sustenta o rastelo estamos na abertura máxima .** (observar figura abaixo)

Para finalizar a operação basta recolocar os parafusos nos furos e aperta-los .

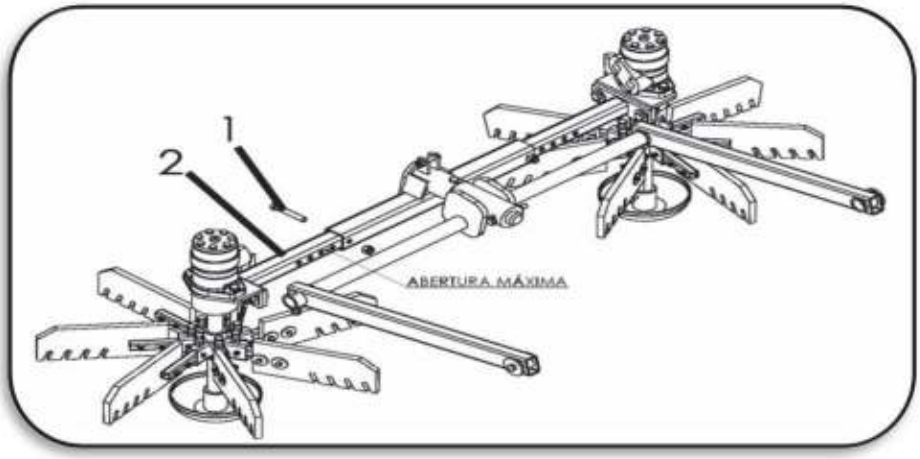

FERRAMENTA NECESSÁRIA PARA OPERAÇÃO

- DUAS CHAVES CONJUGADAS 19 (OU EQUIVALENTES)

5.1.3. Hastes do Rastelo

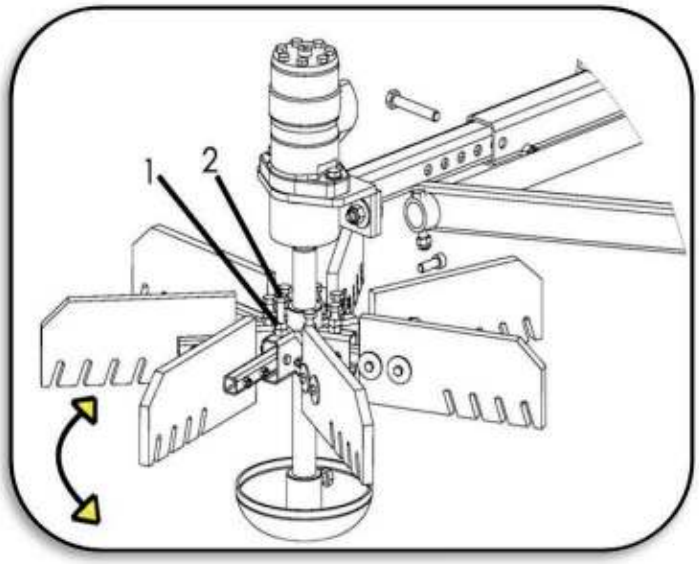

Os rastelos que compõem a CataCafé dispõem de um sistema que permite regular a inclinação de suas hastes limitando seu movimento .

Para isso basta soltar a contra porca (1) , apertar ou soltar o parafuso (2) , conforme necessidade , aumentando ou reduzindo a liberdade das hastes, para finalizar reaperte a contra porca (1) .

FERRAMENTA NECESSÁRIA PARA OPERAÇÃO

- DUAS CHAVES CONJUGADAS 17 (OU EQUIVALENTES)

5.1.4. Mola de Alívio

Para que o rastelo possa copiar o solo é necessário que a sapata esteja apoiada no chão porém sem todo o peso do conjunto, para isso devemos regular o conjunto de mola e corrente (1) montados na parte central do rastelo .

Para esta operação basta soltar o elo da corrente (1) preso no gancho (2) da mola em seguida observe qual o elo que deve ser utilizado para que a mola fique tensionada quando os braços (3) do rastelo estiverem apoiados no batente da esteira de elevação (4) .

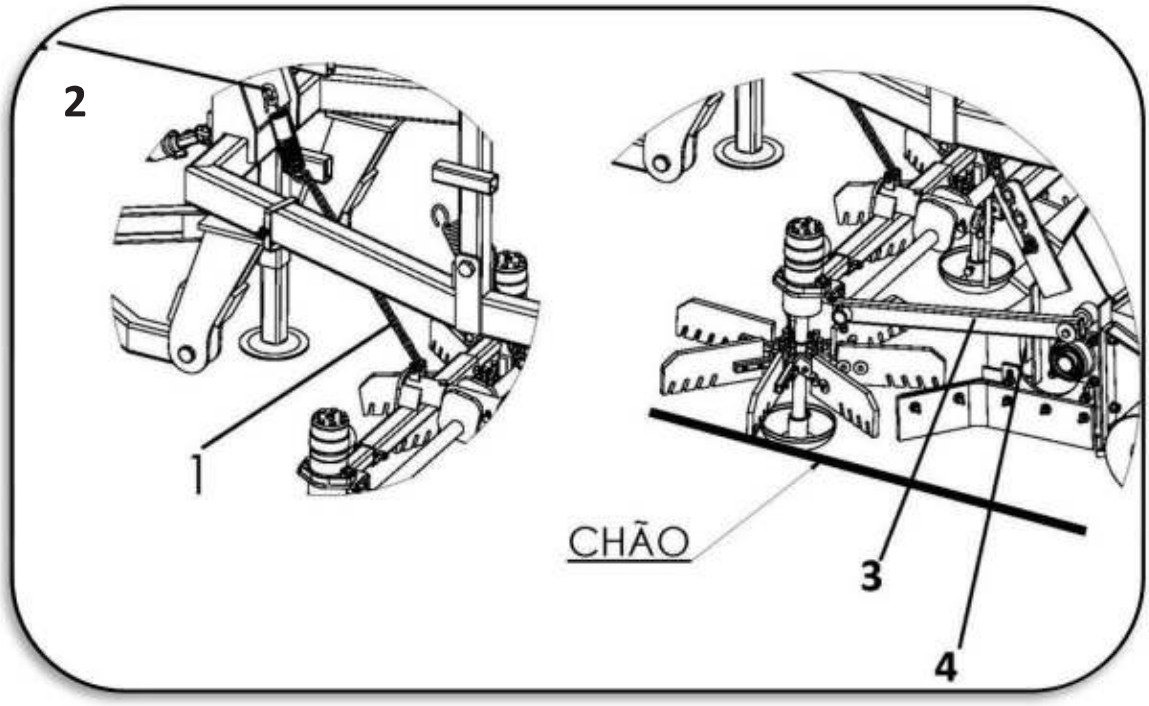

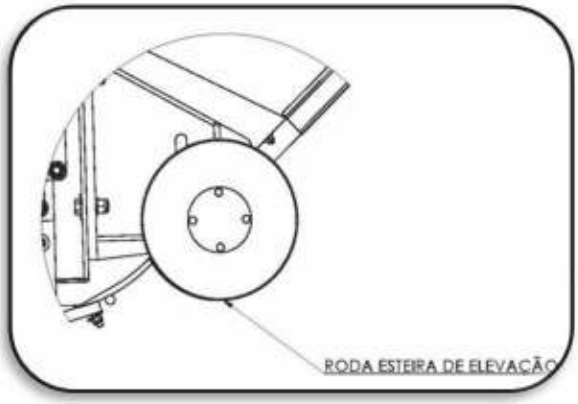

É importante ressaltar que está regulagem deve ser feita após a regulagem da altura da esteira de elevação (tópicos seguintes) através da regulagem da roda da esteira (5) , e sempre que alterarmos a altura da esteira devemos verificar a condição do rastelo, e se for necessário reajustar os elos da corrente .

5.1.5. Velocidade dos rastelos

É possível regular a velocidade do rastelo , observando apenas que ao regularmos a velocidade dos rastelos alteramos em conjunto a velocidade da rosca sem fim instalada no transbordo, esta rosca tem como função básica distribuir o café por todo o volume do compartimento .

Esta operação é realizada mediante a alteração de fluxo de óleo que passa pelos motores hidráulicos . Para variar o fluxo basta girar o parafuso (1) de regulagem da válvula (2), montada entre os comandos hidráulicos . Antes será necessário soltar a contra porca (3) , após a regulagem reaperte a porca para que regulagem desejada seja mantida .

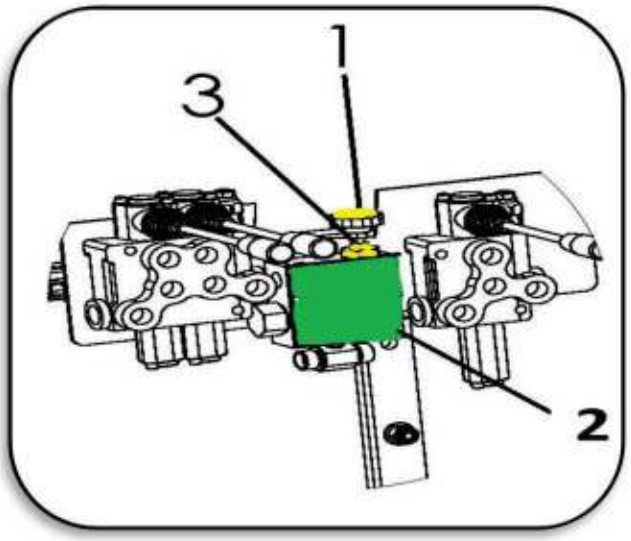

5.2.Esteira de Elevação

A esteira de elevação é um dos principais componentes deste implemento tem como função captar a massa (café + folhas) do solo e transportar até a esteira de elevação .

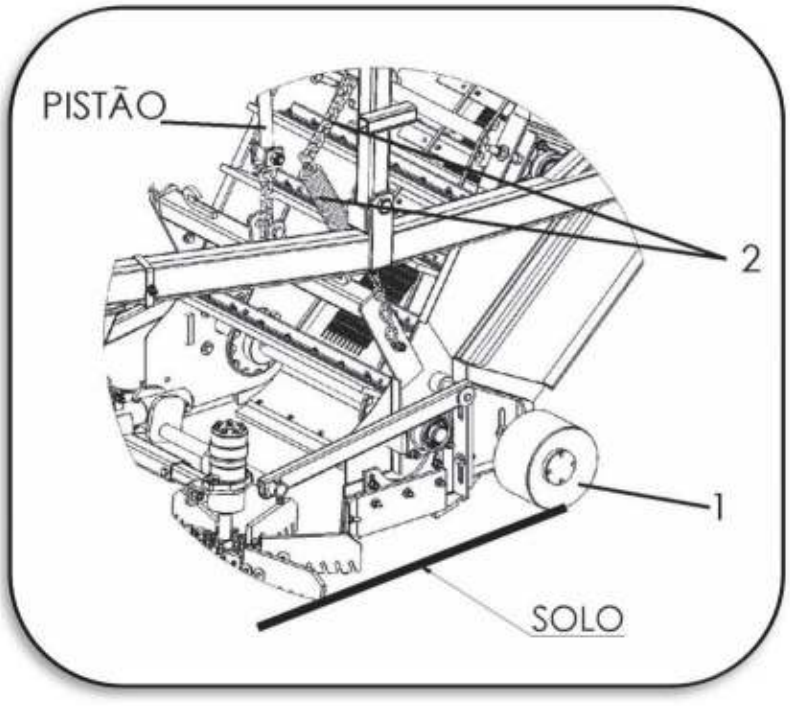

Para que possa realizar sua função é necessário que a esteira copie o solo para tanto as rodas de apoio (1) devem ser reguladas conforme as condições de trabalho , em paralelo devemos regular o conjunto de corrente e mola (2)que auxiliam no funcionamento do sistema.

Durante a operação a esteira pode ser regulada (na altura) acionando o comando hidráulico montado no trator mantendo como base para a regulagem altura da roda previamente ajustada.

5.2.1. Regulagem da roda

A regulagem da roda (1) é fundamental para a boa captação do material, para sua regulagem proceda da seguinte forma .

Solte os três parafusos (1) , não é necessário retira-los, desloque o suporte da roda junto com a roda (2) para cima ou para baixo . Deslocando a roda para cima abaixamos a esteira de elevação e deslocando para baixo subimos a esteira **.**

É necessário nivelar as rodas , ou seja ambos os lados devem ter a mesma regulagem de altura .

Após a regulagem reaperte os parafusos (1) , observe que estes parafusos devem estar bem apertados para que durante a operação não ocorre a perda da regulagem .

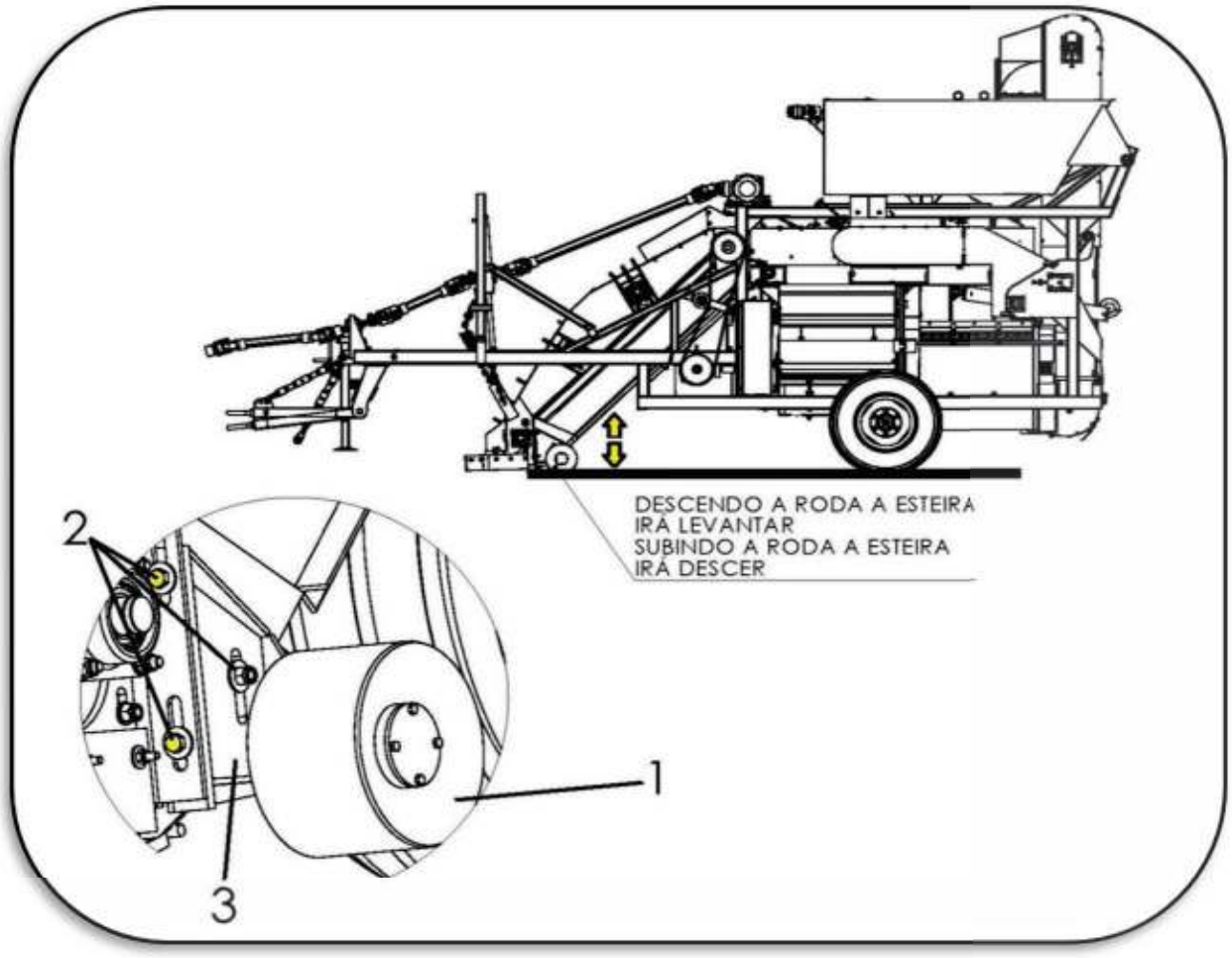

FERRAMENTA NECESSÁRIA PARA OPERAÇÃO

- DUAS CHAVES CONJUGADAS 19 (OU EQUIVALENTES)

O ventilador é responsável pela limpeza ou seja separação do fruto das demais partes captadas . Para que está operação seja realizada com eficácia é necessário regular o fluxo de ar deste ventilador .

5.3.1. Regulagem da entrada de Ar

A principal forma de regularmos o fluxo de ar é alterando a entrada do ar. Para isso basta movimentar o comando (1) que é responsável pela abertura e fechamento das entradas de ar . Quanto mais aberta estiver a entrada , ou seja o comando deslocado para baixo , maior será a ventilação .

Após a regulagem aperte a porca borboleta (2) para que a regulagem seja mantida durante toda a operação .

5.3.2. Alterando a polia

Outra forma de regularmos o vento é alterando a rotação do rotor , para isso dispomos na máquina duas opções de polia para o acionamento do elevador .

O padrão de montagem utiliza a polia menor que permite um fluxo maior de vento , caso haja excesso de vento podemos alterar pela polia maior .

Para esta operação basta soltar o esticador da correia (1) , em seguida soltar o parafuso allen (2) que segura a polia no eixo . Ao substituir a polia verifique o alinhamento em relação a polia motriz (3) e a polia do esticador (1) . Reaperte o parafuso (2) , para finalizar monte a correia verificando a tensão , caso necessário faça a regulagem no esticador (4) .

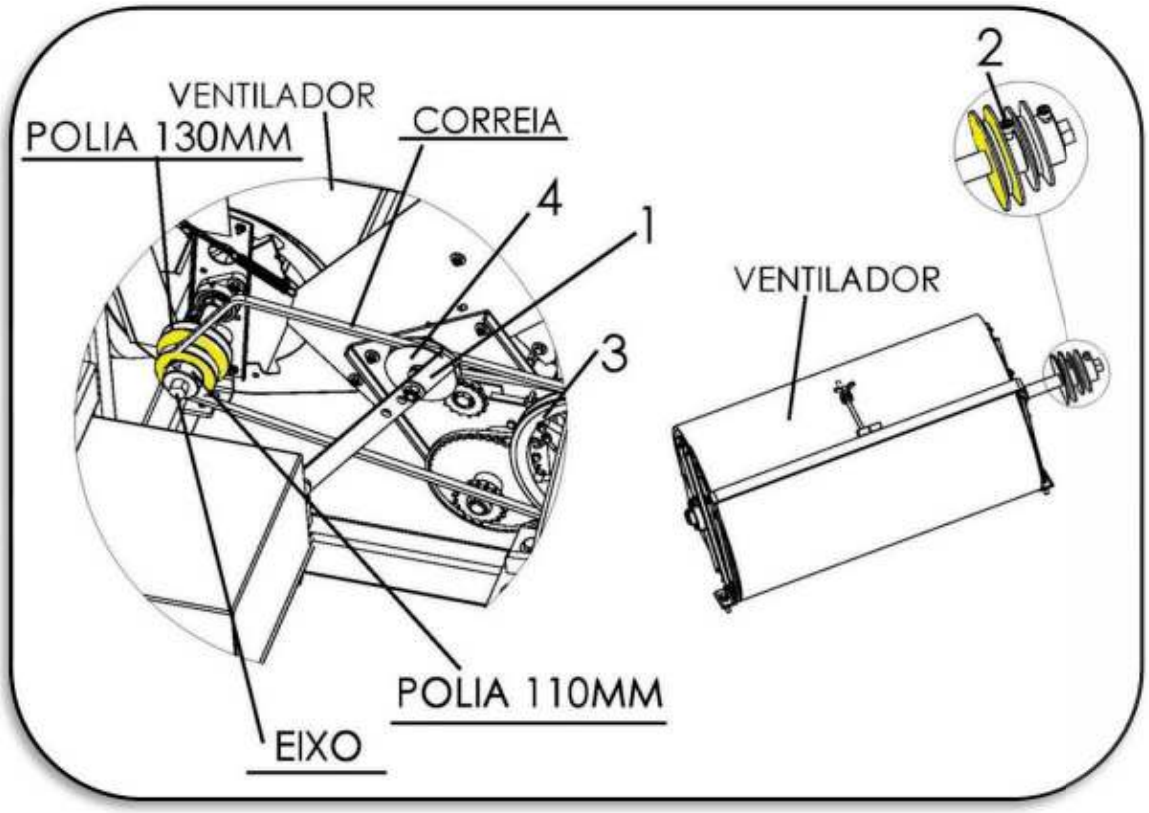

FERRAMENTA NECESSÁRIA PARA OPERAÇÃO

- CHAVES ALLEN 8

6. OPERAÇÃO

Antes de iniciarmos a operação propriamente dita do equipamento é muito importante termos consciência de que estamos utilizando uma máquina projetada e desenvolvida para um determinado serviço . **Como qualquer outro equipamento requer atenção para que não cause acidentes , não danifique o meio no qual opera e mantenha sua eficiência .**

Para que possamos atingir estes objetivos devemos nos manter atentos durante toda operação, seguindo sempre as instruções deste manual e também as informações passadas no momento da entrega técnica que é realizada por um técnico capacitado .

Antes de iniciar a operação verifique se todo o equipamento está conforme . Observe se todos os pontos que necessitam ser engraxados assim estão (conforme indicação no item **MANUTENÇÃO** deste manual) . Verifique também o reaperto de alguns pontos fundamentais , nos quais devido a vibração pode ocorrer dos parafusos se soltarem . Após as operações acima serem realizadas certifique-se de não ter deixado nenhuma ferramenta sobre partes móveis do implemento .

É importante que todas as proteções (carenagens) e capas de cardan estejam devidamente montadas (fixadas) para evitar incidentes **ou acidentes .**

Este implemento trabalha com uma rotação de aproximadamente 480rpm (podendo haver variações conforme as condições de trabalho imposta) , durante o trabalho será necessário acompanhar a captação do material realizada pela esteira de elevação e realizar as correções de altura necessária à partir do acionamento do comando hidráulico (1) instalado ao alcance do operador .

O acionamento hidráulico (2) é responsável pelo basculamento do transbordo , está operação deve ser realizada quando reservatório estiver cheio. Para auxiliar no controle do nível do transbordo há na parte frontal do conjunto uma chapa perfurada está possibilita que o operador observe , sem sair do trator , o nível de café no reservatório . É importante ressaltar que a operação de descarga deve ser realizada com o trator parado . Para auxiliar na descarga do café podemos acionar rapidamente a alavanca do comando , invertendo o sentido de acionamento do cilindro hidráulico e causando uma movimentação (chacoalhar)que irá auxiliar , principalmente na parte final da descarga.

Porém ao final do basculamento devemos fazer com que o transbordo vá até a posição final nos dois sentidos (com os cilindros totalmente aberto e totalmente fechado) . Caso está operação não seja cumprida pode ocorrer a torção no transbordo causando danos ao equipamento .

Caso no retorno se observe que um dos lados está desalinhado devemos abrir todo o cilindro fazendo com que os lados fiquem alinhados (cilindros alinhados) , repita a operação quantas vezes necessário até o alinhamento total dos cilindros .

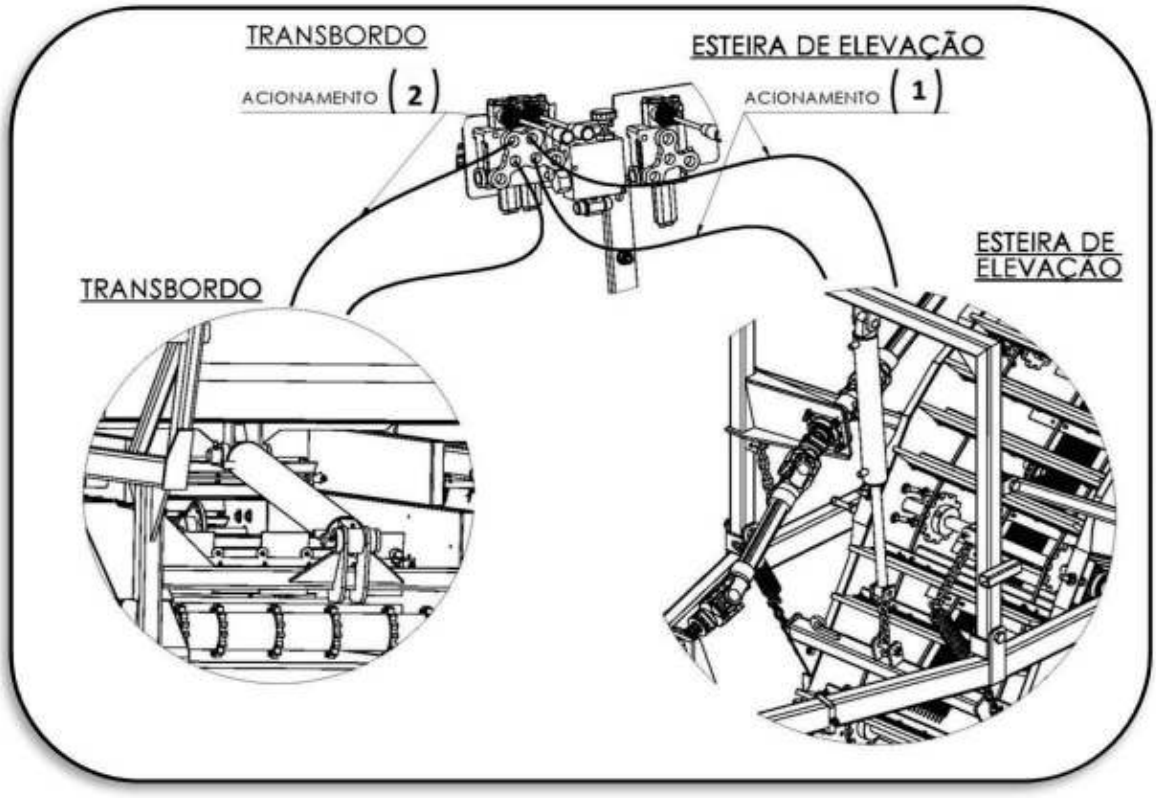

A esteira de limpeza é a primeira operação de limpeza afim de separar o café dos demais produtos captados (pedras , folhas , galhos) é o principal meio para a limpeza do café , portanto é o que recebe a maior carga de impurezas , este material pode vir a ocasionar o travamento do equipamento . Caso isso ocorra desobstrua o sistema , para auxiliar existem tampas de inspeção que podem ser facilmente abertas e auxiliar na limpeza .

Durante a operação de limpeza é necessário que o implemento esteja parado com a PTO desengatada (no neutro) afim de evitar acidentes .

É importante ressaltarmos que este implemento possui alguns sistemas de segurança para o equipamento **(pinos fusíveis)** os quais garantem a parada do equipamento ou de sistemas isolados caso ocorra alguma anormalidade na operação .

Estes pinos não podem , em hipótese alguma , serem substituídos por pinos (parafusos) de diâmetros ou classe diferentes do original , a descrição completa encontra-se no catálogo de peças (na parte final deste manual) .

O primeiro pino está montado diretamente no cardan de acionamento do implemento (bico de pato) os outros dois estão montados para o acionamento do elevador e para o acionamento da esteira de limpeza .

7. MANUTENÇÃO

A única maneira de mantermos o equipamento em perfeito funcionamento, evitando quebras prematuras e repentinas é realizando as manutenções conforme informado no manual e no momento da entrega técnica .

Somente seguidas estas operações de manutenção é que poderemos garantir uma vida útil significativa do equipamento, evitando imprevistos no momento da colheita .

7.1. Lubrificação

A lubrificação é indispensável para um bom desempenho e maior durabilidade das partes móveis da CataCafé , por este motivo a Vicon , visando facilitar a operação de engraxe , criou de forma distribuida no equipamento alguns painéis de lubrificação .

Nestes painéis , quatro ao todo , informamos os pontos da engraxe e o tempo necessário máximo para que a operação seja repetida . Ao engraxar certifique-se que o ponto indicado no painel realmente está recebendo graxa , pois com a utilização do equipamentos pode vir a ocorrer falhas no sistema dos painéis . Caso indetifique falhas tome providencias para corrigi-las , no catálogo de peças (no final deste manual) estão ientificadas as peças para reposição .

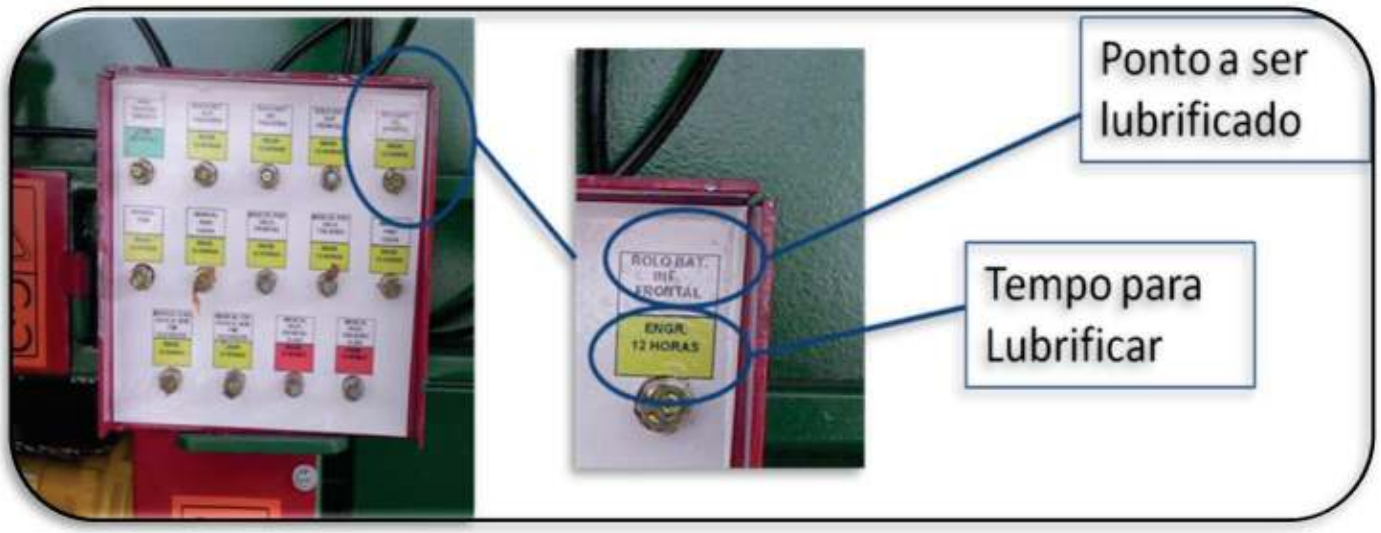

Devemos ter atenção pois <u>NÃO SÃO TODOS OS PONTOS DE ENGRAXE QUE ESTÃO LIGADOS AOS PAINÉIS</u> . Estes pontos também devem ser lubrificados como indicado abaixo .

Mancais FL208 dos cardans de acionamento	**4 mancais**	**8 horas**
Mancais fundidos da base da esteira de elevação (lado direito e esquerdo)	**4 mancais**	**8 horas**
Roda esteira de elevação (direita e esquerda)	**2 pontos para engraxar**	**24 horas**
Engrenagem esticadora direita (engrenagem dupla)	**1 ponto**	**12 horas**
Mancal traseiro do trie	**1 mancal**	**24 horas**
Mancal Traseiro Rosca sem fim transbordo	**1 mancal**	**24 horas**
Mancal inversão esteira de Limpeza	**1 mancal**	**12 horas**
Engrenagem esticadora esquerda	**1 ponto**	**12 horas**

Os pontos de engraxe de articulações dos braços do esticador não necessitam de constante engraxe . Indicamos engraxar a cada 800 horas de trabalho e principalmente quando o equipamento ficar parado por um longo período .

Na entre safra lubrificar quando for guardar o equipamento e quando for voltar a opera-lo .

Devemos engraxar as cruzetas dos cardans a cada 8 horas de trabalho e os pontos de articulação dos cilindros a cada 50 horas .

Outro ponto fundamental para lubrificação são todas as correntes de transmissão . Todas devem ser lubrificadas a cada 8 horas de trabalho utilizando óleo mineral SAE 40 ou 50, que pode ser aplicado com bico de lubrificação ou com uma escova .

É importante ter a garantia de que estamos utilizando um lubrificante de qualidade , evitando utilizar produtos contaminados por água terra ou outros agentes Segue a indicação de alguns produtos e fabricantes de qualidade reconhecida .

FABRICANTE	GRAXA RECOMENDADA
PETROBRÁS	Lubrax GMA2
ATLANTIC	Litholine MP2
IPIRANGA	Super Graxa Ipiranga ou ISAFLEX 2
CASTROL	LM 2
MOBIL	Mobilgrease MP77
TEXACO	Marfak MP 2 - agrotex 2
SHELL	Retinax A - Alvania EP2
ESSO	Multipurpose Grease H
BARDAHL	Maxlub APG2EP

7.2. Esteira de elevação

Para elevar o material captado do solo até a esteira de limpeza o implemento conta com um sistema de transporte utilizando corrente agrícola (padrão CA557) com aditamentos (K39) nos quais são montadas taliscas de aço com borrachas que farão a captação no solo .

7.2.1. Esticando a corrente

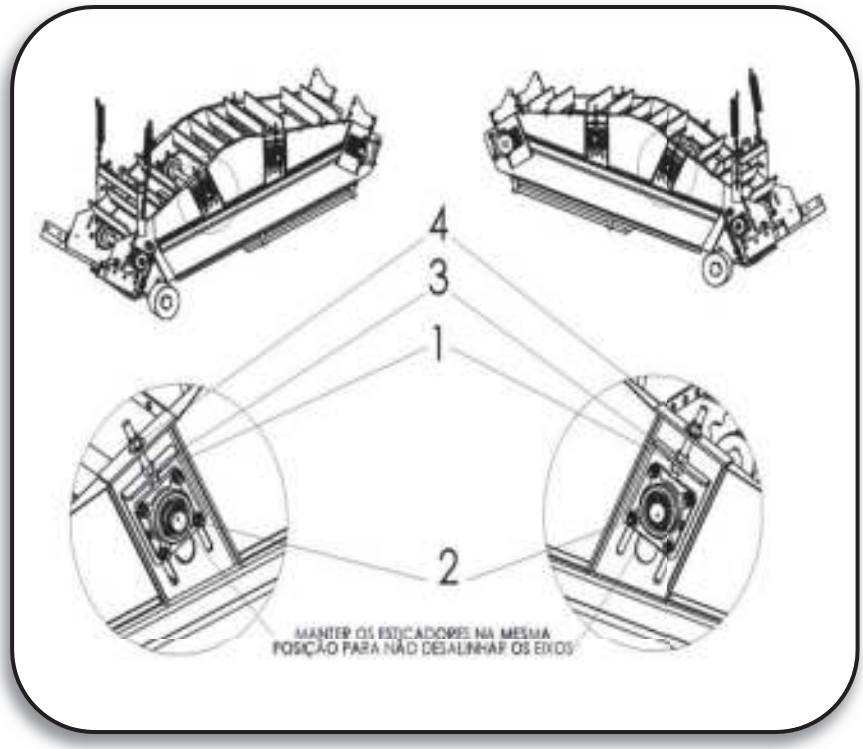

Será comum , devido ao trabalho exercido com choques constantes das borrachas no solo , a necessidade de esticar a corrente agrícola . **A tensão da corrente deve ser verificada todos os dias antes de iniciar o trabalho e ou a cada 6 hrs trabalhadas .**

Para esticar a corrente basta utilizar os quatro esticadores (1). Afrouxe os quatro parafusos (2) (de cada mancal) , solte a contra porca (3) e estique a corrente apertando a porca (4) , proceda da mesma forma para os quatro mancais , verifique para que a tensão das duas correia seja a mesma , para finalizar a operação reaperte a contra porca (3) e os parafusos (2) .

Com o passar do tempo , e com a repetição da operação de esticar pode ocorrer que o curso dos esticadores não seja suficiente para esticar a corrente , quando chegarmos neste ponto será necessário retirar um gomo da corrente , se necessário utilize a meia emenda enviada na caixa de ferramenta .

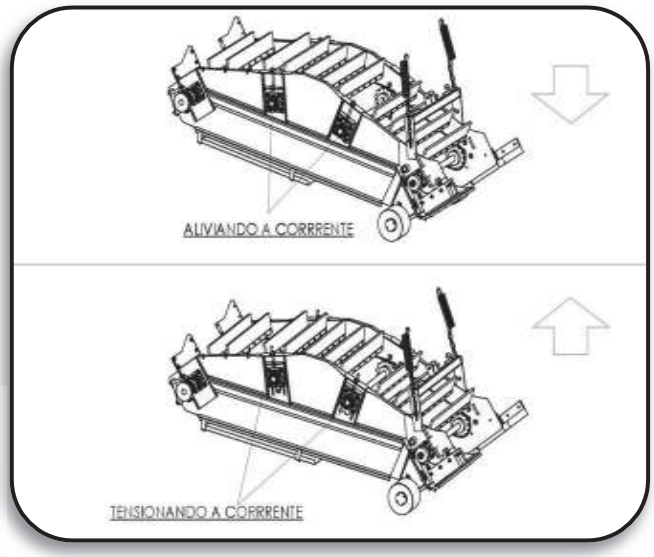

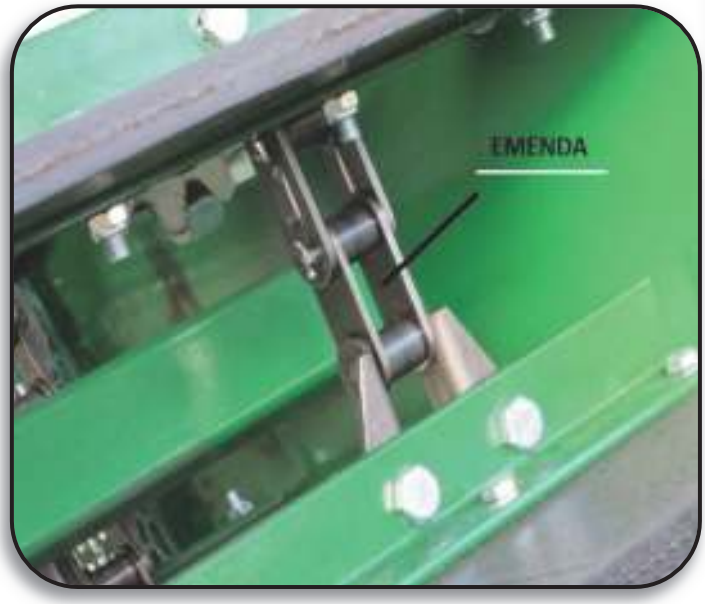

Para esta operação identifique onde estão montadas as emenda e/ou meia emendas **(OBS: As emendas e meia emendas não possuem abas para facilitar na identificação**) , em seguida retorne todos os quatro esticadores e proceda com a desmontagem e montagem das emendas (ou meia emenda conforme necessário) e para finalizar estique a corrente até o ponto ideal utilizando novamente os esticadores .

FERRAMENTA NECESSÁRIA PARA OPERAÇÃO

- ALICATE UNIVERSAL
- CHAVE CONJUGADA 24 (OU EQUIVALENTES)
- DUAS CHAVES CONJUGADAS 19 (OU EQUIVALENTES)

7.2.2. Alterando a posição das taliscas

Para evitar a parada do equipamento a corrente na qual são montadas as taliscas possuem aditamentos livres , ou seja possui entre os aditamentos onde originalmente estão montadas as taliscas (1) aditamentos (abas) exatamente idênticas as que estão montadas porem sem nada fixado a elas (2) , caso alguma aba onde temos taliscas montadas quebre podemos desmontar a talisca e transferir para os aditamentos livres .

Para esta operação basta soltar os parafusos (3) remontar a talisca nos aditamentos acima ou abaixo , conforme conveniente , reaperte os parafusos de fixação das taliscas na corrente .

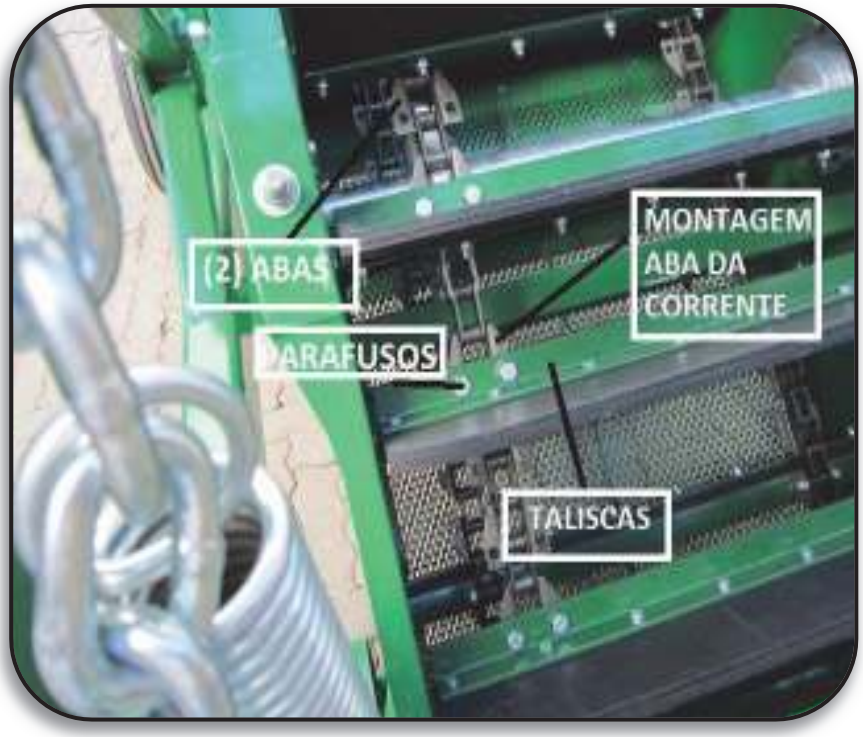

FERRAMENTA NECESSÁRIA PARA OPERAÇÃO

- DUAS CHAVES CONJUGADAS 17 (OU EQUIVALENTES)

7.2.3. Substituindo as borrachas da Esteira de Elevação.

Após determinado tempo de uso as borrachas da esteira de elevação sofrerão um desgaste , este desgaste varia conforme o tipo de terreno e demais condições de trabalho. **Em determinado ponto será necessária a substituição destas borrachas , porem para ganharmos em tempo na vida destas borrachas podemos proceder com a inversão das mesma uma vez que com o trabalho as borrachas irão se curvar .**

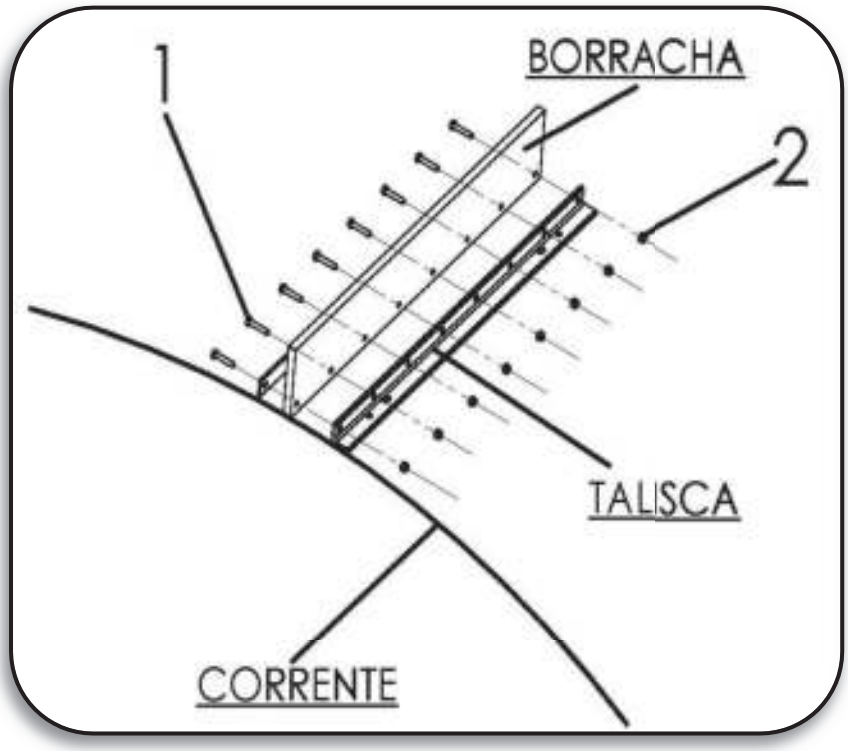

Para proceder com a substituição basta soltar os oito parafusos (1) que fixam as borrachas as taliscas , substituir a borracha e reapertar os parafusos.

FERRAMENTA NECESSÁRIA PARA OPERAÇÃO

- DUAS CHAVES CONJUGADAS 13 (OU EQUIVALENTES)

7.3. Esteira de Limpeza

A esteira de limpeza é o principal sistema de limpeza embarcado no equipamento é constituída basicamente por uma esteira de inox acionada por um eixo dentado e um outro liso , possui em suas laterais uma chapa de desgaste para evitar folgas e desgastes na carcaça de esteira .

7.3.1. Esticando a esteira de Inox

Devido ao trabalho exercido pela esteira está com o decorrer do tempo pode vir perder sua rigidez , **devido a este fato devemos manter sempre a esteira esticada (conforme tensão original da máquina) .**

A verificação deve ser feita a cada dia de trabalho (ou 12 hrs de trabalho) , caso necessário estique a esteira . Para esta operação basta soltar a contra porca (1) esticar a esteira apertando a porca (2) e em seguida reapertar a contra porca . (OBS :Para ter acesso aos mancais será necessário remover as carenagens e ao final da operação recoloca-las afim de evitar acidentes .)

É imprescindível que o eixo (3) fique alinhado para isso verifique se os mancais do esticador (4) estão na mesma distância , em seguida gire o equipamento em marcha lenta e observe se a esteira está centrada na caixa de limpeza e nos dentes da engrenagem , caso não esteja centrada desligue o equipamento e faça as correções necessárias , alterando a posição dos esticadores . Mantenha sempre a atenção para que ao final do procedimento a esteira de inox não esteja muito esticada .

OBS : Sempre que realizarmos tal operação devemos verificar a tensão na corrente de acionamento , as instruções para esta operação estão no item 7.5.9 deste manual .

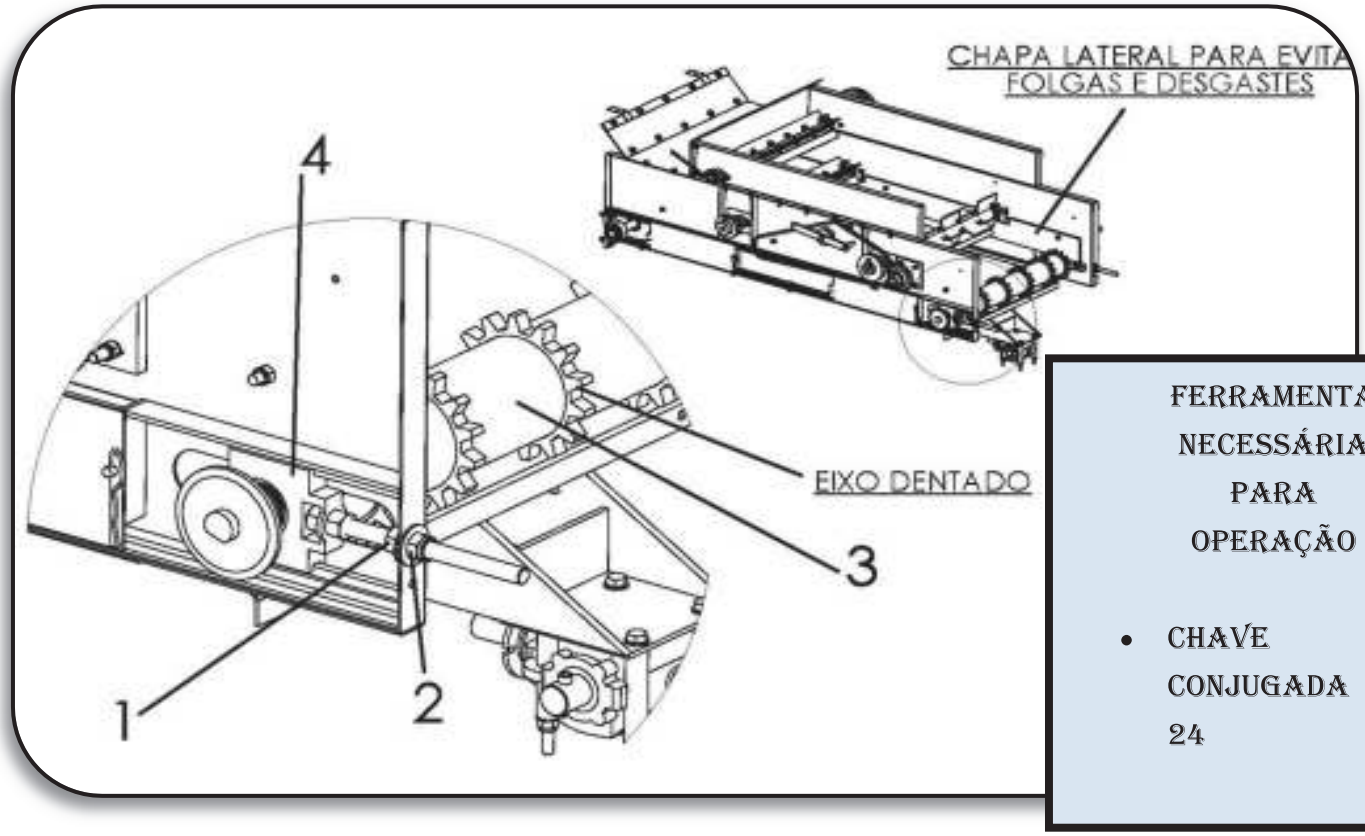

FERRAMENTA NECESSÁRIA PARA OPERAÇÃO

- CHAVE CONJUGADA 24

7.3.2. Substituindo a esteira de inox

Pode ocorrer durante a vida do equipamento que a esteira precise ser trocada . Nesta operação retorne os esticadores (1) até que a esteira fique solta , abra uma das janelas de inspeção (2) e posicione o arame de emenda em uma posição confortável para a operação **(este arame possui uma cupilha para o travamento)** . Ao retirar este arame a esteira será facilmente removida pela parte posterior do equipamento .

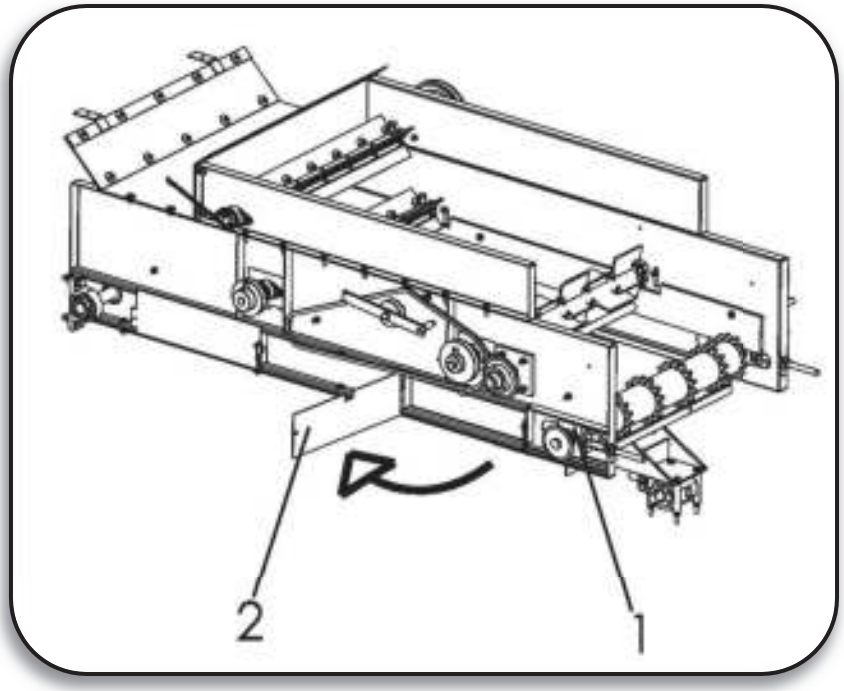

Na montagem de uma nova esteira proceda de forma semelhante , inicie a montagem pela parte posterior do equipamento , **neste momento certifique-se que os dentes das engrenagens estão tracionando os arames da esteira e não a chapa , caso isso ocorra de um tombo na esteira para que os arames fiquem em contato com os dentes das engrenagens . Observe as fotos abaixo .**

Certo

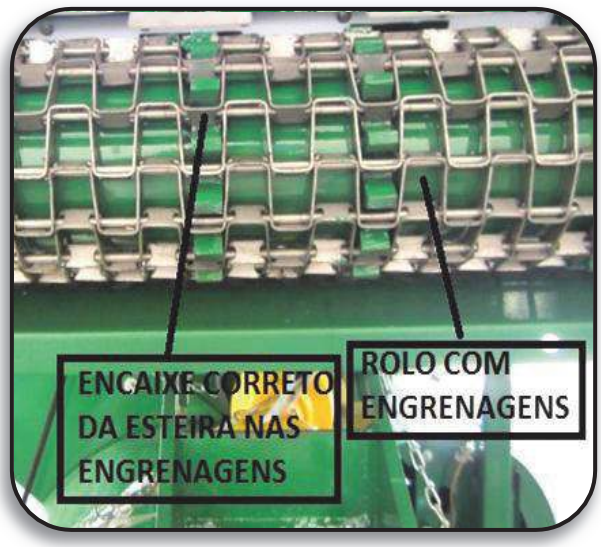

Errado

Posicione a emenda em uma das janelas de inspeção , atravesse o arame entre os furos da esteira, para finalizar monte a cupilha no furo do arame de fechamento da esteira .

Estique a esteira conforme indicado no item 7.3.1 , rode a máquina em marcha lenta e verifique o posicionamento da esteira em relação as engrenagens de acionamento e a carcaça da esteira de limpeza .

FERRAMENTA NECESSÁRIA PARA OPERAÇÃO

- ALICATE UNIVERSAL
- DUAS CHAVES CONJUGADA 24

7.3.3. Substituindo as chapas de desgastes

Nas laterais da caixa de limpeza possuímos chapas de desgaste (1) fabricadas com um material mais mole do que o material da esteira de limpeza . Estas chapas precisarão ser substituídas .

O procedimento é bem simples basta soltar , os parafusos (2) que fixam a chapa nas laterais da caixa de limpeza , retirar as chapas desgastadas e substituir por peças novas .

No momento da montagem é importante observar para que o chanfro fique na parte frontal da esteira e que funcione como um **grau de entrada para a esteira (um guia para centrar a esteira na carcaça)**.

Eventualmente os furos entre a chapa de desgaste nova e os furos das carcaça utilizados para fixar a chapa substituída podem não coincidir , caso isso ocorra podemos refurar uma das partes como for mais conveniente .

Indicamos a substituição das chapas e desgaste a cada safra , deste modo evitamos danos maiores tanto a esteira de inox quanto a carcaça da esteira de limpeza .

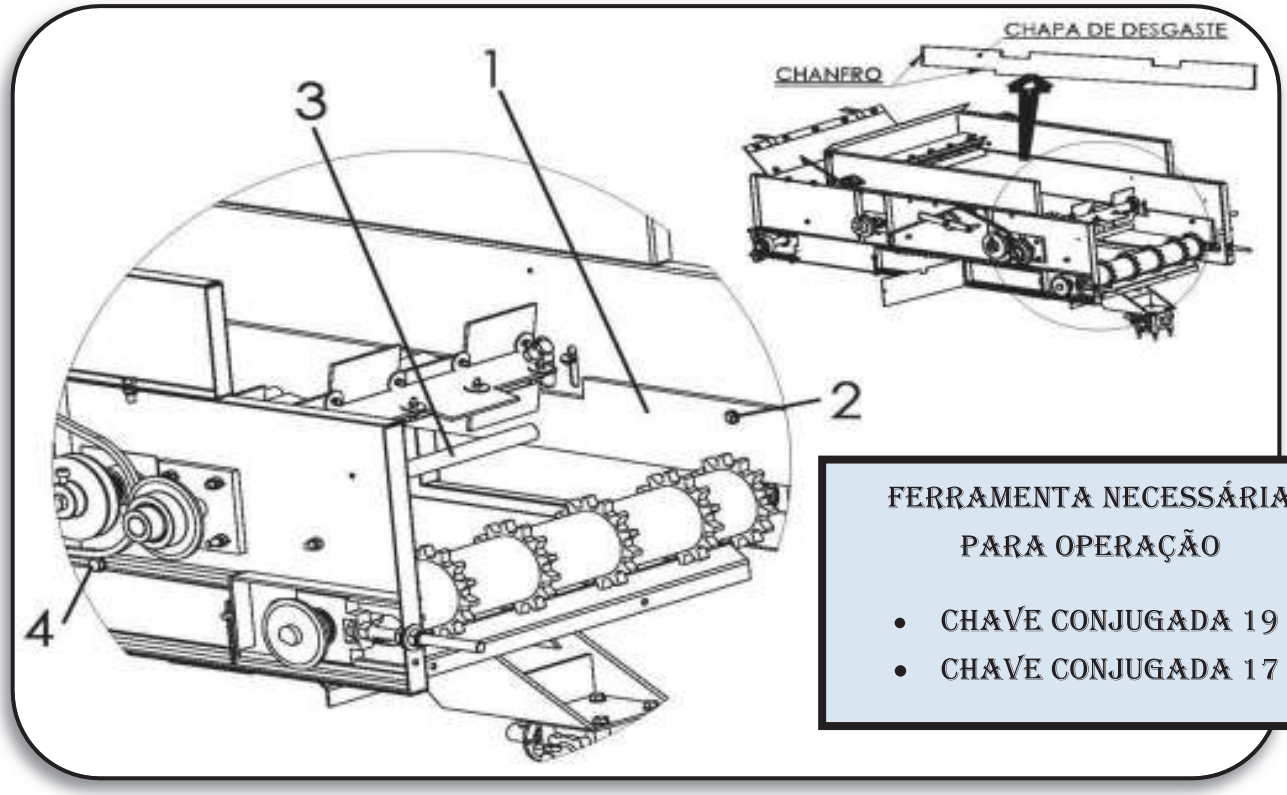

FERRAMENTA NECESSÁRIA PARA OPERAÇÃO

- CHAVE CONJUGADA 19
- CHAVE CONJUGADA 17

7.3.4. Substituindo as flanges de desgaste

O eixo frontal da esteira é composto por um rolo liso , nas duas extremidades do rolo possuímos flanges com um grau para que a esteira fique guiada no centro ca carcaça . Estas flanges por estarem em contato direto com a esteira de inox apresentam um desgaste e deverão ser substituídas quando necessário .

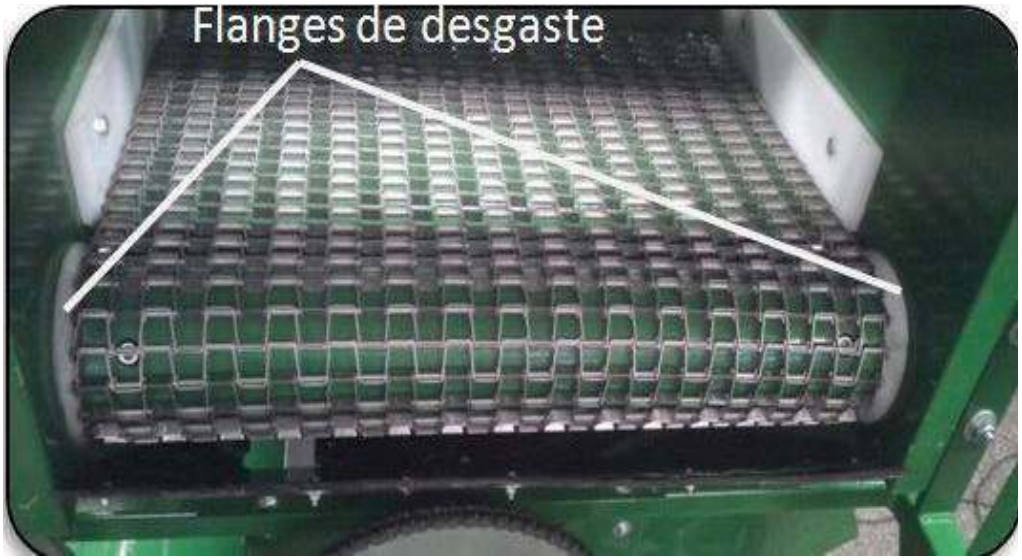

Para facilitar a substituição cada flange , uma de cada lado , está dividida em duas metades e são fixadas por um parafuso allen cônico que permitem acesso pelo lado de fora da carcaça da esteira .

Para substituir basta soltar os 4 parafusos dois de cada lado e retirar as metades pela parte superior da esteira . Se necessário desloque o rolo para um dos lados da esteira , substitua a flange do lado oposto ao deslocado , em seguida repita a operação para o lado contrário .

Indicamos a substituição das flanges a cada safra , idem as chapas de desgaste , deste modo evitamos danos maiores tanto a esteira de inox quanto a carcaça da esteira de limpeza .

FERRAMENTA NECESSÁRIA PARA OPERAÇÃO

- CHAVE ALLEN 5

7.3.5. Substituído os eixos de apoio

Temos na esteira dois eixos fixos que funcionam como apoio para a esteira , estes eixos precisarão ser substituídos após determinado tempo de uso , **porem em determinadas situações podemos apenas dar um giro no eixo , remontando o mesmo eixo com a face desgastada para baixo .**

Para isso basta soltar os parafusos (1) substituir e/ou reposicionar o eixo e reapertar os parafusos .

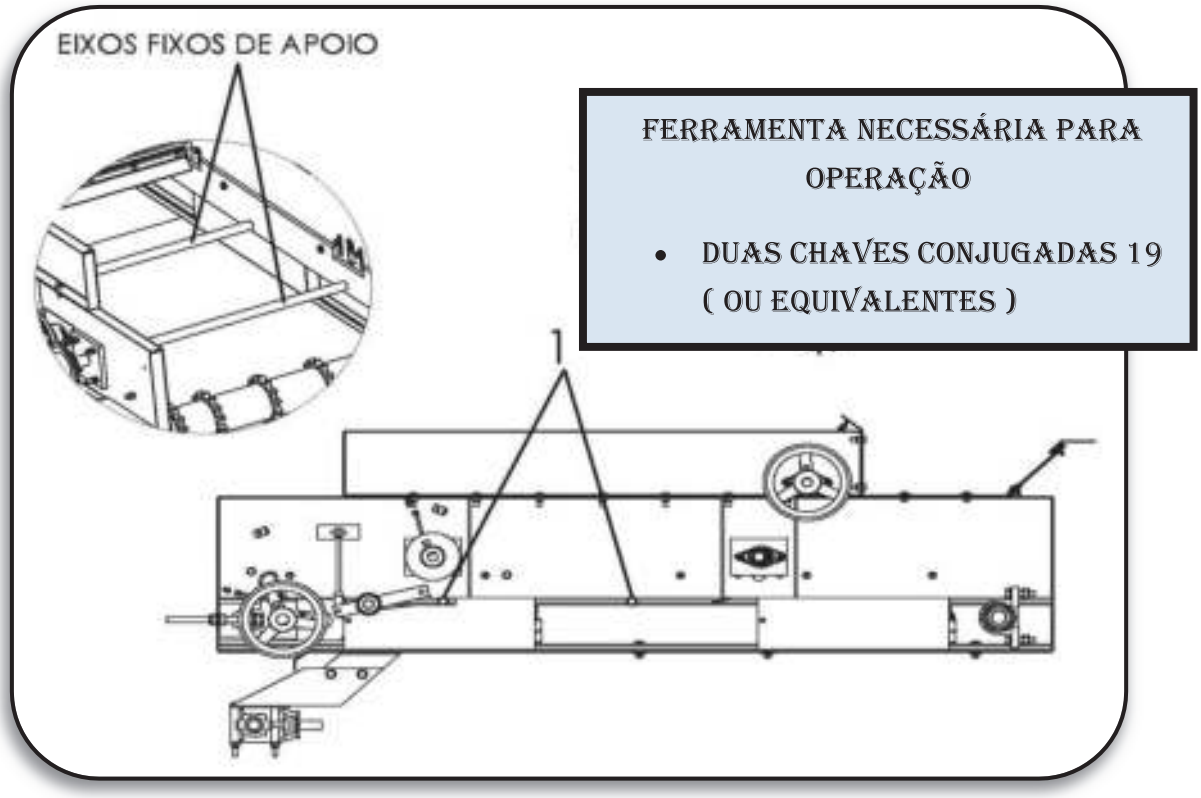

7.4. Elevador

O elevador é constituído basicamente de uma corrente agrícola onde são montadas as canecas responsáveis pelo transporte do material . Durante o tempo de vida do equipamento pode ser necessário a substituição de alguma(s) canecas do sistema e será necessário tencionar a corrente .

7.4.1. Esticando a Corrente do Elevador

Para esticar a corrente do elevador basta afrouxar os parafusos (1) , soltar a contra porca (2) e deslocar os mancais para cima apertando o parafuso (3) . É importante esticar a corrente gradativamente de ambos os lados do elevador . Ao final da operação verifique se ambos os mancais estão na mesma altura .

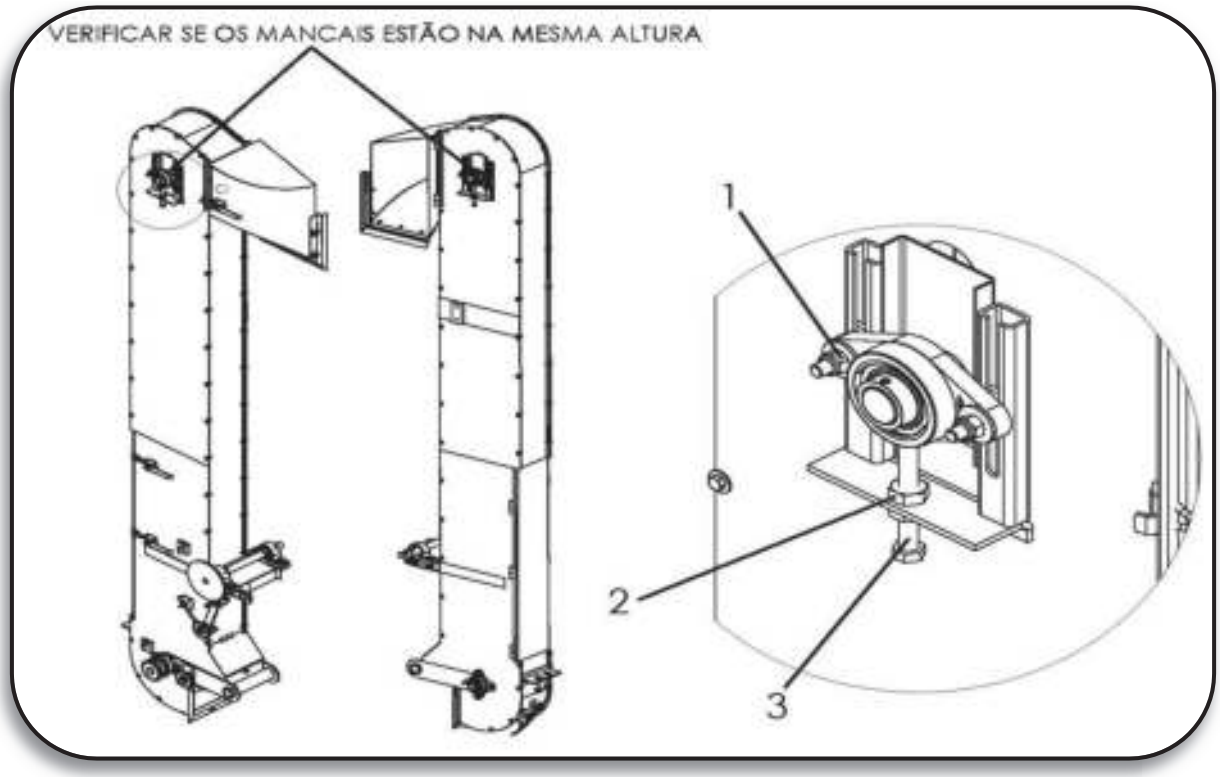

FERRAMENTA NECESSÁRIA PARA OPERAÇÃO

- CHAVE CONJUGADA 17
- CHAVE CONJUGADA19

7.4.2. Substituindo as Canecas

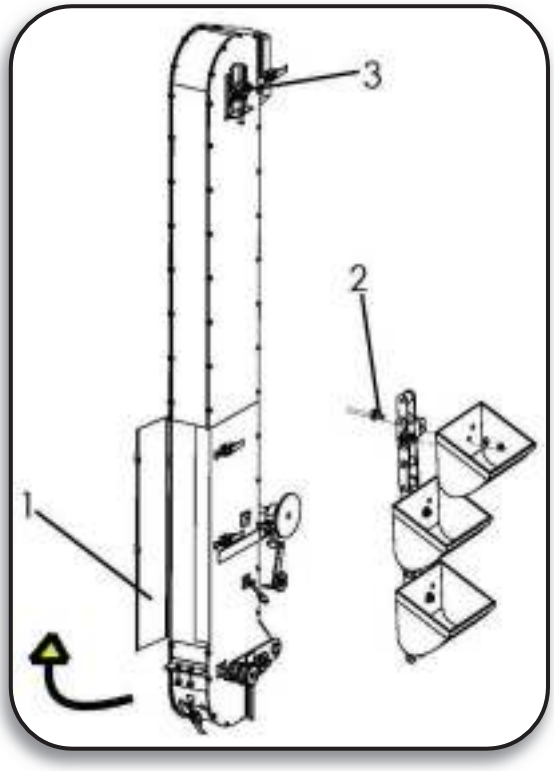

Devido ao trabalho pode ocorrer a quebra de alguma (s) canecas , para não prejudicar no transporte do material devemos substituir as canecas danificadas , está operação pode ser realizada de forma simples através da tampa do elevador (1) .

Basta abrir a tampa (1) do elevador , posicionar a caneca danificada em uma direção que seja possível o acesso pela tampa , para isso basta soltar a corrente de acionamento do elevador e rodar o eixo inferior do elevador . Após o posicionamento basta soltar os parafusos (2) que fixam a caneca à corrente , substituir a caneca e apertar os parafusos . Repita esta operação para as diversas canecas danificadas .

Para facilitar , caso for necessário , pode-se diminuir a tensão da corrente , retornando o esticador do elevador (3) e após a troca da caneca retornar o esticador para uma posição de trabalho (item 7.4.1) .

FERRAMENTA NECESSÁRIA PARA OPERAÇÃO

- ALICATE UNIVERSAL
- DUAS CHAVES CONJUGADAS 10 (OU EQUIVALENTE)
- CHAVE CONJUGADA 17 (OU EQUIVALENTE)

7.5. Transbordo

O transbordo é acionado por dois cilindros que trabalham em paralelo abrindo para o basculamento do material e fechando para retornar a posição original.

Para que o sistema funcione corretamente é necessário acionar a alavanca do comando hidráulico de forma que o cilindro atinga sempre sua abertura máxima no basculamento e retornando totalmente quando na posição de repouso .

Caso necessário fazer alguma manutenção onde qualquer mangueira relacionada a este sistema tenha que ser desconectada devemos ter atenção quando formos liga-las novamente , no ctálogo de encontramos um mapa para auxiliar na ligação. Caso haja dúvidas entre em contato com um técnico Vicon .

Ligações incorretas podem causar , quando ocorrer o acionamento , danos gravissímos a extrutura do chassi ou do transbordo .

Pode ocorrer que após as mangueiras serem religadas o transbordo não suba paralelo, caso isso ocorra retorne totalmente o cilindro e mantenha a alavanca acionada , como se quise-se recolher ainda mais,por alguns instantes, em seguida inverta o sentido da alavanca e acompanhe a subida do transbordo . Caso continui desnivelado repita a operação de recolher , repita as operações acima até que o transbordo volte a ficar alinhado .

7.6. Transmissão

No implemento podem ser observados diversos sistemas de transmissão alguns acionados por correntes e outros por correias , **todos os sistemas devem ser checados com relação a tensão das correias ou correntes , alinhamento entre os pares e os esticadores e verificação dos desgastes , desta maneira a vida útil do equipamento será maior evitando falhas repentinas e inesperadas.**

É importante observar que em todos os acionamentos feitos por correntes temos esticadores com cursos limitados , no momento que não for mais possível esticar as correntes devemos retirar um gomo da corrente e retornar o esticador (em alguns casos teremos que utilizar uma meia emenda ou redução para que possamos fechar as correntes) .

As correntes devem ser lubrificadas a cada 8 horas de trabalho utilizando óleo mineral SAE 40 ou SAE50 por meio de escova ou bico para lubrificação.

Já nos acionamentos feitos por correias não existe este recurso , quando o curso do esticador chegar ao fim devemos trocar a correia usada por uma nova (seguindo as especificações do catálogo de peças no final deste manual) .

7.6.1. Acionamento esteira de elevação (lado direito)

Este acionamento deve ser constantemente checado **a cada 6 hrs de trabalho ,** nesta operação não é necessário retirar a carenagem , é possível verificar a tensão forçando a corrente pela parte traseira da carenagem. .

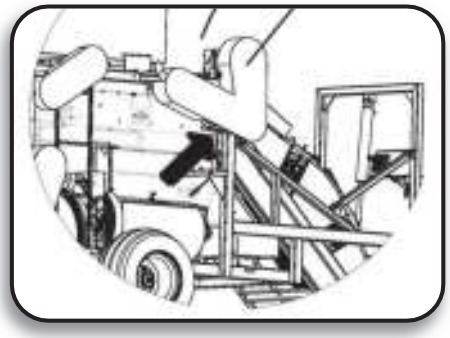

Para tencionar a corrente solte a contra porca (1) aperte o parafuso (2) e quando atingir a tensão necessária reaperte a contra porca .

Quando não tiver mais curso para esticar a corrente será necessário desmontar a carenagem , retirar a corrente removendo um gomo . Remontar retornando o esticador a uma posição satisfatória para que a corrente trabalhe com a tensão adequada.

FERRAMENTA NECESSÁRIA PARA OPERAÇÃO

- CHAVE CONJUGADA 17 (OU EQUIVALENTE)
- CHAVE CONJUGADA 19 (OU EQUIVALENTE)

7.6.2. Acionamento batedor de folhas frontal superior

Este acionamento necessita de atenção pois é responsável por boa parte do acionamento da esteira de limpeza, devemos checa-lo **a cada 12hrs de trabalho.**

Caso a correia precise ser esticada solte a contra porca (1) aperte a porca (2) de forma que o braço gire no sentido anti-horário . Ao atingir a tensão adequada reaperte a contra porca .

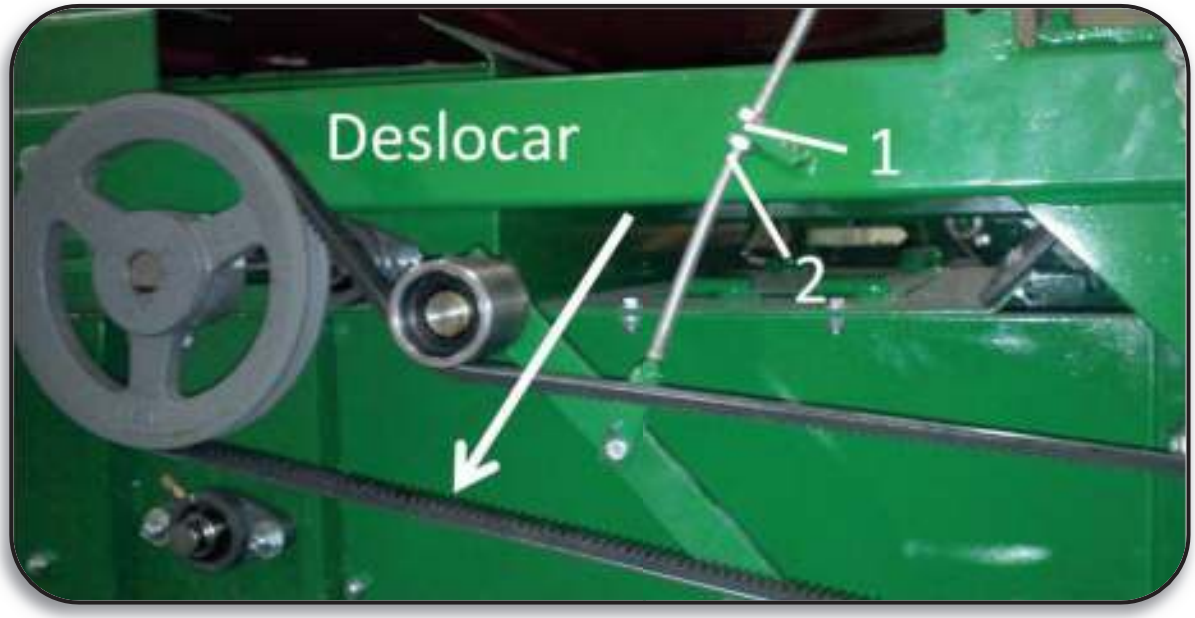

Atenção para não tencionar demais esta correia pois podemos danificar a ponta de eixo ou o rolamento do eixo no qual a polia maior está montada .

FERRAMENTA NECESSÁRIA PARA OPERAÇÃO

- DUAS CHAVES CONJUGADAS 17 (OU EQUIVALENTES)

7.6.3. Acionamento esteira de elevação (lado esquerdo)

Este acionamento deve ser constantemente checado **a cada 6 hrs de trabalho ,** nesta operação não é necessário retirar a carenagem , basta abri-la retirando as duas porcas ..

Para esticar a corrente devemos soltar a contra porca (1) do esticador , apertar o a porca (2) direcionando o esticador em direção as centro reapertar a contra porca .

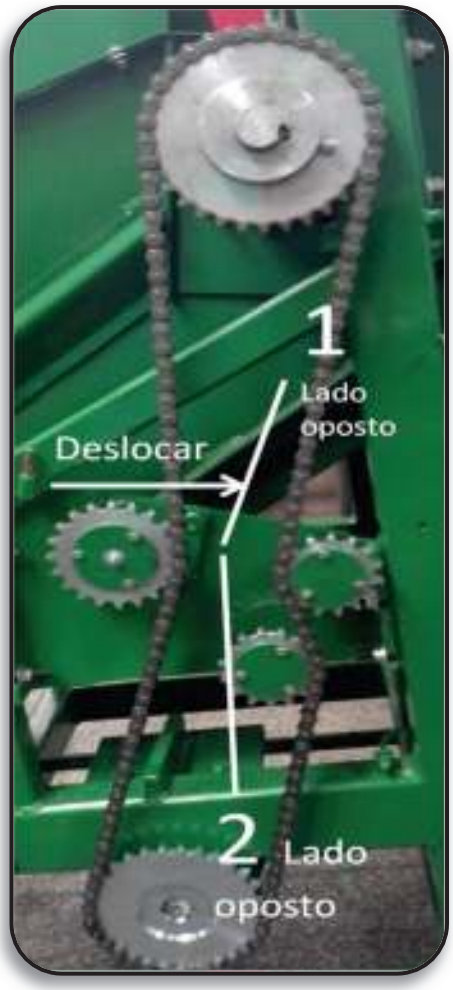

FERRAMENTA NECESSÁRIA PARA OPERAÇÃO

- CHAVE CONJUGADA 17 (OU EQUIVALENTE)
- CHAVE CONJUGADA 12 (OU EQUIVALENTE)

7.6.4. Acionamento ventilador

O ventilador trabalha em alta rotação devido a este fato devemos nos manter atentos ao desgaste da correia de acionamento , esta correia deve ser **verificada a cada 12hrs .**

Para esticar esta correia basta soltar a corrente (1) do esticador que está presa no gancho do lado direito da máquina (soldado no chassi) , esticar a correia até a tensão correta e recolocar a corrente no gancho . Caso necessário é possível altera a posição da polia do esticador .

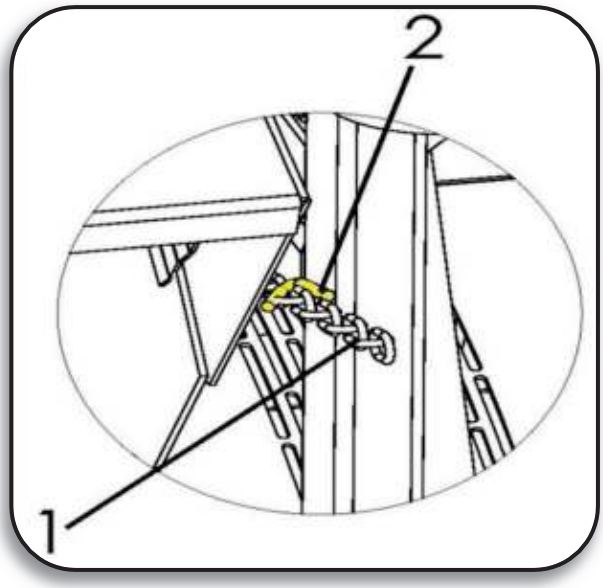

Para isso basta soltar o parafuso (3) que prende a polia (4) no esticador (5) reposicionar a polia (4) nos furos, conforme necessário, e reapertar o parafuso .

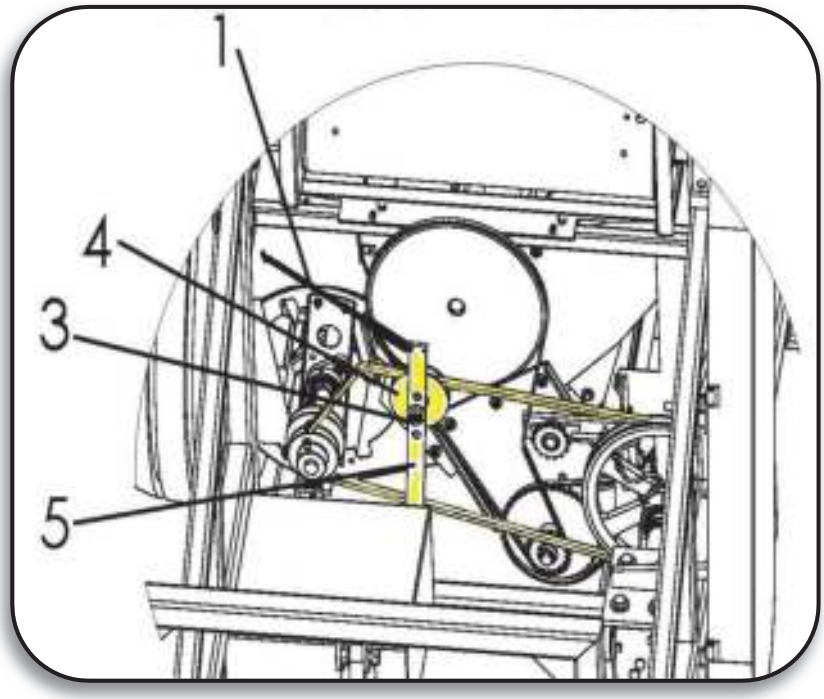

FERRAMENTA NECESSÁRIA PARA OPERAÇÃO

- DUAS CHAVES CONJUGADAS 24 (OU EQUIVALENTES)

7.6.5. Acionamento rosca sem fim e sistemas posteriores

Devemos verificar a cada **12hrs a tensão** das correntes destes acionamento , caso for necessário esticar as corrente retire a carenagem (1) para facilitar a operação (a retirada da carenagem não é obrigatória , apena facilita a operação) .

Para esticar a corrente do rosca sem fim devemos inicialmente afrouxar o parafuso (2) pra que a engrenagem tenha movimento no canal em seguida solte a contra porca (3) e aperte a porca (4) deslocando a engrenagem para baixo , para finalizar reaperte a contra porca (3) e o parafuso (2).

Para esticar a corrente do acionamento posterior (engrenagem maior) devemos afrouxar o parafuso (5) em seguida soltar a contra porca (6) , apertar a porca (7) deslocando a engrenagem para frente , para finalizar aperte a contra porca (6) e o parafuso (5)

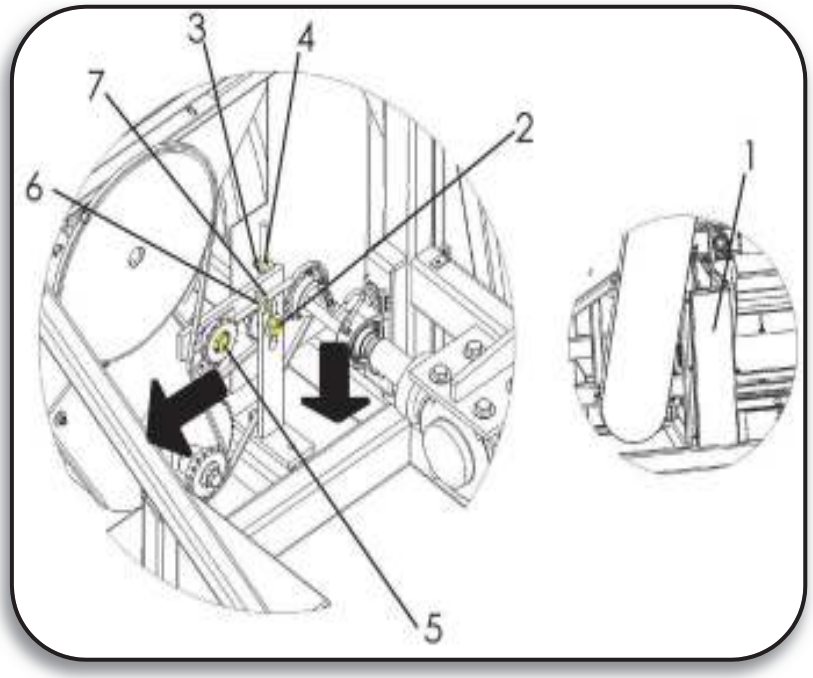

FERRAMENTA NECESSÁRIA PARA OPERAÇÃO

- CHAVE CONJUGADA 17 (OU EQUIVALENTE)
- DUAS CHAVES CONJUGADAS 24 (OU EQUIVALENTES)

7.6.6. Acionamento triê

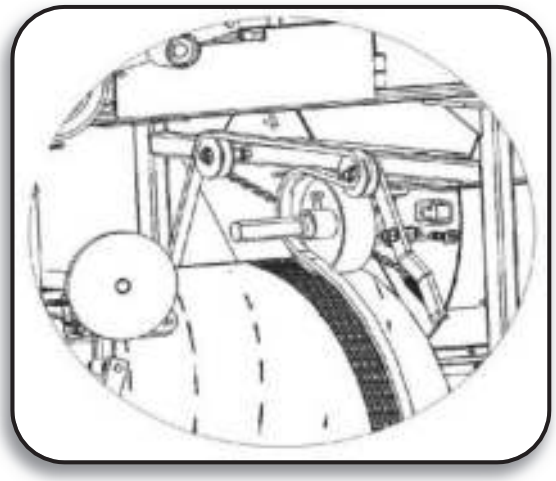

O acionamento do trie é feito por uma correia , para estica-la basta soltar a corrente (1) que está presa no gancho (2) soldado do lado esquerdo do chassi (próximo a saída da caixa de ventilação) , estique conforme for necessário e prenda novamente a corrente no gancho .

Certifique-se que a correia esteja esticada para que o trie na patine **verifique a tensão da correia a cada 6hrs de trabalho .**

Caso o trie venha a patinar interrompa imediatamente a operação e tencione a correia , o trie patinando pode causar embotamento de outras partes do implemento podendo causar danos ao equipamento .

7.6.7. Acionamento elevador e rosca sem fim do elevador

O acionamento do elevador e da rosca sem fim do elevador é feito por correntes **e deve ser verificado a cada 12hrs de trabalho.**

Para verificar a tensão na corrente basta abrir a tampa (1) retirando as porcas (2 e 3) . Para esticar a corrente basta soltar a contra porca (4) e a porca (5) , deslocar a barra roscada para cima e reapertar as porcas .

Para esticar a corrente de acionamento da rosca sem fim do elevador basta afrouxar o parafuso (6) , forçar a engrenagem esticadora (7) para baixo e reapertar o parafuso (6) .

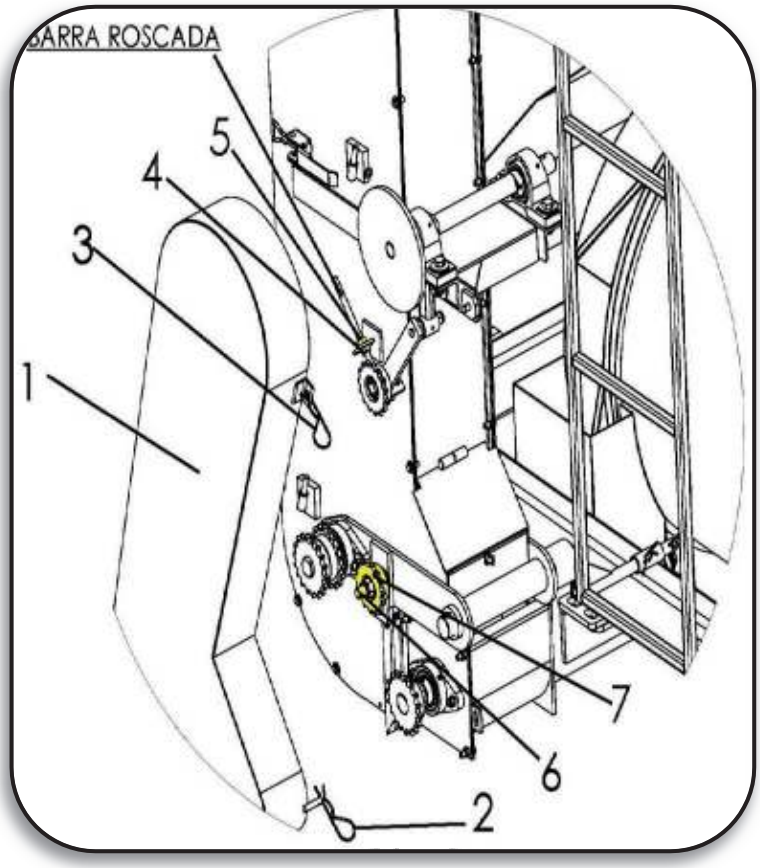

FERRAMENTA NECESSÁRIA PARA OPERAÇÃO

- CHAVE CONJUGADA 17 (OU EQUIVALENTE)
- DUAS CHAVES CONJUGADAS 24 (OU EQUIVALENTES)

7.6.8. Acionamento batedor de folha traseiro

Este acionamento é feito por correia e **deve ser verificado a cada 30hrs de trabalho** . Para verificar a tensão nesta correia é necessário retirar a carenagem (1), pra isso basta soltar as porcas (2 e 3) e retirar a carenagem .

Para esticar a correia basta soltar a contra porca (4) e a porca (5) , forçar o esticador para cima e reapertar a porca e contra porca . Para finalizar recoloque a carenagem (1) e fixando as porcas (2 e 3) .

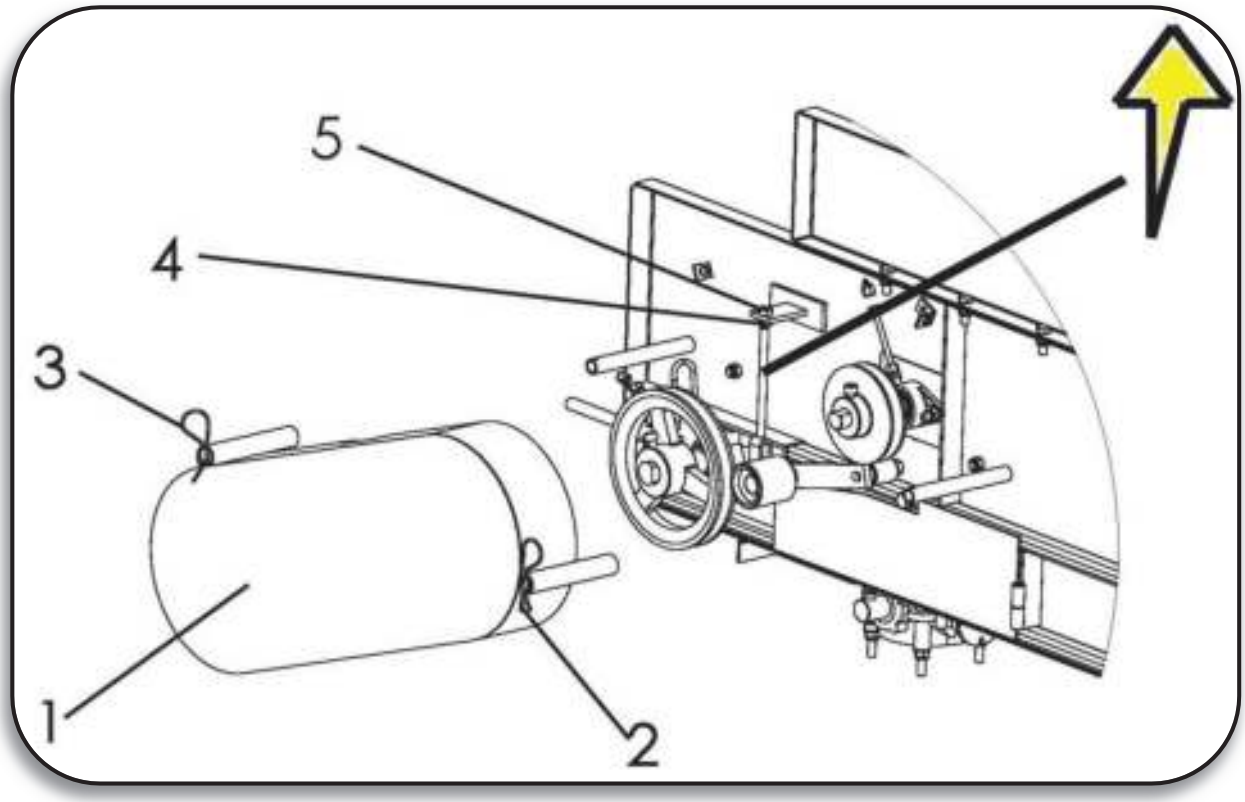

FERRAMENTA NECESSÁRIA PARA OPERAÇÃO

- CHAVE CONJUGADA 17 (OU EQUIVALENTE)

7.6.9. Acionamento esteira de limpeza

Este acionamento é feito por correntes e **deve ser verificado a cada 6hrs de trabalho e todas as vezes que regularmos a esteira de limpeza .** Para verificar a tensão da corrente basta abrir a tampa (1) retirando as porcas (2 e 3) .

Para esticar a corrente devemos afrouxar os quatro parafusos (4) e soltar a contra porca (5) , ao apertar a porca (6) deslocamos a chapa com a engrenagem para a direita e esticamos a corrente , para finalizar devemos reapertar a contra porca (5) e os parafusos (4) . Antes de iniciarmos a operação devemos fechar a tampa (1) apertando as porcas (2 e 3) .

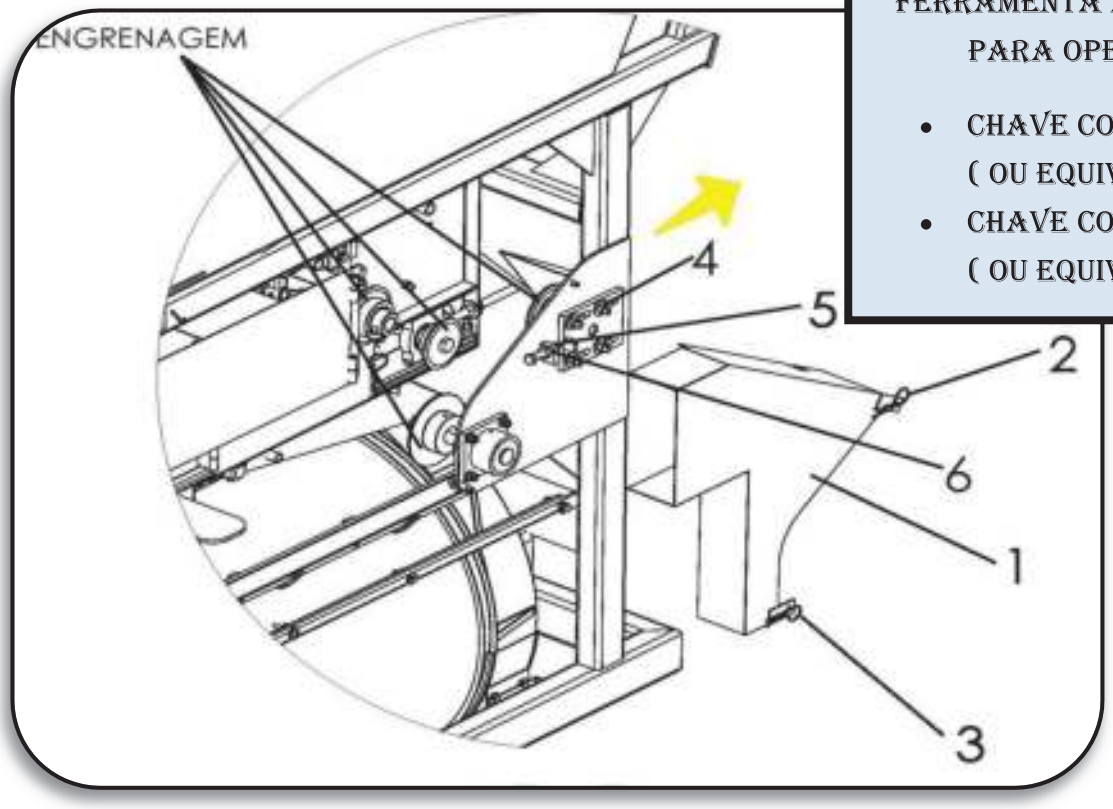

FERRAMENTA NECESSÁRIA PARA OPERAÇÃO

- CHAVE CONJUGADA 17 (OU EQUIVALENTE)
- CHAVE CONJUGADA 19 (OU EQUIVALENTE)

7.6.10. Acionamento batedor de folha frontal inferior

Este acionamento é feito por correia e **deve ser verificado a cada 12hrs de trabalho .**

Para verificar a tensão da correia não é necessário retirar a carenagem (1) , já que esta possui em sua parte inferior um rasgo pelo qual podemos verificar a tensão . Para esticar a correia , caso se faça necessário , devemos soltar a corrente (2) que está presa no gancho (3) , traciona-la até atingir a tensão correta e montar a corrente (2) novamente no gancho (3) .

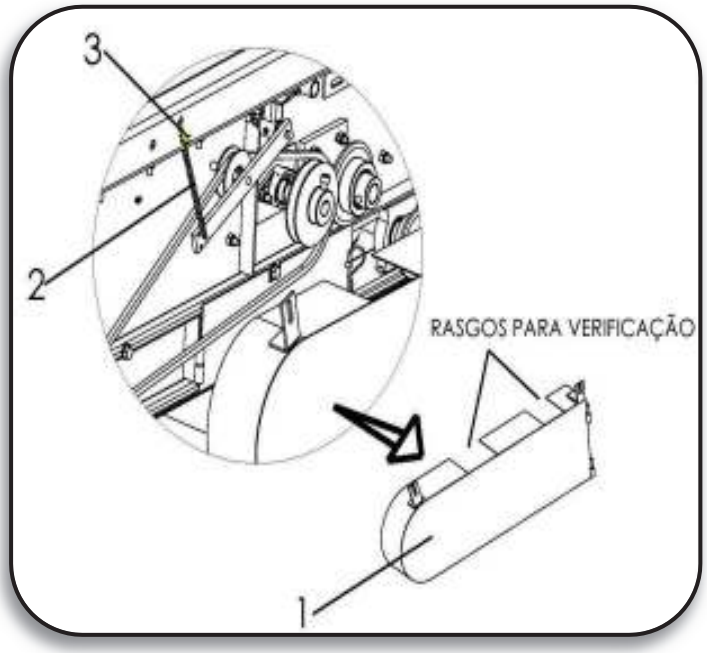

7.6.11. Acionamento batedor de folhas traseiro superior

Este acionamento é feito por corrente e deve ser **verificado a cada 12 horas de trabalho .**

Caso necessário esticar a corrente será necessário retirar a carenagem em seguida devemos soltar o parafuso (1) e deslocar a engrenagem esticadora (2) no oblongo do suporte do esticador .

Se não tiver curso suficiente podemos retirar um gomo da corrente e remontar o sistema , se necessário utilizar a meia emenda que está na caixa de ferramentas do equipamento .

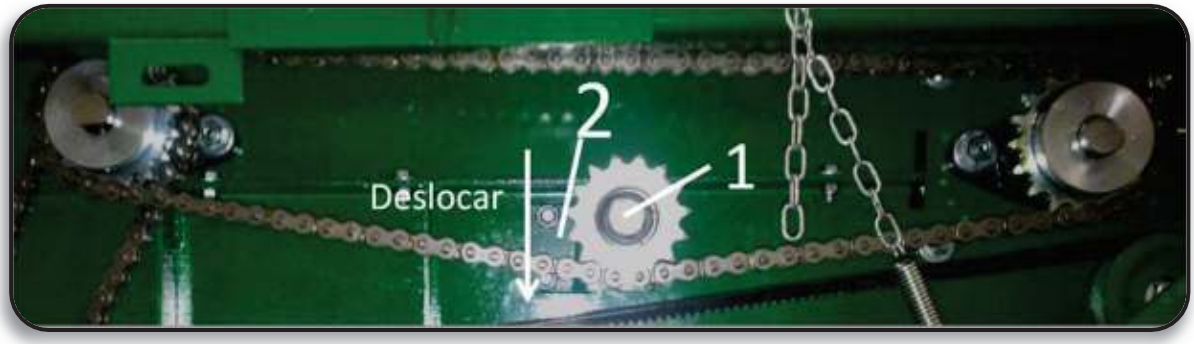

FERRAMENTA NECESSÁRIA PARA OPERAÇÃO

- DUAS CHAVES CONJUGADAS 24 (OU EQUIVALENTES)

7.6.12. Acionamento rolo raspador esteira

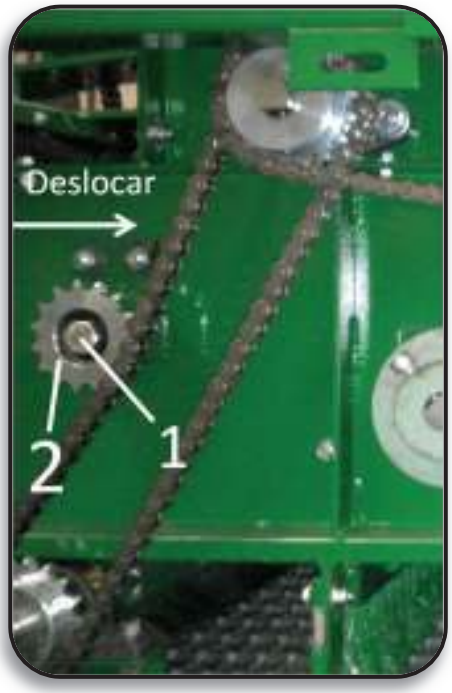

Este rolo está localizado dentro da esteira de limpeza , entre a esteira de inox , tem como função evitar que o material de retorno da esteira vá para baixo o rolo liso , podendo causar danos ao equipamento . Este rolo complementa o trabalho das cortinas de cabo de aço .

Seu acionamento é por corrente que deve ser verificada a cada 12 horas trabalhadas . Para a verificação da tensão não é necessário retirar a carenagem , se necessário esticar a corrente retire carenagem .

Para esticar a corrente basta soltar o parafuso (1) e deslocar a engrenagem esticadora (2) no oblongo do suporte do esticador .

Se não tiver curso suficiente podemos retirar um gomo da corrente e remontar o sistema , se necessário utilizar a meia emenda que está na caixa de ferramentas do equipamento .

FERRAMENTA NECESSÁRIA PARA OPERAÇÃO

DUAS CHAVES CONJUGADAS 24 (OU EQUIVALENTES)

Resumo Transmissões

Transmissão	Verificar a cada
Corrente esteira de elevação	6 horas de trabalho
Acionamento esteira de elevação (lado direito)	6 horas de trabalho
Acionamento batedor de folhas frontal superior	12 horas de trabalho
Acionamento esteira de elevação (lado esquerdo)	6 horas de trabalho
Acionamento ventilador	12 horas de trabalho
Acionamento rosca sem fim e sistemas posteriores	12 horas de trabalho
Acionamento triê	6 horas de trabalho
Acionamento elevador e rosca sem fim do elevador	12 horas de trabalho
Corrente do elevador (canecas)	24 horas de trabalho
Acionamento batedor de folha traseiro	12 horas de trabalho
Acionamento esteira de limpeza	6 horas de trabalho
Acionamento batedor de folha frontal inferior	12 horas de trabalho
Acionamento batedor de folhas traseiro superior	12 horas de trabalho
Acionamento rolo raspador esteira	12 horas de trabalho

8. Problemas , Causas e Soluções .

Segue abaixo um resumo de alguns problemas que poderemos encontrar no funcionamento do equipamento , buscamos apresentar possíveis causas e as soluções imediatas evitando que o equipamento fique fora de operação.

É importante ressaltar que trata-se apenas de uma visão geral do equipamentos para maiores detalhes ou identificação de problemas , falhas ou soluções será necessário consultar um técnico VICON .

Problemas	Causas	Soluções
Implemento não é acionado ao acionar a TDP	• Cardans de acionamento desacoplados (indevidamente acoplado) • Pino fusível de cardan de entrada rompido • Transmissão de entrada da máquina (onde é acoplado o Cadan maior)	• Remontar os cardans no implemento • Substituir pino fusível (M10 x 50 classe 8.8) • Verificar caixa de transmissão e montagem/tensão da corrente da transmissão de entrada (retirar carenagem direita) . Se necessário substituir itens danificados ou esticar a corrente
Esteira de elevação não funciona e o restante do equipamento sim .	• Correntes das taliscas soltas	• Verificar tensão das correntes e se não estão abertas (sem a emenda), proceder com a montagem
Parte traseira do implemento não funciona	• Transmissão do lado esquerdo com problemas	• Verificar caixa de transmissão .Montagem e tensão da corrente. Substituir itens danificados ou esticar a corrente
Ventilador não funciona	• Falha no acionamento , correia com pouca tensão • Falha no acionamento , correia rompida • Polia de acionamento solta	• Esticar a correia conf. instrução (item 7.5.4) • Substituir a correia (verif. especificação no catálogo de peças) • Verificar o aperto do parafuso que prende a polia no eixo e caso

	• Rolamentos danificados/travados	necessário apertá-lo. • Substituir os rolamentos
Vibração ou ruído excessiva do ventilador	• Materiais (terra , pedra , café) depositados dentro do conjunto • Palhetas danificadas ou soltas	• Realizar uma limpeza geral no conjunto • Substituir as palhetas danificadas ou apertar os parafusos de fixação
Rosca sem fim não funciona	• Acionamento da engrenagem • Rolamentos travados • Corpo da rosca solto do eixo de acionamento	• Corrente danificada ou com pouca tensão , proceder com a troca ou tencione através do esticador • Substituir os rolamentos danificados • Apertar os parafusos que fixam o corpo da rosca no eixo de acionamento
Triê não gira	• Eixo de acionamento da polia de tração da correia na gira • Polia de acionamento da correia não gira • Correia com pouca tensão • Correia rompida • Eixo principal travado • Rolamentos travados • Material ao redor do triê	• Verificar acionamento . Substituir os itens danificados ou esticar a corrente • Verificar aperto do parafuso que prende a polia ao eixo, caso necessário reapertar • Esticar a correia (item 7.5.6.) • Substituir a correia (verif. especificação no catálogo de peças) • Verif. se há algum material travando o eixo com os mancais , se necessário remove-lo • Substituir os mancais danificados • Verif. se existe algum material ao redor do trie ,preso ao chassi , que possa estar travando o sistema

Elevador não funciona	• Cardan de acionamento da caixa de transmissão	• Verif. o acoplamento do cardam de acionamento da caixa de transmissão , engate estriado e com parafuso no eixo. Se necessário substituir as partes danificadas
	• Cardan de acionamento do elevador	• Verif. a montagem do cardan
	• Pino fusível rompido	• VERIF. O ROMPIMENTO DO PINO FUSIVEL E SE NECESSÁRIO PROCEDER COM A TROCA **(VERIFICAR ESPECÍFICAÇÃO NO CATALOGO DE PEÇAS)**
	• Rolamentos travados	• Verif. rolamentos travados e se necessário substituí-los
	• Acionamento da engrenagem	• Verif. se a correte de acionamento esta devidamente esticada e se as eng. estão presas no eixo . Se necessário esticar a corrente (item 7.5.7)
	• Corrente com canecas não giram ou ruído excessivo durante o funcionamento do elevador	• Verif. se a corrente com canecas está devidamente tencionada . Caso necessário proceder conforme item 7.4.1 Ou se existe alguma caneca danificada , neste caso substituí-la (item 7.4.2)
Rosca sem fim do elevador não funciona	• Transmissão	• Verif. se a corrente esta devidamente esticada e se as engrenagens estão fixadas nos eixos . Caso necessário esticar a corrente (item 7.5.7)
	• Rolamentos travados	• Verif. se os rolamentos que apoiam a rosca sem

	• Travamento da rosca sem fim	fim estão travados • Verif. se existe algo travando a rosca sem fim . Atenção ao realizar a desobstrução , caso necessária , para não causar acidentes **(É IMPRESSÍNDIVEL QUE O TRATOR ESTEJA COM A TDP DESENGATADA)**
Esteira de limpeza não funciona	• Cardan de acionamento da caixa de transmissão • Cardan de acionamento da caixa de limpeza • Pino Fusível rompido • Esteira de inox danificada ou com pouca tensão • Eixo de tração da esteira não funciona • Rolos batedores de folha não funcionam	• Verif. o acoplamento do cardam de acionamento da caixa de transmissão , engate estriado e com parafuso no eixo. Se necessário substituir as partes danificadas • Verif. a montagem do cardan • VERIF. O ROMPIMENTO DO PINO FUSIVEL E SE NECESSÁRIO PROCEDER COM A TROCA **(VERIFICAR ESPECÍFICAÇÃO NO CATALOGO DE PEÇAS)** • Substituir a esteira (item 7.3.2) ou tracione conforme instruções no item 7.3.1 • Verif. a tensão na corrente e se as engrenagens estão fixadas ao eixo . Caso necessário tracione a corrente (item 7.5.9) • Verif. as tensões nas correias de acionamento , se necessário tencione as correias .(item 7.5.2 , 7.5.8 e 7.5.10) • Verif. se os rolamentos não estão travados . Se

		necessário substituí-los • Verif. se os rolos estão devidamente fixados aos eixos , verif. o aperto dos parafusos e se necessário reapertar • Verif. se existe algo travando os rolos batedores de folha . Atenção ao realizar a desobstrução , caso necessária , para não causar acidentes **(É IMPRESSÍNDIVEL QUE O TRATOR ESTEJA COM A TDP DESENGATADA)**
Partes hidráulicas com problemas (cilindros , rastelos , comandos ou válvulas)	• Nenhum sistema hidráulico é acionado com o acionamento do controle remoto (comando do trator)	• Verif. se o engate das mangueiras está correto (desengate as duas mangueiras do trator e em seguida reengate alterando as posições), verif. se o problema não está na tomada hidráulica do trator (acople outro implemento para fazer está verificação)
	• Vazamentos nas conexões	• Realize um reaperto da conexão que estiver vazando **(1/4 de volta no máximo)** caso o vazamento não cesse verifique as vedações e se necessário substitua a conexão ou as vedações conf. possibilidade .
	• Rastelo com rotação muito baixa ou muito alta	• Regular a velocidade conforme indicado no item 5.1.5. Caso a válvula não de regulagem será necessário substituí-la
	• Rastelos com rotação invertida (deslocando material apara as laterais	• O engate das mangueira na tomada hidráulica do trator está invertida . Acionar o comando do

	e não para o centro) • Determinado dispositivo (cilindro ou motores não funcionam)	trator no sentido contrário ou inverter as mangueiras nas tomas do trator. • Verificar se em algum ponto a mangueira que alimenta o dispositivo não esta interrompida (poder estar dobrada) ou rompida ou se não há sujeira nas mangueiras ou conexões . Desmonte as mangueira e realize uma limpeza , caso necessário substituir o item danificado .

9. Limpeza

É fundamental para o funcionamento e durabilidade do equipamento que alem das manutenções e principalmente da correta lubrificação seja realizada a limpeza do implemento , **principalmente na entre safra , quando o equipamento ficará um tempo razoável sem ser utilizado .**

Para este período é recomendada uma limpeza geral e uma lubrificação total do equipamento para que no ano seguinte esteja em condições de operação .

Durante o uso o equipamento também precisa de limpeza principalmente em três pontos que são fundamentais para a limpeza do café e para o funcionamento do equipamento. Os pontos estão um no elevador, outro na esteira de limpeza e um na rosca sem fim .

Vale ressaltar que a limpeza destes dispositivos devem ser realizadas sempre com o trator com a TDP desengatada (no neutro) para que não corramos o risco de causar acidentes graves .

9.1. Rosca sem Fim

Para realizar a limpeza basta abrir a tampa de inspeção (1) soltando as fechaduras (2) , retire a terra depositada sobre a tampa e no fundo da carcaça em seguida recoloque a tampa (1) seguindo o mesmo procedimento da retirada.

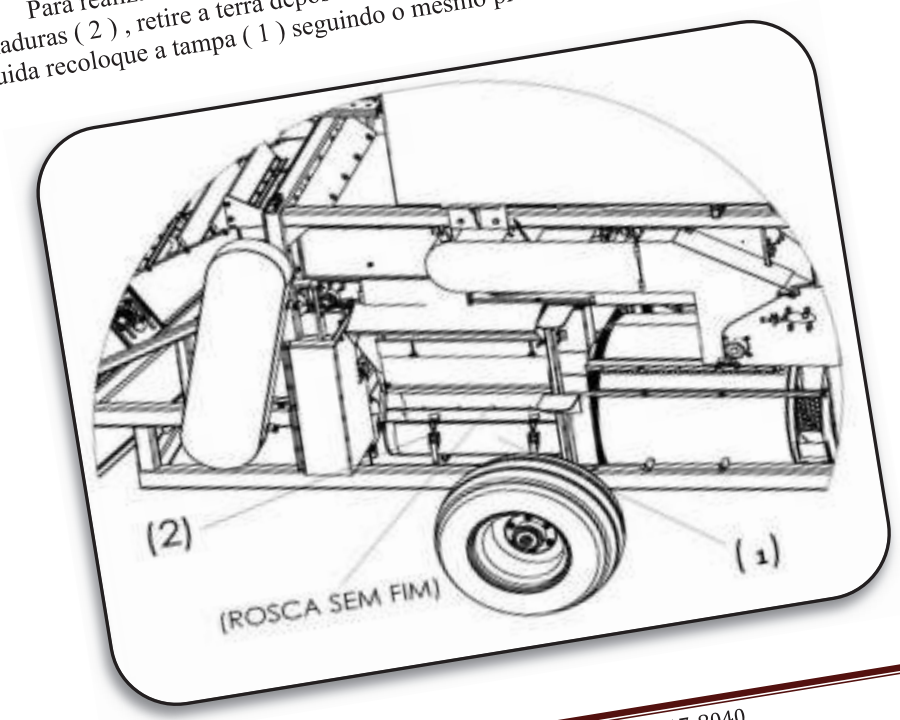

9.2. Pé do Elevador

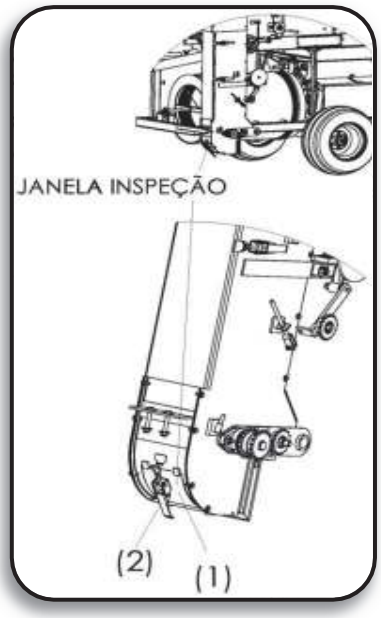

Para realizar a limpeza basta abrir a tampa de inspeção (1) localizada no pé do elevador , soltando a fechadura (2) , retire a terra depositada sobre a tampa em seguida recoloque a tampa (1) seguindo o mesmo procedimento da retirada.

9.3. Esteira de Limpeza

Para a limpeza da esteira de limpeza podemos abrir as tampas (1) e/ou (2) localizadas na parte frontal do equipamento , devemos retirar todo o material que estiver depositado entre as esteira (galhos , pedras , folhas ou mato) .

Esta operação de limpeza é de extrema importância para o bom funcionamento do equipamento , por isso solicitamos que esta operação seja realizada a cada 10 hrs de trabalho.

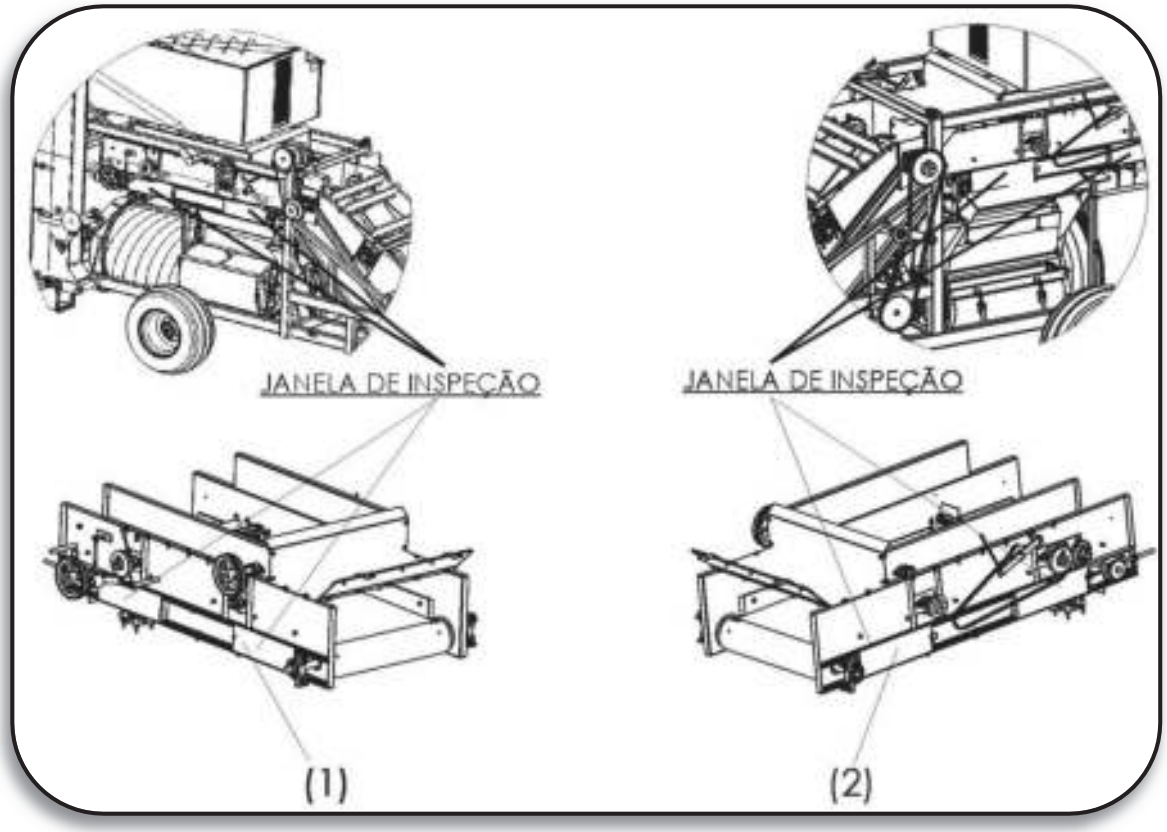

RM010010 - CONJUNTO CHASSI

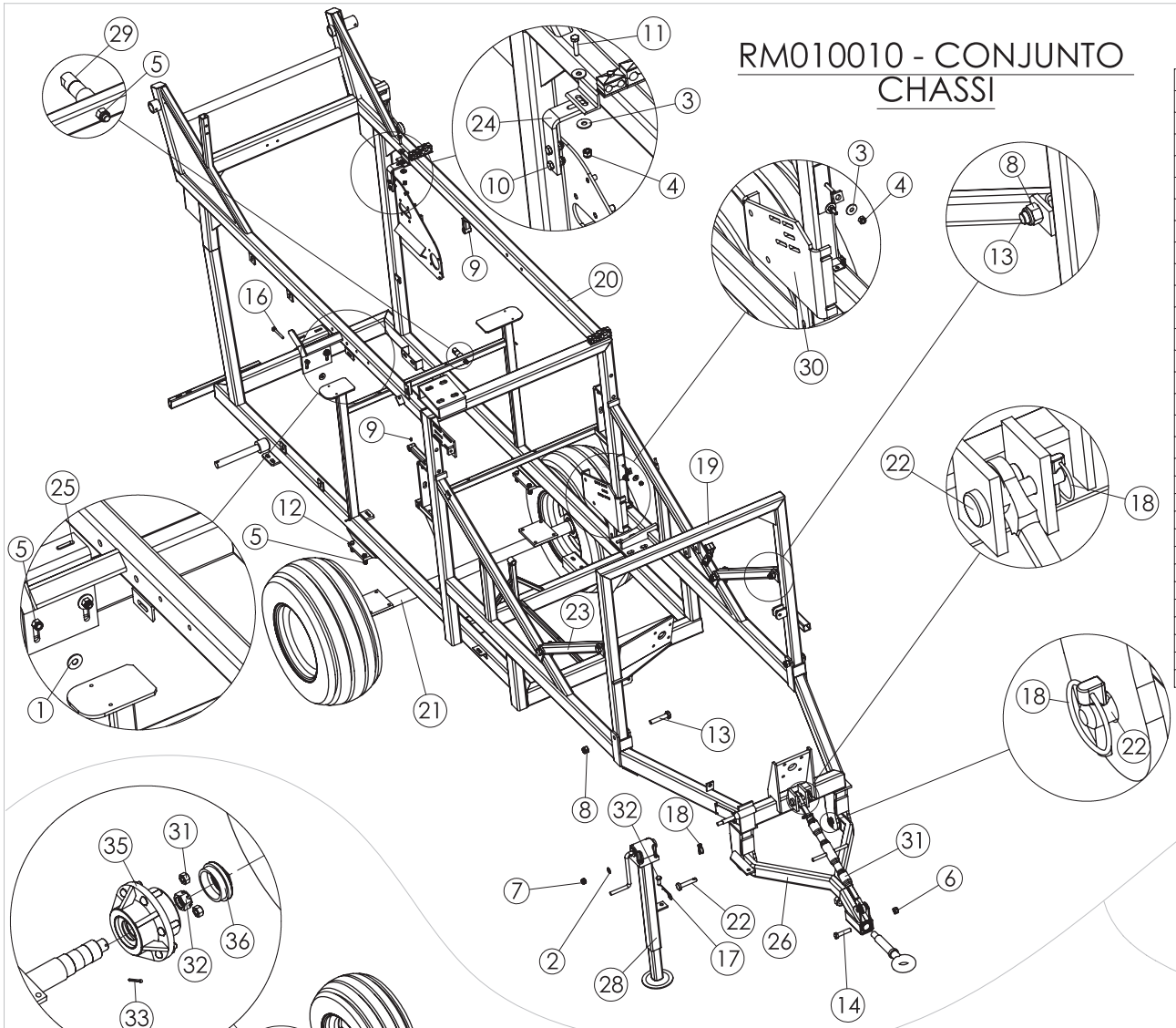

Item	Codigo	Descrição	Qtde.
1	mp131510	ARRUELA GALVANIZADA AÇO Ø 13,5 X 32 MM	4
2	mp131514	ARRUELA LISA M16 (17X30X3MM) DIN	1
3	mp131526	001.003 ARRUELA LISA 10 X 30 X 2,5 MM	8
4	mp131706	PORCA PARLOCK M 10 GALVANIZADA	7
5	mp131707	PORCA PARLOCK M 12 GALVANIZADA	11
6	mp131709	PORCA PARLOCK M 18 X 2,5 MM GALVANIZADA	1
7	mp131712	PORCA PARLOCK M 16	1
8	mp131724	PORCA PARLOCK M 20 X 2,5 GALVANIZADA	6
9	mp131859	GRAXEIRA 1/4" UNF RETA	2
10	mp131873	PARAFUSO SEXTAVADO 8.8 10 X 30 X 1,5 MM	2
11	mp131884	PARAFUSO SEXTAVADO M10 X 1,5 X 40 GALV.	1
12	mp131890	PARAFUSO SEXTAVADO M12 X 50 X 1,75MM	8
13	mp131895	PARAFUSO SEXTAVADO 8.8 M20 X 100 MA - RI	6
14	mp131897	003.029 PARAFUSO SEXTAVADO 8.8 - M18 X 80	1
16	mp131951	PARAFUSO SEXTAVADO M12X90 MA ROSCA PARCIAL	2
17	mp132500	91569 PINO TRAVA "R"	1
18	mp132501	PINO ARGOLA TRAVA	3
19	rm010004	MONTAGEM DO SUPORTE FRONTAL DO PISTÃO	1
20	rm010009	CHASSIS CATACAFÉ	1
21	rm019002	CONJ. RODA RECOLHEDORA MEIO	1
22	rm210112	005.005 PINO DO ENSACADOR 1" (1934) (RM)	3
23	rm210122	MÃO FRANCESA DO CHASSI RM	2
24	rm210173	SUPORTE FIXAÇÃO CAIXA DE LIMPEZA	1
25	rm210176	SUPORTE REFORÇADO MANCAL TRIE	1
26	rm210217	MONTAGEM CABEÇALHO CATACAFÉ	1
28	rm210229	LEVANTE MECÂNICO DA CATACAFÉ	1
29	rm212107	(SEL011) PINO DO ESTICADOR DA CORREIA	1
30	rm212110	SUPORTE PARA MONTAGEM ESTICADOR ESQUERDO	1
31	se210021	3° PONTO SELECTA	1
32	ts220184	PINO TRAVA PISTÃO MENOR TRSL 90E	1

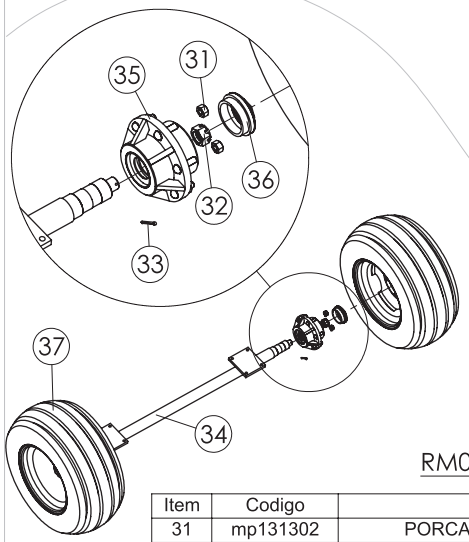

RM019002- CONJ. RODA

Item	Codigo	Descrição	Qtde.
31	mp131302	PORCA SEXTAVADA GALVANIZADA M14	12
32	mp131722	PORCA CASTELO M30 X 3,5 MM GALVANIZADA	2
33	mp132304	009.012 CUPILHA 1/8" X 2.1/2"	2
34	rm019000	EIXO DAS RODAS (RM)	1
35	rm019001	CUBO MONTADO	2
36	rm219005	CALOTA DO TUBO REFORÇADO	2
37	rm219006	RODA MONTADA	2

RM019001- CUBO MONTADO

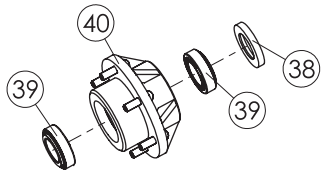

Item	Codigo	Descrição	Qtde.
38	mp133453	RETENTOR Ø90 x Ø55 x 12,5 (00964 B_SABO)	1
39	mp133805	ROLAMENTO 33110 Q	2
40	rm219007	CUBO DA RODA COM PARAFUSO	1

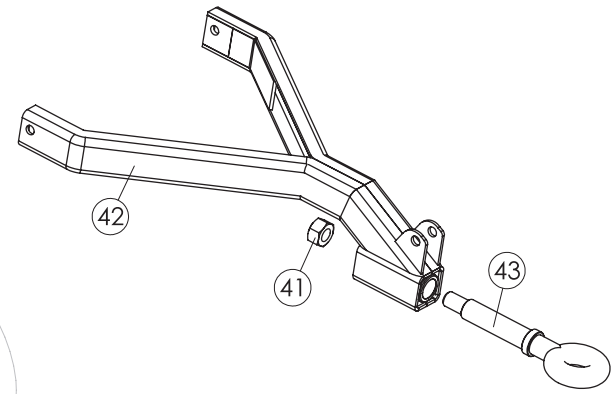

RM210217- MONTAGEM CABEÇALHO CATACAFÉ

Item	Codigo	Descrição	Qtde.
41	mp131317	007.029 PORCA SEXTAVADA M 30 X 3,5 MM	1
42	rm210216	CABEÇALHO SOLDADO CATACAFÉ	1
43	se210151	30418 - ENGATE (OCCHIONE) RIMA E990 - Ø 51 MM	1

CONJUNTO TRANSMISSÃO CATACAFÉ

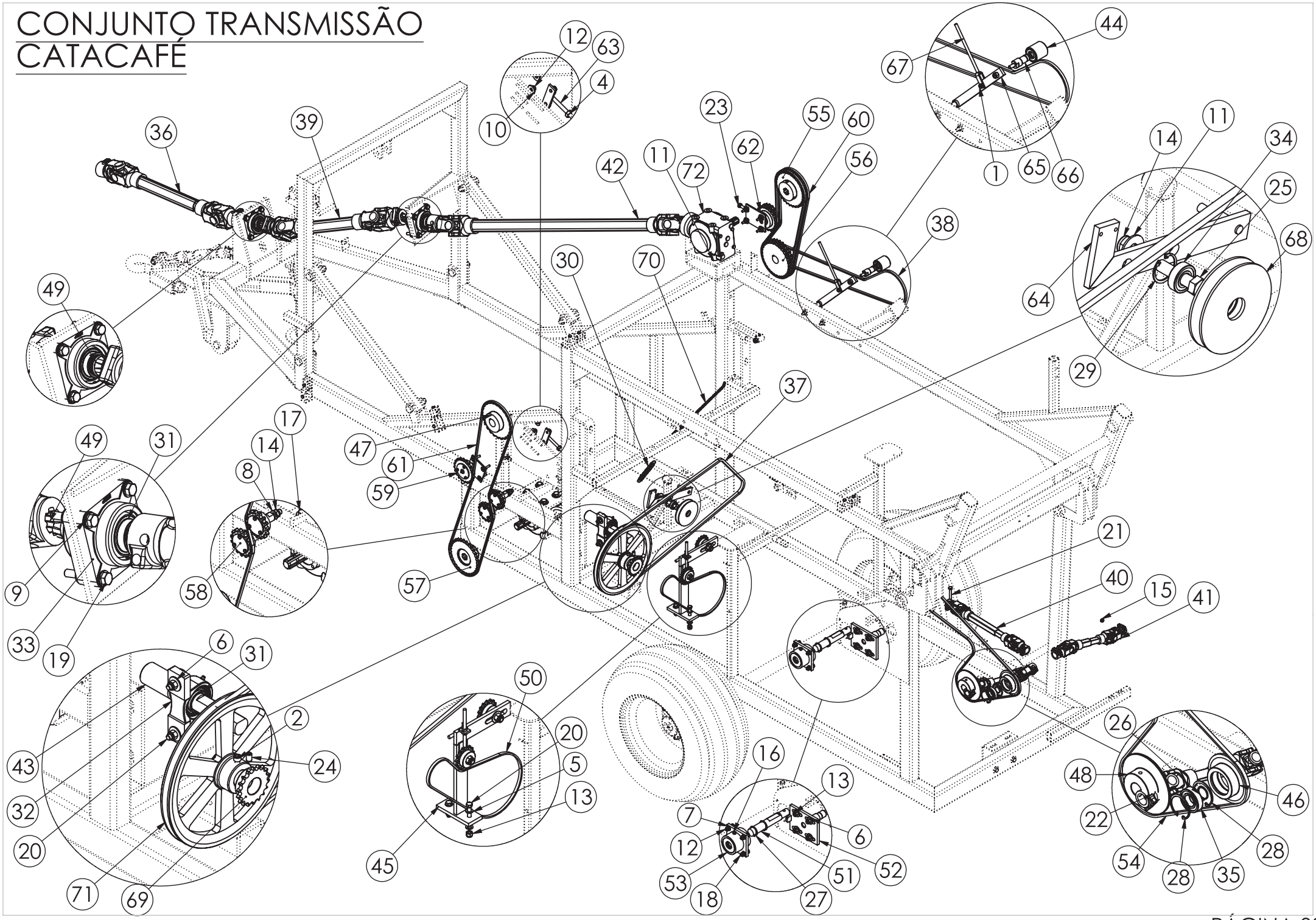

CONJUNTO TRANSMISSÃO CATACAFÉ (LISTA DE MATERIAIS)

RM012017 - MONTAGEM BUCHA ESTICADOR

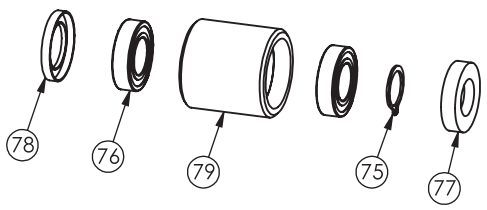

Item	Codigo	Descrição	Qtde.
79	se212029	(SEL028) BUCHA DO ESTICADOR DA CORRENTE	1
78	mp133427	RETENTOR 47 X 30 X 6	1
77	mp133426	RETENTOR 47 X 25 X 10	1
76	mp133078	ROLAMENTO 6005 DDU	2
75	mp132102	87025 ANEL TRAVA E 25	1

RM020016 - MONTAGEM FINAL DO ESTICADOR

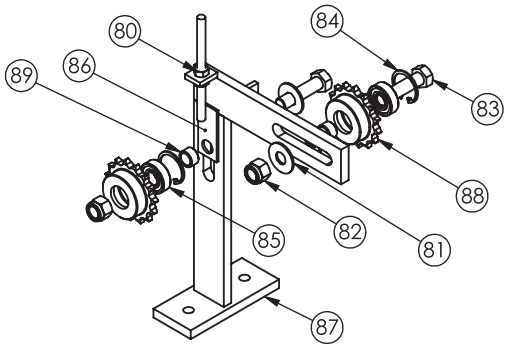

Item	Codigo	Descrição	Qtde.
89	se224025	SEPARADOR DA ROLDANA DE NYLON DO TRIE	2
88	se212038	ENGRENAGEM 50B15-USINADA	2
87	rm020019	CONJUNTO ESTICADOR 2	1
86	rm020018	CONJUNTO ESTICADOR 1	2
85	mp133079	ROLAMENTO 6203 DDU (2RS1)	2
84	mp132211	ANEL TRAVA I-40	2
83	mp131943	PARAFUSO SEXTAVADO 8.8 M16 X 65	2
82	mp131720	PORCA PARLOCK M16 X 1,5MM	2
81	mp131528	ARRUELA LISA 16 X 38 X 3 MM	2
80	mp131301	PORCA SEXTAVADA M10	4

RM212069 - MANCAL MONTADO CATACAFÉ

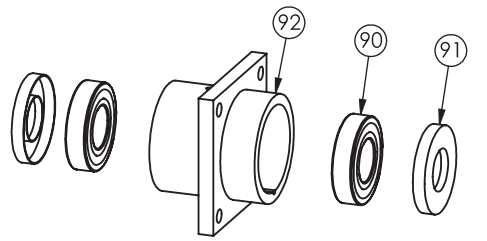

Item	Codigo	Descrição	Qtde.
92	rm212066	MANCAL CATA CAFÉ	1
91	mp133428	RETENTOR 72 x35 x 10	2
90	mp133070	ROLAMENTO 6207 DDU	2

Item	Codigo	Descrição	Qtde.
72	tr012301	CAIXA DE TRANSMISSAO 2061 (1:3,1)	2
71	se412005	POLIA 370 MM B-1-USINADA	1
70	se223089	CORRENTE DO RASTELO 3 X 14 X TAM. (250 MM)	1
69	se212022	ENGRENAGEM 50 B18 (USINADA)	1
68	rm412005	POLIA B130 ESTICADOR VENTILADOR	1
67	rm226095	SUPORTE ESTICADOR DIREITO ESTEIRA LIMPEZA	1
66	rm220111	PINO DO ESTICADOR DA CORREIA	1
65	RM220092	ESTICADOR ESTEIRA DE LIMPEZA	1
64	rm220090	ESTICADOR MAIOR CATA CAFÉ	1
63	rm215204	SUPORTE DE ARRASTE DA ENGRENAGEM ASA 60	1
62	rm215201	MONTAGEM DA ENGRENAGEM DUPLA DO ESTICADOR	1
61	rm212113	CORRENTE DA ENGRENAGEM SIMPLES ASA 60 2470 MM	1
60	rm212112	CORRENTE DA ENGRENAGEM DUPLA ASA 60 1500 MM	1
59	rm212109	MONTAGEM ENGRENAGEM 20 DENTES ESTICADOR ESQUERDO	1
58	rm212108	MONTAGEM ENGRENAGEM 15 DENTES DO ESTICADOR	2
57	rm212098	ENGRENAGEM SIMPLES Z 30 ASA 60 DA CAIXA DE TRANSMISSAO	1
56	rm212096	ENGRENAGEM DUPLA Z 30 ASA 60 ESTEIRA DE ELEVAÇAO	1
55	rm212095	ENGRENAGEM DUPLA Z 30 ASA 60 DA CAIXA DE TRANSMISSAO	1
54	rm212083	CORRENTE TRANSMISSAO E ESTEIRA LIMPEZA ASA 50 2000MM	1
53	rm212069	MANCAL MONTADO CATA CAFÉ	1
52	RM212068	SUPORTE SOLDADO ENGRENAGEM CATA CAFÉ	1
51	RM212063	EIXO MANCAL CATA CAFÉ	1
50	rm212037	CORRENTE TRANSMISSAO ROSCA SEM FIM ASA 50 1230MM	1
49	rm212025	EIXO ESTRIADO DA TRANSMISSAO (RM)	2
48	rm212012	ENGRENAGEM 30 ASA 50	1
47	rm212008	ENGRENAGEM Z31 ASA 60	1
46	rm212001	ENGRENAGEM 24 ASA 50	1
45	rm020016	MONTAGEM FINAL ESTICADOR	1
44	rm012017	MONTAGEM BUCHA ESTICADOR	1
43	rm012012	MONTAGEM EIXO COM BUCHA ESTRIADA	1
42	mp134008	CARDAN PRINCIPAL DA RECOLHEDORA DE MEIO	1
41	mp134007	CARDAN DO ELEVADOR DA RECOLHEDORA DE MEIO 340MM COMP. TOTAL	2
40	mp134006	CARDAN DO ELEVADOR DA RECOLHEDORA DE MEIO 380MM COMP. TOTAL	1
39	mp134005	CARDAN MENOR PRINCIPAL DA RECOLHEDORA DE MEIO	1
38	mp133589	CORREIA B79	1
37	mp133528	CORREIA B91	1
36	mp133310	028.004 CARDAN C5001/8P - SELECTA / TRL / TRC /TRS	1
35	mp133080	002.026 ROLAMENTO 6206 DDU	1
34	mp133079	ROLAMENTO 6203 DDU (2RS1)	1
33	mp133054	MANCAL FY508 M (TIPO FLANGE 4 FUROS)	4
32	mp133052	MANCAL SY508 M (P208)	1
31	mp133035	ROLAMENTO YAR-208 2F	5
30	mp132453	MOLA DO ESTICADOR SELECTA	2
29	mp132211	ANEL TRAVA I-40	1
28	mp132202	ANEL TRAVA I 62	2
27	mp132111	ANEL TRAVA E 40	6
26	mp132100	ANEL TRAVA E 30	1
25	mp131943	PARAFUSO SEXTAVADO 8.8 M16 X 65	1
24	mp131942	PARAFUSO ALLEN SEM CABEÇA M12 X 20 X 1,75M	1
23	mp131941	PARAFUSO SEXTAVADO M12 X 60 X 1,75	1
22	mp131917	PARAFUSO SEXTAVADO M8 X 60 X 1,25MM	4
21	mp131896	PARAFUSO SEXTAVADO M10 X 60 MA	1
20	mp131890	PARAFUSO SEXTAVADO M12 X 50 X 1,75MM	4
19	mp131889	PARAFUSO SEXTAVADO M12 X 75 MM	8
18	mp131884	PARAFUSO SEXTAVADO M10 X 1,5 X 40 GALV.	4
17	mp131876	PARAFUSO SEXTAVADO M16 X 30 MA	8
16	mp131854	GRAXEIRA 1/8" NPT - 27 45 GRAUS	1
15	mp131719	PORCA PARLOCK M8	5
14	mp131712	PORCA PARLOCK M 16	3
13	mp131707	PORCA PARLOCK M 12 GALVANIZADA	10
12	mp131706	PORCA PARLOCK M 10 GALVANIZADA	12
11	mp131528	ARRUELA LISA 16 X 38 X 3 MM	9
10	mp131526	001.003 ARRUELA LISA 10 X 30 X 2,5 MM	8
9	mp131519	ARRUELA 13 X 25 X 2,5 MM GALVANIZADA	17
8	mp131514	ARRUELA LISA M16 (17X30X3MM) DIN	2
7	mp131512	ARRUELA LISA GALVANIZADA 10 X 20 X 2MM	8
6	mp131510	ARRUELA GALVANIZADA AÇO Ø 13,5 X 32 MM	8
5	mp131509	ARRUELA LISA GALVANIZADA M 12 (13 X 24 MM)	4
4	mp131308	PORCA SEXTAVADA M12	2
3	mp131301	PORCA SEXTAVADA M10	2
2	mp131213	PARAFUSO ALLEN M10 X 30 X 1,5 MM	1
1	mp131211	PARAFUSO SEXTAVADA M8 X 30 X 1.25MM	1

RM212108 - MONTAGEM ENGRENAGEM 15 DENTES DO ESTICADOR

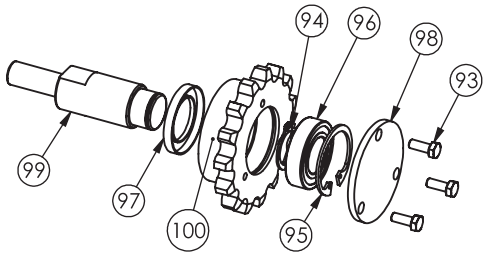

Item	Codigo	Descrição	Qtde.
100	rm212093	ENGRENAGEM SIMPLES Z 15 ASA 60 ESTICADOR	1
99	rm212089	EIXO ENGRENAGEM 15 DENTES	1
98	rm210186	TAMPA MENOR DA ENGRENAGEM	1
97	mp133427	RETENTOR 47 X 30 X 6	1
96	mp133078	ROLAMENTO 6005 DDU	1
95	mp132212	ANEL TRAVA I-47	1
94	mp132102	87025 ANEL TRAVA E 25	1
93	mp131415	PARAFUSO SEXTAVADO INOX M6 X 16	3

RM212109 - MONTAGEM ENGRENAGEM 20 DENTES ESTICADOR ESQUERDO

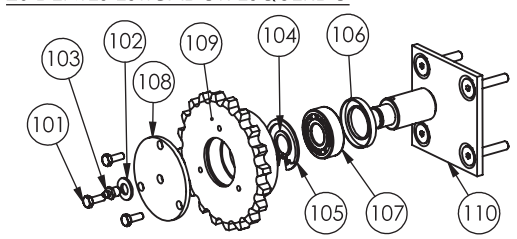

Item	Codigo	Descrição	Qtde.
110	rm215202	SUPORTE PARA REGULAGEM ESTICADOR ESQUERDO	1
109	rm212094	ENGRENAGEM SIMPLES Z 20 ASA 60 ESTICADOR	1
108	rm210185	TAMPA MAIOR DA ENGRENAGEM	1
107	mp133826	ROLAMENTO DE ROLOS NUP204	1
106	mp133427	RETENTOR 47 X 30 X 6	1
105	mp132212	ANEL TRAVA I-47	1
104	mp132101	87020 ANEL TRAVA E 20	1
103	mp131850	GRAXEIRA 1/8 NPT 27 RETA	1
102	mp131512	ARRUELA LISA GALVANIZADA 10 X 20 X 2MM	1
101	mp131415	PARAFUSO SEXTAVADO INOX M6 X 16	3

RM215201 - MONTAGEM DA ENGRENAGEM DUPLA DO ESTICADOR

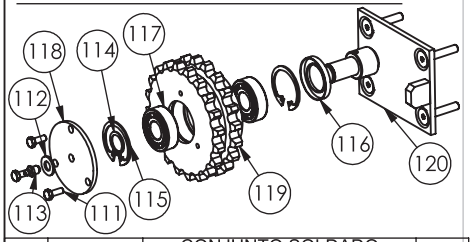

Item	Codigo	Descrição	Qtde.
120	rm215200	CONJUNTO SOLDADO SUPORTE ESTICADOR	1
119	rm212092	ENGRENAGEM DUPLA Z 20 ASA 60 DO ESTICADOR	1
118	rm210185	TAMPA MAIOR DA ENGRENAGEM	1
117	mp133826	ROLAMENTO DE ROLOS NUP204	2
116	mp133427	RETENTOR 47 X 30 X 6	1
115	mp132212	ANEL TRAVA I-47	2
114	mp132101	87020 ANEL TRAVA E 20	1
113	mp131850	GRAXEIRA 1/8 NPT 27 RETA	1
112	mp131512	ARRUELA LISA GALVANIZADA 10 X 20 X 2MM	1
111	mp131415	PARAFUSO SEXTAVADO INOX M6 X 16	3

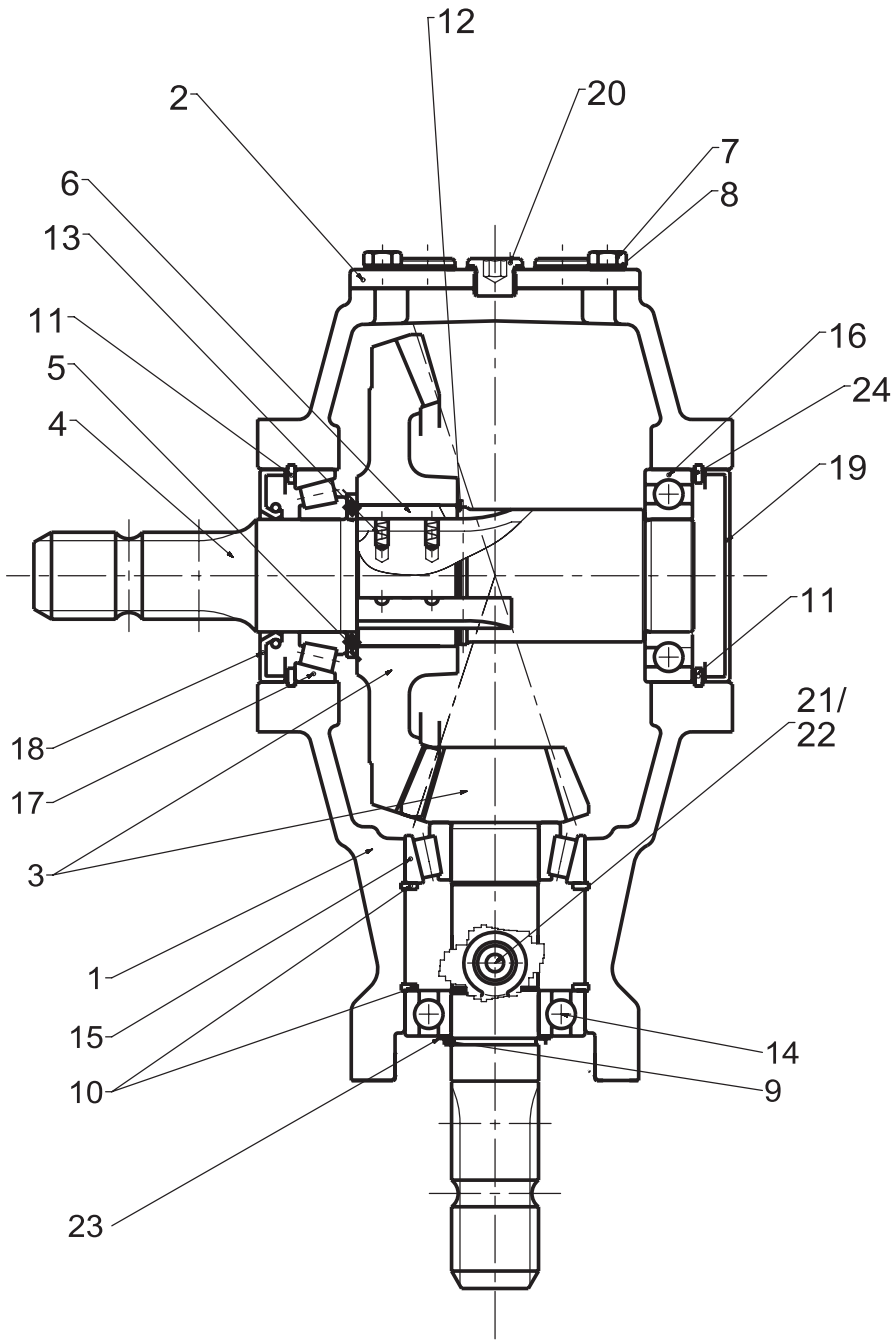

item	código	Descrição	qtde
1	TR212052	CARCAÇA USINADA DA CX.2061	1
2	TR212029	TAMPA USINADA DA CX. 2061	1
3	TR212053	CJ. COROA E PINHÃO R=1:3, 10 - CX.2061 GL	1
4	TR212054	EIXO XY MONT.R - CX. 2061 GL	1
5	TR212055	ARRUELA 60,3X40,2X4,0 - CX.2061GL	1
6	TR212056	CHAVETA ESP. GL L=40	3
7	MP131900	PARAF. SEXT. M8x20x1,25	4
8	MP131539	ARRUELA PRESSÃO 8,2x14,8x1,6 DIN128B ZINC.BR.	4
9	MP132105	ANEL ELASTICO E.35X2,50 DIN 471/2	1
10	MP132215	ANEL ELASTICO I.72X2,50 DIN 472/1	2
11	MP131210	ANEL ELASTICO I.80X2,50 DIN 472/1	2
12	TR212057	ANEL SP 50x1,12 DIN 5417 - CX. 2061 GL	1
13	TR212058	MOLA ARAME 0,5 (DI13,8xDE4,8xCOMPR14)	6
14	MP133020	ROLAMENTO 6207	1
15	MP133071	ROLAMENTO 30207	1
16	MP133023	ROLAMENTO 6208	1
17	MP133038	ROLAMENTO 30208	1
18	MP133415	RETENTOR 40x80x10 BR	1
19	TR212059	TAMPA VULCANIZADA 80X10	1
20	MP140503	BUJÃO 3/8" GAS CIL.C/ VED. ALUM.	4
21	TR212051	RESPIRO 1/4" BSPT- CX. 2061	1
22	MP140502	BUJÃO SEXT. INT. 1/4" DIN 906 BSPT 19f/"	1
23	TR212060	CÇ ESPAÇ E.035 CJ.	1
24	TR212061	CÇ ESPAÇ I.080 CJ.	1

REV.	DESCRIÇÃO	FEITO	APROV.	DATA

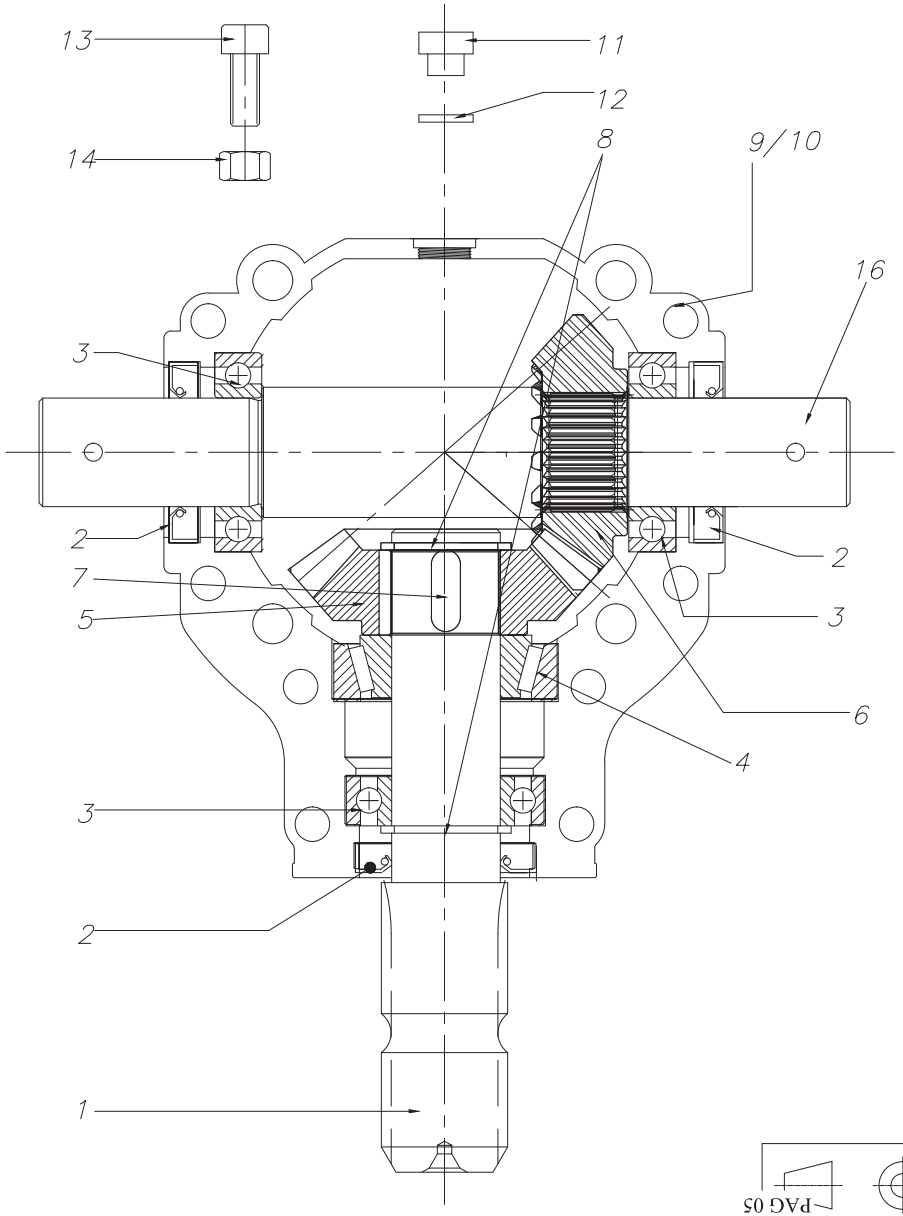

TIPO DE ÓLEO: SAE 90 EP
QTDE DE ÓLEO: 0,6 L

Nº	CÓDIGO	DESCRIÇÃO	QTD.
01	BPN-105	EIXO Z - 6 ESTRIAS	01
02	355000030	RETENTOR 30x50x7 BRG	03
03	354102030	ROLAMENTO DE ESFERAS 6006	03
04	354400030	ROLAMENTO CÔNICO 30206	01
05	BPN-102	ENGRENAGEM CÔNICA Z=17	01
06	BPN-128	ENGRENAGEM CÔNICA Z=15	01
07	370007000	CHAVETA B 8x7x22	01
08	BPN-119	ANEL ELÁSTICO E30x1,5	02
09	19025000M	CARCAÇA 1/2 - CX. 1020	01
10	19025000N	CARCAÇA 1/2 - CX. 1020	01
11	373028000	BUJÃO ÓLEO 3/8"	03
12	298301600	ANEL VEDAÇÃO 16x21,5x2,5	01
13	303015200	PARAFUSO ALLEN M8x50x1,25	08
14	330002620	PORCA SEXTAVADA M8x1,25	08
15	500001	PLAQUETA DE IDENTIFICAÇÃO	01
16	295134	EIXO XY - LISO COM FURO	01

1º DIEDRO

DESENHADO POR: J. Rafael	ROTAÇÃO DE ENTRADA: 540		
DATA: 21/11/12	POTÊNCIA DE ENTRADA: 20 CV/15 KW		
ARQUIVO CAD: CAIXAS	PESO: ~ 6 kg	APROVADO: Ligia	ESCALA DO DESENHO: 1:1
DESCRIÇÃO: CAIXA 1020 / R=1:1,13 / MONT. "G"			CÓDIGO: 1020113GB02
DIMENSÃO / TIPO / NOTA: CLIENTE: VICON			

FORMATO A2-420X594mm

REPRODUÇÃO NÃO PERMITIDA TODOS OS DIREITOS RESERVADOS TOUTE REPRODUCTION NON AUTORISEE EST INTERDITE VIETATE LE RIPRODUZIONI NON AUTORIZZATE

CONJUNTO TRANSMISSÃO CATA CAFE (CARDANS)

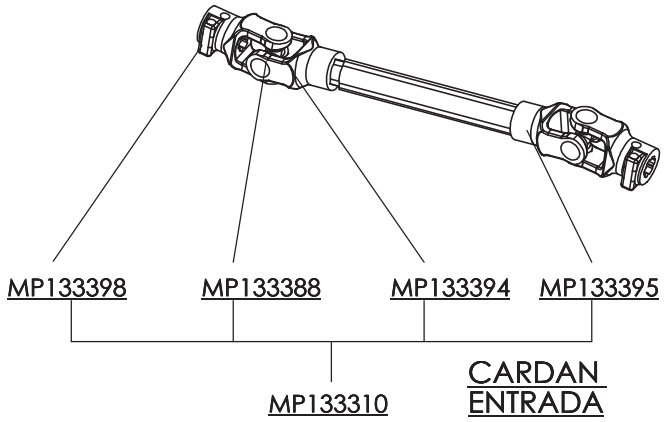

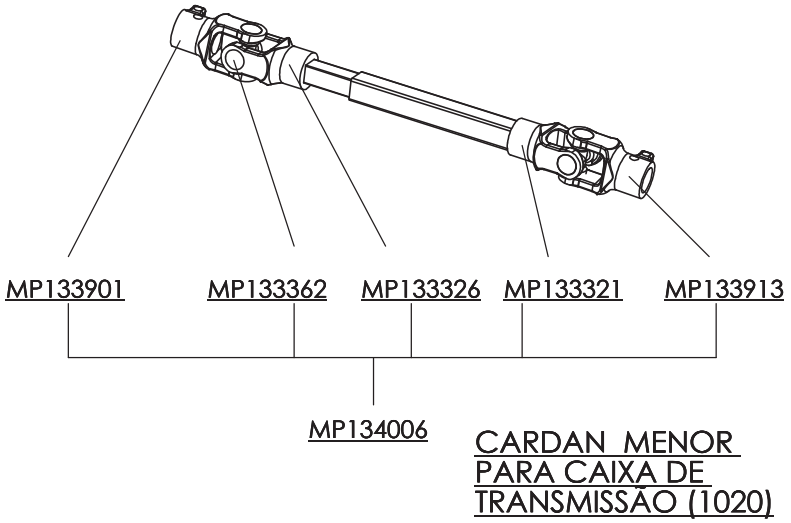

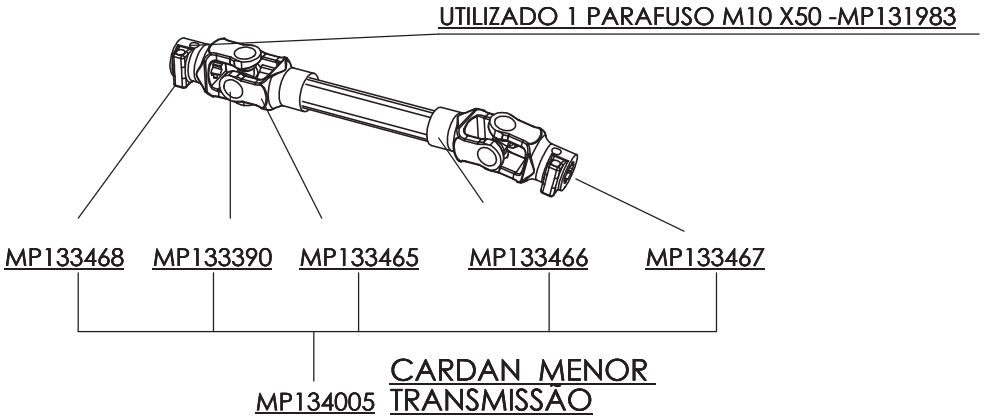

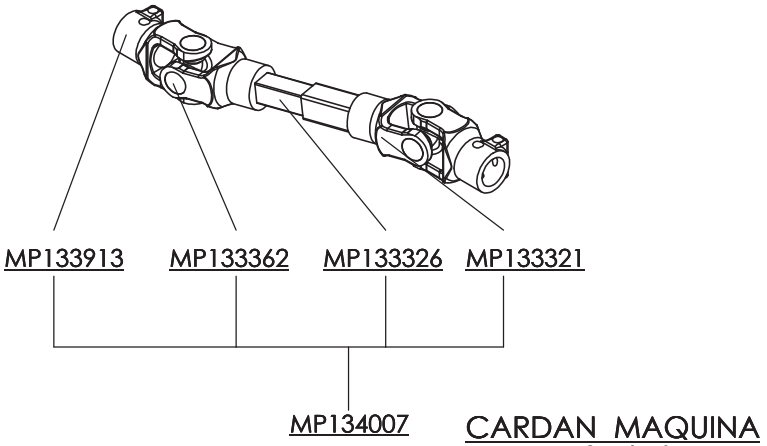

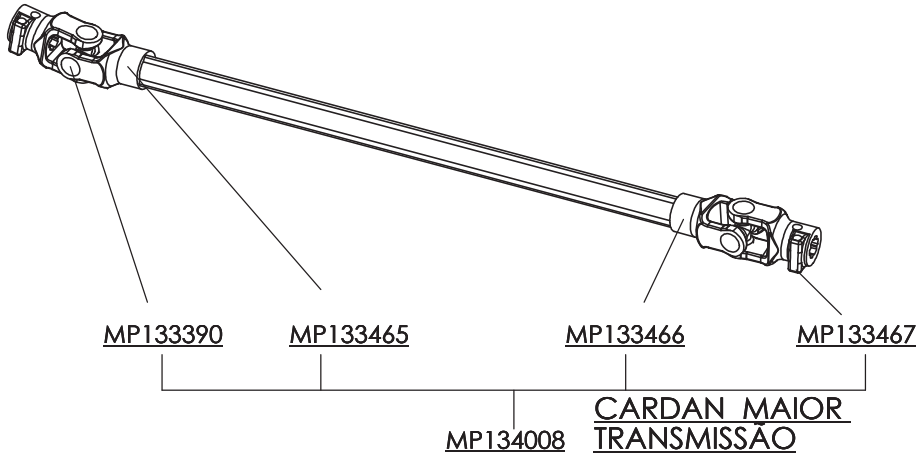

CONJUNTO ESTEIRA DE ELVAÇÃO CATACAFÉ 2016

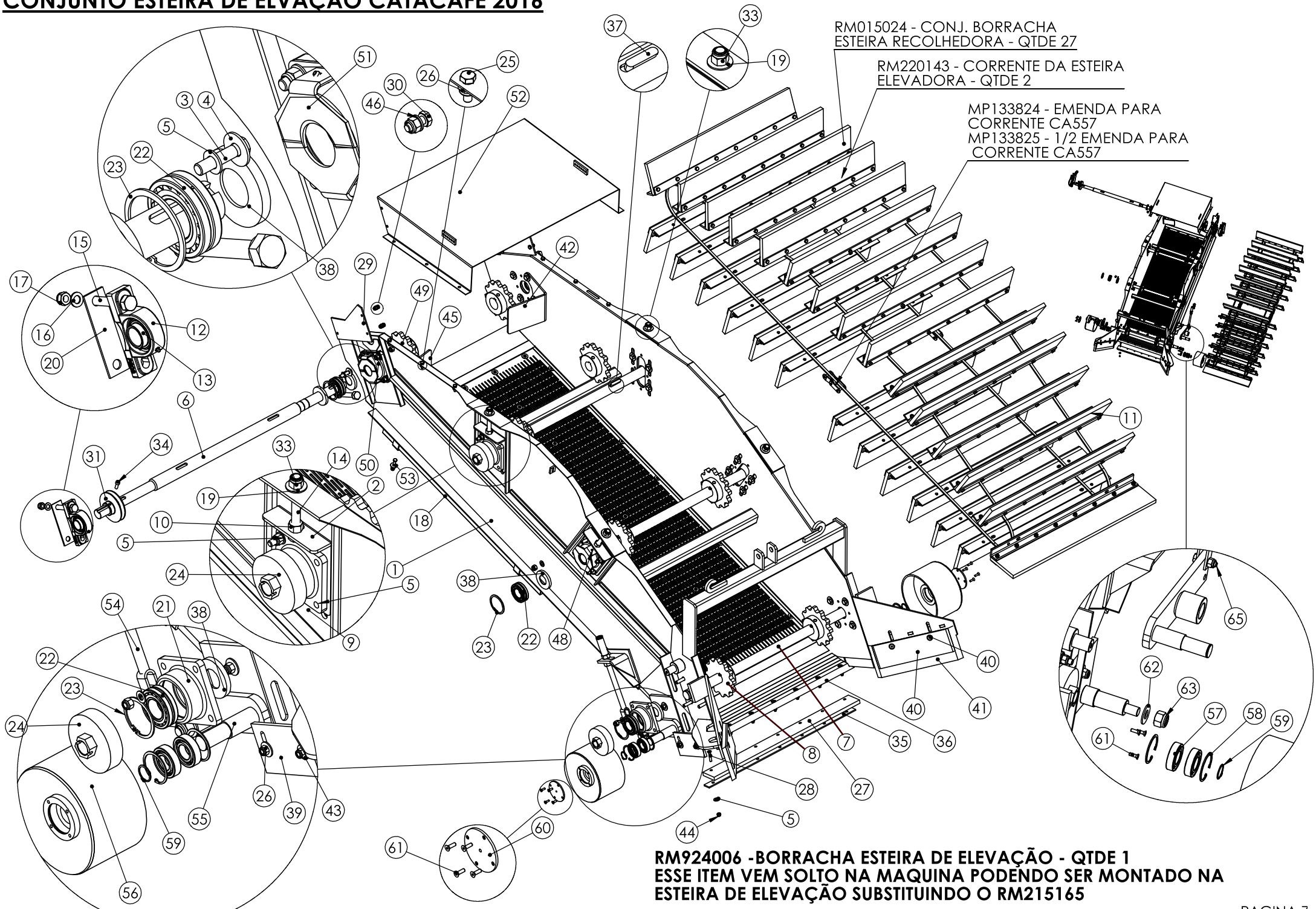

RM924006 -BORRACHA ESTEIRA DE ELEVAÇÃO - QTDE 1
ESSE ITEM VEM SOLTO NA MAQUINA PODENDO SER MONTADO NA ESTEIRA DE ELEVAÇÃO SUBSTITUINDO O RM215165

CONJUNTO ESTEIRA DE ELEVAÇÃO CATACAFÉ 2015

RM215206 - MONTAGEM TELA NO QUADRO ESTEIRA DE ELEVAÇAO

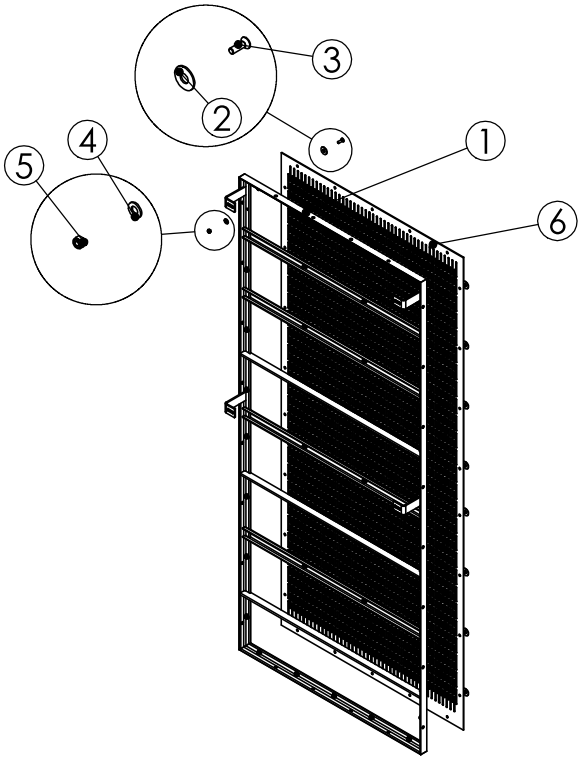

Item	Codigo	Descrição	Qtde.
6	rm215229	CHAPA PERFURADA	1
5	mp131705	PORCA PARLOCK M6	34
4	mp131557	ARRUELA LISA GALVANIZADA M6	34
3	mp131454	PARAFUSO ALLEN INOX M6 X 20 CÔNICO	34
2	mp131501	ARRUELA GALVANIZADA AÇO 3/8"	34
1	rm215190	QUADRO ESTEIRA DE ELEVAÇÃO	1

RM015024 - CONJ. BORRACHA ESTEIRA DE ELEVAÇAO

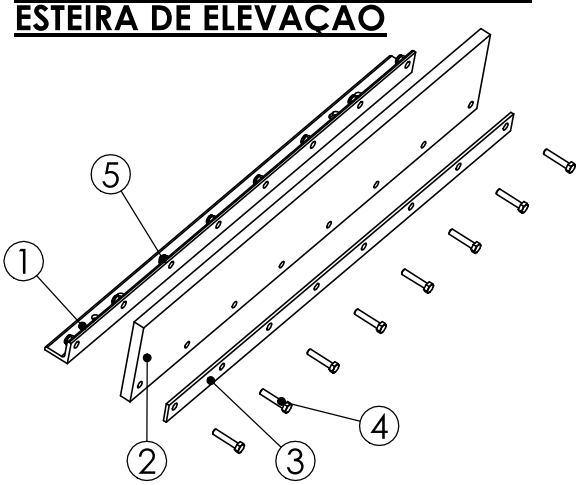

Item	Codigo	Descrição	Qtde.
5	mp131719	PORCA PARLOCK M8	8
4	mp131892	PARAFUSO SEXTAVADO M8 X 40	8
3	rm215088	BARRA CHATA DE FIXAÇÃO DAS BORRACHAS	1
2	rm924000	BORRACHA DA ESTEIRA RECOLHEDORA	1
1	rm215087	PEÇA DE FIXAÇÃO DAS BORRACHAS ESTEIRA DE ELEVAÇÃO	1

Item	Codigo	Descrição	Qtde.
69	mp131707	PORCA PARLOCK M 12 GALVANIZADA	40
68	mp132301	CUPILHA 5/32" X 3/4"	2
67	rm215272	ESCALA RODA ESTEIRA DE ELEVAÇÃO	2
66	RM215271	TUBO DE REGULAGEM RODA ESTEIRA DE ELEVAÇÃO SOLDADO	2
65	mp131218	PARAFUSO SEXTAVADO M12 X 45 X 1,75MM	2
64	mp131309	PORCA SEXTAVADA M20 (ROSCA 2,5) ZINCADO	2
63	mp131711	PORCA PARLOCK M 20 X 2,5 GALVANIZADA	2
62	mp131503	ARRUELA LISA GALVANIZADA 20 X 38 X 3	3
61	mp131920	PARAFUSO ALLEN GALVANIZADO CONICO - 6 X 15	11
60	rm215044	TAMPA DO MANCAL DA RODA DA ESTEIRA	2
59	mp132100	ANEL TRAVA E 30	2
58	mp132202	ANEL TRAVA I 62	4
57	mp133015	ROLAMENTO 6206	4
56	rm015016	RODA DA ESTEIRA DE ELEVAÇÃO	2
55	rm215247	BRAÇO ARTICULAÇÃO RODA 2015	2
54	RM215255	SUPORTE DE REGULAGEM DO ESTICADOR DA CORRENTE	2
53	mp131525	ARRUELA 8 X 25 X 2MM GALVANIZADA	8
52	RM215110	CHAPA FE FECHAMENTO ESTEIRA DE ELEVAÇÃO SOLDADA	1
51	rm215239	SUPORTE TAMPA DO RETENTOR	10
50	rm424001	MANCAL ESTEIRA DE ELEVAÇÃO SEM ROSCA CATACAFÉ	4
49	rm215199	ENGRENAGEM 12 DENTES ESTEIRA DE ELEVAÇÃO	2
48	mp131854	GRAXEIRA 1/8" NPT - 27 45 GRAUS	4
47	rm215206	MONTAGEM TELA NO QUADRO ESTEIRA DE ELEVAÇÃO	1
46	mp131502	ARRUELA LISA M8 GALV.	5
45	RM215196	CHAPA DIREITA DE PROTEÇÃO DA ENGRENAGEM	1
44	mp131719	PORCA PARLOCK M8	44
43	mp131526	001.003 ARRUELA LISA 10 X 30 X 2,5 MM	8
42	rm215197	CHAPA ESQUERDA DE PROTEÇÃO DA ENGRENAGEM	1
41	rm915010	BORRACHA BOCA NOVA	2
40	rm210202	MONTAGEM FIXAÇÃO SAPATA	2
39	rm210166	CHAPA DA SAPATA ESTEIRA DE ELEVAÇÃO	2
38	mp133415	RETENTOR Ø80 x Ø40 x 10 mm (ARCA - 5341)	12
37	RM215159	CHAVETA 12 X 10 X 50 CATA CAFÉ	8
36	RM215165	LAMINA RASPADORA ESTEIRA DE ELEVAÇÃO	1
35	rm215158	CHAPA FIXAÇÃO BORRACHA ESTEIRA DE ELEVAÇÃO	1
34	mp131213	PARAFUSO ALLEN M10 X 30 X 1,5 MM	1
33	mp131720	PORCA PARLOCK M16 X 1,5MM	4
32	rm215090	EIXO CENTRAL DA ESTEIRA DE ELEVAÇÃO	2
31	rm412003	POLIA 130MM-USINADA	1
30	mp131900	PARAFUSO SEXTAVADO M8 X 20	9
29	RM924007	BORRACHA PROTEÇÃO CATA CAFÉ	2
28	MP131216.	PARAFUSO ALLEN CONICO 8.8 M8X40	13
27	RM924006	BORRACHA ESTEIRA DE ELEVAÇÃO	1
26	mp131706	PORCA PARLOCK M 10 GALVANIZADA	14
25	mp131916	PARAFUSO SEXTAVADO M8X25 MM	28
24	RM215112	TAMPA ESTEIRA ELEVAÇÃO	4
23	mp132210	ANEL TRAVA I-80	8
22	mp133085	ROLAMENTO 22208 E C3	8
21	rm424000	MANCAL ESTERIA DE ELEVAÇÃO CATA CAFE	4
20	rm210130	CALÇO DE REFORÇO DO MANCAL	2
19	mp131528	ARRUELA LISA 16 X 38 X 3 MM	4
18	rm215086	CHAPA DOBRADA INFEIROR DO CONJ. DA ESTEIRA	1
17	mp131712	PORCA PARLOCK M 16	5
16	mp131514	ARRUELA LISA M16 (17X30X3MM) DIN	10
15	mp132018	PARAFUSO SEXTAVADO 8.8 M16 X 130 X 2 ZINCADO (ROSCA PARCIAL 38MM)	5
14	rm215105	BARRA DE REGULAGEM DO MANCAL	4
13	mp133035	ROLAMENTO YAR-208 2F	2
12	mp133052	MANCAL SY508 M (P208)	2
11	rm015023	CONJUNTO DE FIXAÇAO DAS BORRACHAS	1
10	mp131319	PORCA SEXTAVADA M 16 (ROSCA 2) ZINCADA	8
9	mp131941	PARAFUSO SEXTAVADO M12 X 60 X 1,75	19
8	rm215043	ENGRENAGEM 12 DENTES USINADA	6
7	rm215091	EIXO DIANTEIRO DA ESTEIRA DE ELEVAÇÃO	1
6	rm215198	EIXO TRASEIRO MAIOR ESTEIRA DE ELEVAÇÃO	1
5	mp131519	ARRUELA 13 X 25 X 2,5 MM GALVANIZADA	53
4	rm215093	CHAPA DE FIXAÇAO DO MANCAL LATERAL	4
3	mp131510	ARRUELA GALVANIZADA AÇO Ø 13,5 X 32 MM	34
2	mp131890	PARAFUSO SEXTAVADO M12 X 50 X 1,75MM	16
1	rm015035	CARCAÇA ESTEIRA DE ELEVAÇÃO	1

RM015041 - TAMPA DE PROTEÇAO INFERIOR

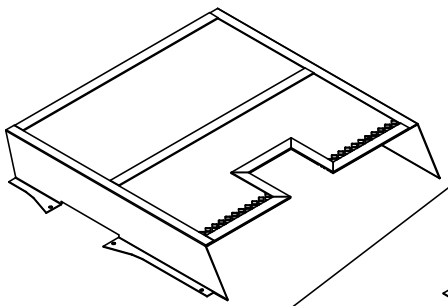

RM015040 - TAMPA DE PROTEÇAO SUPERIOR

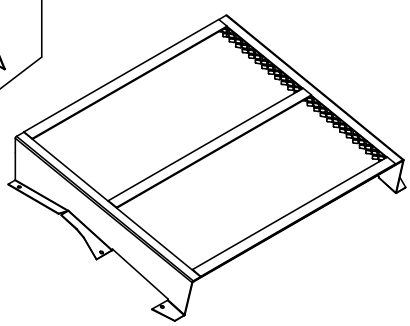

CONJUNTO ESTEIRA DE LIMPEZA CATACAFÉ

RM215185 - MONTAGEM DO ROLO LISO

Item	Codigo	Descrição	Qtde.
105	rm815000	ANEL INTERNO DO ROLO ESTEIRA DE LIMPEZA	4
104	rm215180	MONTAGEM ROLO LISO CATACAFÉ	1
103	mp131997	PARAFUSO ALLEN CONICO 8.8 M8X40	8

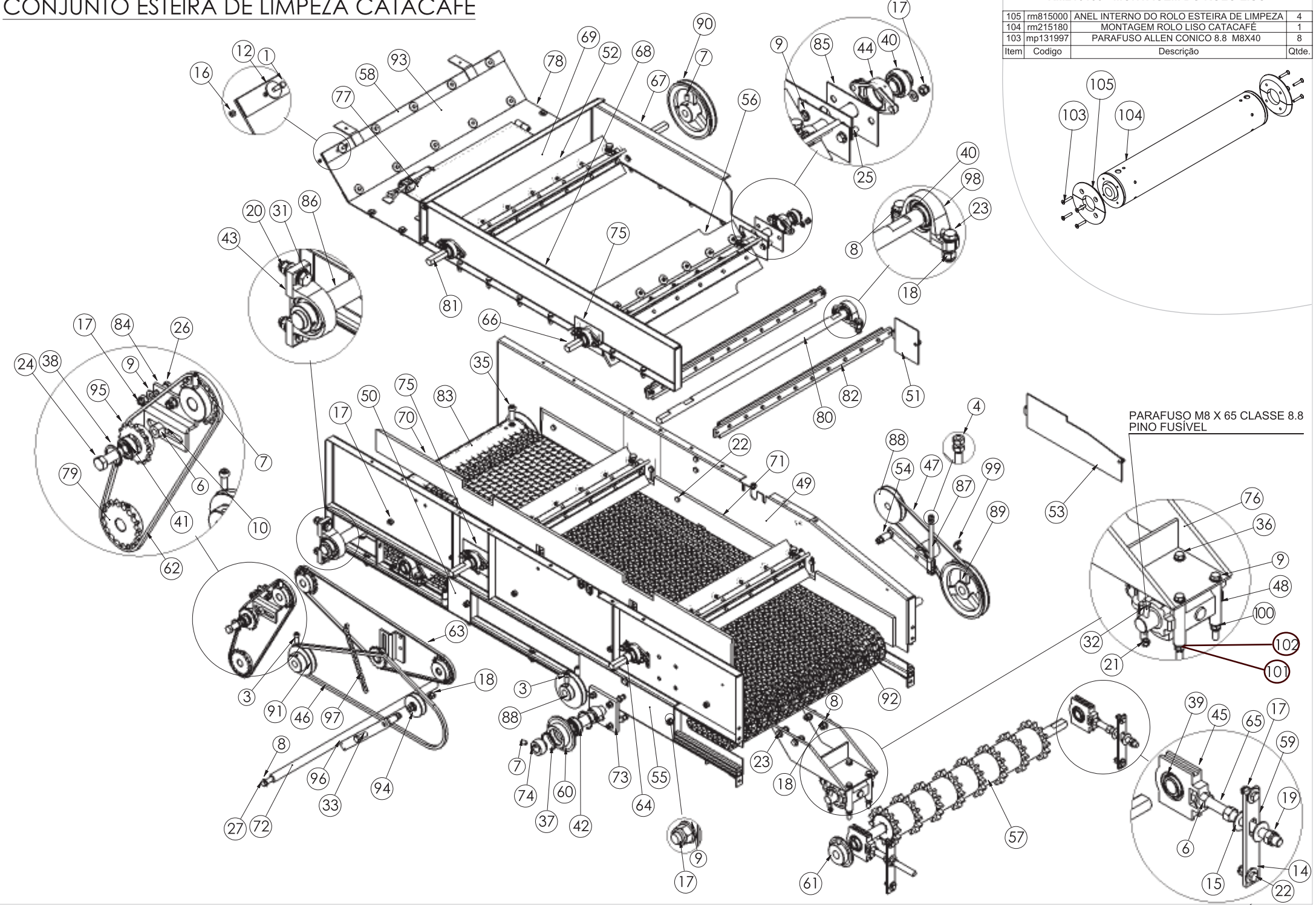

TABELA CONJ. ESTEIRA DE LIMPEZA CATACAFÉ

RM015011 - ROLO BATEDOR DE FOLHAS

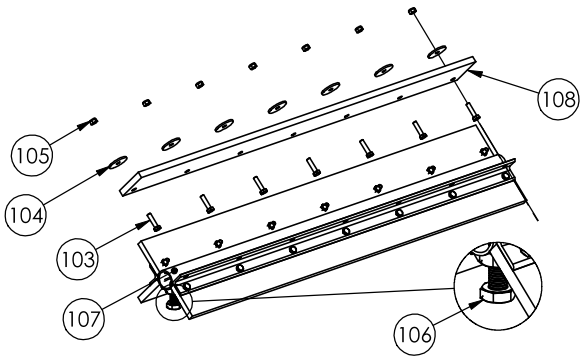

Item	Codigo	Descrição	Qtde.
108	rm924001	BORRACHA DO ROLO BATEDOR DE FOLHAS	4
107	rm015010	SUPORTE DAS BORRACHAS DO ROLO BATEDOR DE FOLHAS	1
106	mp131874	PARAFUSO SEXTAVADO M12 X 35 X 1,75 MM	2
105	mp131705	PORCA PARLOCK M6 GALVANIZADA	28
104	mp131523	ARRUELA 1/4" (7 X 32 X 2)	28
103	mp131210	PARAFUSO SEXTAVADA 8.8 M6 X 25 X 1MM	28

RM015028 - ESTICADOR ESTEIRA DE LIMPEZA

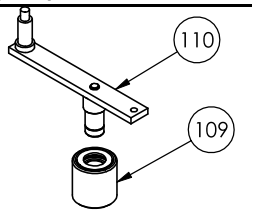

Item	Codigo	Descrição	Qtde.
110	rm215124	SUPORTE DO ESTICADOR CAIXA DE LIMPEZA	1
109	rm012017	MONTAGEM BUCHA ESTICADOR	1

RM012017 - MONTAGEM BUCHA ESTICADOR

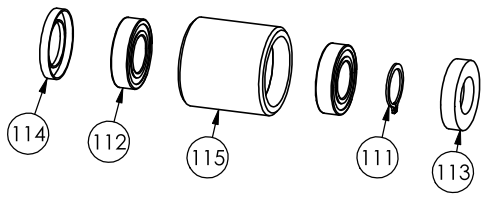

Item	Codigo	Descrição	Qtde.
115	se212029	(SEL028) BUCHA DO ESTICADOR DA CORRENTE	1
114	mp133427	RETENTOR 47 X 30 X 6	1
113	mp133426	RETENTOR 47 X 25 X 10	1
112	mp133078	ROLAMENTO 6005 DDU	2
111	mp132102	87025 ANEL TRAVA E 25	1

RM015031 - ROLO BATEDOR DE FOLHAS SUPERIOR TRASEIRO

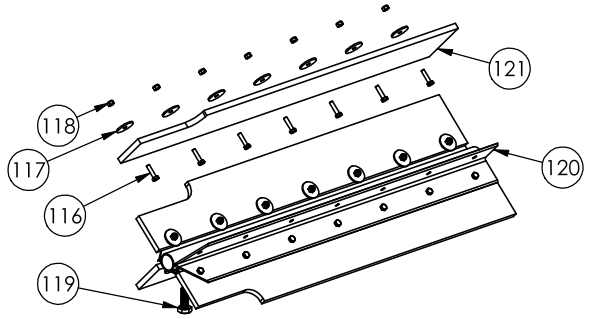

Item	Codigo	Descrição	Qtde.
121	rm924008	BORRACHA DO ROLO BATEDOR DE FOLHAS SUPERIOR	4
120	rm015030	ROLO SUPERIOR BATEDOR DE FOLHAS	1
119	mp131874	PARAFUSO SEXTAVADO M12 X 35 X 1,75 MM	2
118	mp131705	PORCA PARLOCK M6 GALVANIZADA	28
117	mp131523	ARRUELA 1/4" (7 X 32 X 2)	28
116	mp131210	PARAFUSO SEXTAVADA 8.8 M6 X 25 X 1MM	28

RM015034 - MONTAGEM ROLO DE ENGRENAGENS EST. DE LIMPEZA

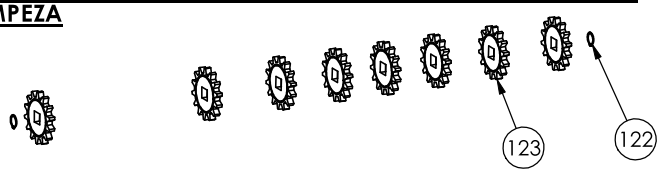

Item	Codigo	Descrição	Qtde.
123	rm212062	ENGRENAGEM ESTEIRA DE LIMPEZA	8
122	mp132100	ANEL TRAVA E 30	2

SE024023 - CONJUNTO POLIA MENOR DO TRIE

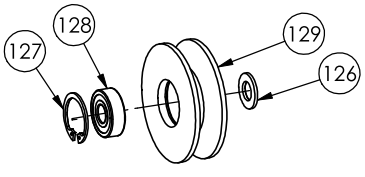

Item	Codigo	Descrição	Qtde.
129	se424002	(SEL049) POLIA DO ESTICADOR 80MM USINADA	1
128	mp133050	ROLAMENTO 6201 DDU	1
127	mp132216	ANEL TRAVA I-32	1
126	mp131519	ARRUELA 13 X 25 X 2,5 MM GALVANIZADA	1

Item	Codigo	Descrição	Qtde.
102	MP131501	ARRUELA GALVANIZADA AÇO 3/8"	8
101	MP131612	ARRUELA PRESSAO 10,2 X 18,1 X 2,35MM	8
100	MP131102	PORCA SEXTAVADA GALVANIZADO Ø 3/8"	4
99	tr215008	CHAPA SUPORTE DA GRAXEIRA	2
98	se424000	MANCAL P205 (TIPO APOIO)	2
97	se223089	CORRENTE DO RASTELO 3 X 14 X TAM. (250 MM)	1
96	rm015042	SUPORTE DO ESTICADOR CATACAFÉ	1
95	se212038	ENGRENAGEM 50B15-USINADA	2
94	se024023	CONJUNTO POLIA MENOR DO TRIE	1
93	rm924003	BORRACHA DE LIMPEZA MAIOR	1
92	rm615000	ESTEIRA PERFURADA EM INOX DA ESTEIRA DE LIMPEZA	1
91	rm412007	POLIA 110 MM B1-USINADA	1
90	rm412004	POLIA 210 B1 USINADA	1
89	rm412002	POLIA 210 B1 USINADA	1
88	rm412000	POLIA DA CAIXA DE LIMPEZA 130MM-USINADA B1	2
87	rm226062	SUPORTE DE REGULAGEM DO ESTICADOR DA CORRENTE	1
86	rm215228	EIXO DE TRACAO ESTEIRA DE LIMPEZA	1
85	rm215227	CHAPA MANCAL ROLO BATEDOR	2
84	rm215219	SUPORTE FIXACAO DA ENGRENAGEM ESTICADOR	2
83	rm215185	MONTAGEM ROLO LISO	1
82	rm215178	VASSOURA CABO DE AÇO BATEDOR ESTEIRA DE LIMPEZA	2
81	rm215176	EIXO SUPERIOR ESTEIRA DE LIMPEZA	1
80	rm215175	EIXO DO ROLO BATEDOR DE FOLHAS INFERIOR	1
79	rm215168	ENGRENAGEM 18 DENTES USINADA EST. DE LIMPEZA	4
78	rm215162	TAMPA SOLDADA SUPERIOR DA CAIXA	1
77	rm215161	TAMPA SOLDADA DE VERIFICACAO ESTEIRA DE ELEVAÇÃO	1
76	rm215154	SUPORTE DA CAIXA DE TRANSMISSAO	1
75	rm215136	CHAPA DO MANCAL ESTEIRA DE LIMPEZA	4
74	rm215129	BUCHA DE FIXACAO ENGRENAGEM	2
73	rm215128	CONJUNTO SOLDADO SUPORTE ENGRENAGEM	1
72	rm215119	BARRA DE APOIO ESTEIRA	2
71	rm215116	NYLON DIREITO ESTEIRA DE LIMPEZA	1
70	rm215115	NYLON ESQUERDO ESTEIRA DE LIMPEZA	1
69	rm215111	CHAPA SUPERIOR CAIXA DE LIMPEZA	1
68	rm215109	CHAPA MENOR DIREITA CAIXA DE LIMPEZA	1
67	rm215108	CHAPA MENOR ESQUERDA CAIXA DE LIMPEZA	1
66	rm215102	EIXO MAIOR DO ROLO BATEDOR DE FOLHAS	2
65	rm215038	BARRA ROSCADA DO ESTICADOR DO ROLO MAIOR	2
64	rm215036	EIXO DO ROLO BATEDOR DE FOLHAS	1
63	rm212087	CORRENTE ESTEIRA DE LIMPEZA 1720MM	1
62	rm212086	CORRENTE ESTEIRA DE LIMPEZA 1220MM	1
61	rm212003	ENGRENAGEM 20 ASA 50	1
60	rm212001	ENGRENAGEM 24 ASA 50	1
59	rm210179	CHAPA FECHAMENTO CAIXA DE LIMPEZA	2
58	rm210128	SUPORTE DE FIXACAO BORRACHA ESTEIRA DE LIMPEZA	1
57	rm015034	MONTAGEM ROLO DE ENGRENAGENS EST DE LIMPEZA	1
56	rm015031	ROLO BATEDOR DE FOLHAS SUPERIOR TRASEIRO	1
55	rm015029	CONJ. TAMPA ESQUERDA COM FURO CAIXA DE LIMPEZA	1
54	rm015028	ESTICADOR ESTEIRA DE LIMPEZA	1
53	rm015027	TAMPA COM GONZO PERFIL	1
52	rm015011	ROLO BATEDOR DE FOLHAS	4
51	rm015005	CONJ. TAMPA DIREITA COM GONZO DA CAIXA	1
50	rm015004	CONJ. TAMPA ESQUERDA FRONTAL COM GONZO DA CAIXA	1
49	rm015000	MONTAGEM CAIXA DE LIMPEZA	1
48	rm012015	CAIXA DE TRANSMISSAO EM T BPN RM	1
47	mp133588	CORREIA B51 (LISA)	1
46	mp133526	CORREIA B73	1
45	mp133124	MANCAL T206	2
44	mp133123	MANCAL FL205 TIPO FLANGE C/02 FUROS	8
43	mp133108	MANCAL P 207	2
42	mp133080	002.026 ROLAMENTO 6206 DDU	1
41	mp133079	ROLAMENTO 6203 DDU (2RS1)	2
40	mp133045	ROLAMENTO YAR-205 2F	10
39	mp133044	ROLAMENTO YAR 206	2
38	mp132211	ANEL TRAVA I-40	2
37	mp132202	ANEL TRAVA I 62	2
36	mp131984	PARAFUSO CABEÇA SEXTAVADA GALV. Ø 3/8" X 6"	4
35	mp132019	PARAFUSO ALLEN M12 X 45 X 1,75 MM	2
34	mp131980	ARRUELA GALVANIZADA M14 (15 X 28 X 2,5)	8
33	mp131944	PARAFUSO SEXTAVADO M12 X 80 X 1,75	1
32	mp131927	PARAFUSO SEXTAVADO 8.8 - 8 X 65 X 1,25 MM	2
31	mp131903	PARAFUSO SEXTAVADO M14 X 60 X 2 MM	4
30	mp131900	PARAFUSO SEXTAVADO M8 X 20	4
29	mp131896	PARAFUSO SEXTAVADO M10 X 60 MA	2
28	mp131892	PARAFUSO SEXTAVADO M8 X 40	6
27	mp131890	PARAFUSO SEXTAVADO M12 X 50 X 1,75MM	4
26	mp131888	PARAFUSO SEXT. M10 X 25 MM	4
25	mp131884	PARAFUSO SEXTAVADO M10 X 1,5 X 40 GALV.	18
24	mp131878	PARAFUSO SEXTAVADO 8.8 16 X 50 X 2,00MM	2
23	mp131875	PARAFUSO SEXTAVADO M12 X 40 X 1,75 MM	8
22	mp131873	PARAFUSO SEXTAVADO 8.8 10 X 30 X 1,5 MM	20
21	mp131719	PORCA PARLOCK M8	14
20	mp131715	PORCA PARLOCK M14	4
19	mp131712	PORCA PARLOCK M 16	4
18	mp131707	PORCA PARLOCK M 12 GALVANIZADA	11
17	mp131706	PORCA PARLOCK M 10 GALVANIZADA	64
16	mp131705	PORCA PARLOCK M6 GALVANIZADA	15
15	mp131528	ARRUELA LISA 16 X 38 X 3 MM	4
14	mp131526	001.003 ARRUELA LISA 10 X 30 X 2,5 MM	4
13	mp131525	ARRUELA 8 X 25 X 2MM GALVANIZADA	18
12	mp131523	ARRUELA 1/4" (7 X 32 X 2)	20
11	mp131519	ARRUELA 13 X 25 X 2,5 MM GALVANIZADA	1
10	mp131514	ARRUELA LISA M16 (17X30X3MM) DIN	2
9	mp131512	ARRUELA LISA GALVANIZADA 10 X 20 X 2MM	56
8	mp131509	ARRUELA LISA GALVANIZADA M 12 (13 X 24 MM)	19
7	mp131456	PARAFUSO ALLEN SEM CABEÇA EM INOX M 10 X 25	8
6	mp131319	PORCA SEXTAVADA M 16 (ROSCA 2) ZINCADA	8
5	mp131308	PORCA SEXTAVADA M12	1
4	mp131301	PORCA SEXTAVADA M10	2
3	mp131213	PARAFUSO ALLEN M10 X 30 X 1,5 MM	4
2	mp131211	PARAFUSO SEXTAVADA M8 X 30 X 1.25MM	2
1	mp131210	PARAFUSO SEXTAVADA 8.8 M6 X 25 X 1MM	15

Item	Codigo	Descrição	Qtde.

CONJUNTO RASTELO E CONJUNTO VENTILADOR CATA CAFÉ

Item	Codigo	Descrição	Qtde.
66	mp131899	PARAFUSO BORBOLETA 8X30X1.25MM	1
65	mp131939	PARAFUSO SEXTAVADO 8.8 - 10 X 45 X 1,5	2
64	mp131706	PORCA PARLOCK M 10 GALVANIZADA	2
63	mp131512	ARRUELA LISA GALVANIZADA 10 X 20 X 2MM	4
62	mp131213	PARAFUSO ALLEN M10 X 30 X 1,5 MM	2
61	se412003	POLIA 110 MM B1-USINADA	1
60	se412007	POLIA DO VENTILADOR 130MM-USINADA	1
59	mp131719	PORCA PARLOCK M8	4
58	mp131525	ARRUELA 8 X 25 X 2MM GALVANIZADA	2
57	mp131916	PARAFUSO SEXTAVADO M8 X 25	2
56	rm220113	SUPORTE DE REGULAGEM DE AR DO VENTILADOR	1
55	rm020004	VENTILADR LATERAL (MONTADO E BALANCEADO)	1

RM020003 - CONJUNTO VENTILADOR LATERAL RM

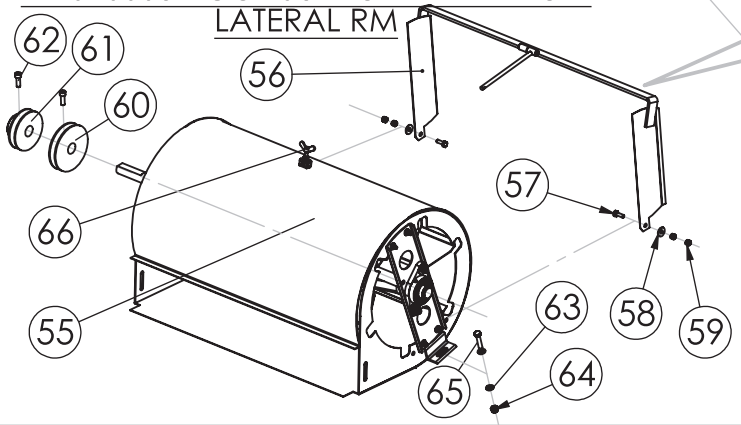

Item	Codigo	Descrição	Qtde.
54	mp131706	PORCA PARLOCK M 10 GALVANIZADA	4
53	mp131526	001.003 ARRUELA LISA 10 X 30 X 2,5 MM	4
52	mp131891	PARAFUSO SEXTAVADO M10 X 35 X 1,5MM	6
51	mp133056	MANCAL FL 206 (TIPO FLANGE 2 FUROS)	2
50	mp133044	ROLAMENTO YAR 206	2
49	mp131413	PARAFUSO SEXTAVADA M6 X 20	8
48	mp131950	Parafuso sextavado 8.8 - 6 x 45 x 1 mm (com corpo)	24
47	mp131705	PORCA PARLOCK M6 GALVANIZADA	32
46	mp131521	ARRUELA 1/4" DIN 9021 (6,4 X 18 X 1,6)	32
45	se224014	(FMC300T135)SUPORTE DO MANCAL DO VENTILADOR	2
44	se224017	(pis033)PALHETA DO VENTILADOR	6
43	se224016	EIXO DO VENTILADOR LATERAL	1
42	se224010	ROTOR DO VENTILADOR LATERAL	2
41	rm020005	CARCAÇA DO VENTILADOR LATERAL (RM)	1

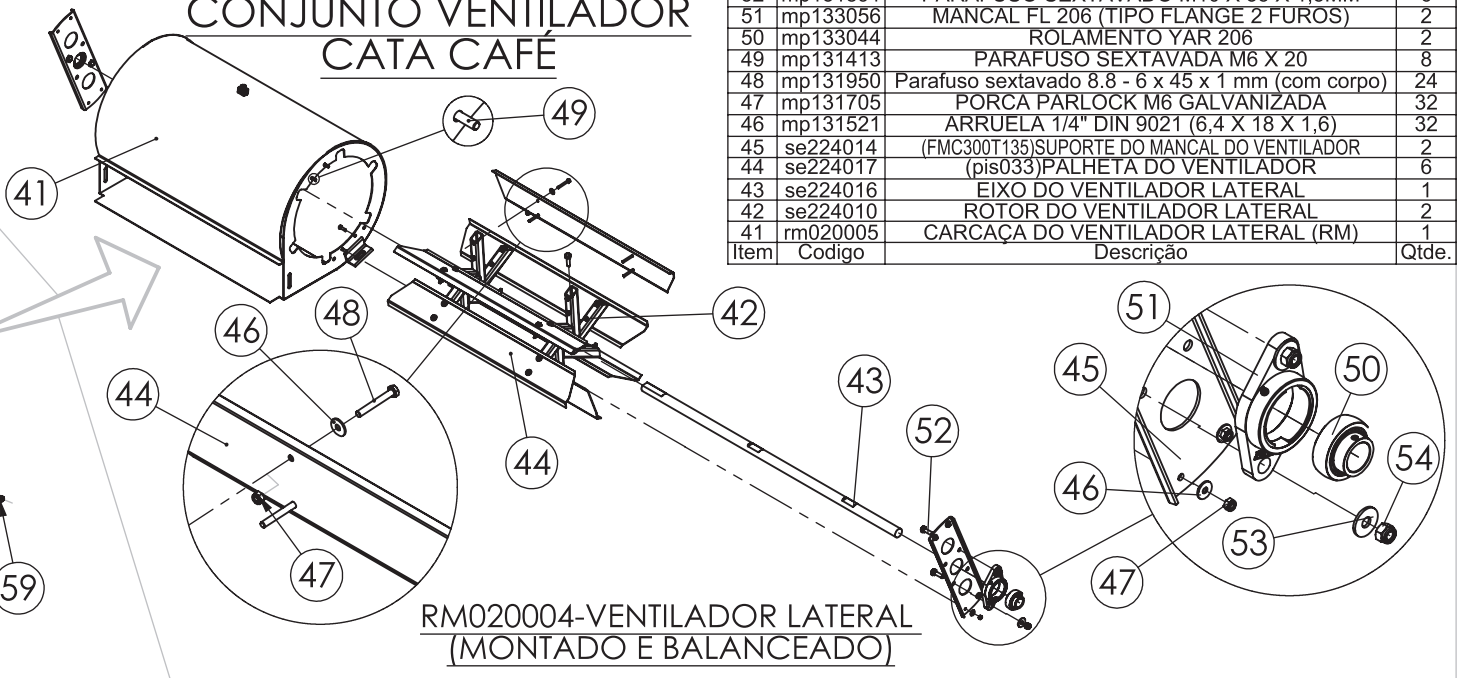

RM020004-VENTILADOR LATERAL (MONTADO E BALANCEADO)

Item	Codigo	Descrição	Qtde.
40	mp131301	PORCA SEXTAVADA M10	7
39	mp131884	PARAFUSO SEXTAVADO M10 X 1,5 X 40 GALV.	7
38	mp131936	PARAFUSO SEXTAVADO 8.8 - 6 X 35 X 1 MM	7
37	mp131898	PARAFUSO SEXTAVADO 8.8 - 6 X 45	14
36	mp131523	ARRUELA 1/4" (7 X 32 X 2)	14
35	mp131705	PORCA PARLOCK M6 GALVANIZADA	21
34	SE924053	LB - BORRACHA DO RASTELO SELECTA	7
33	se223066	HASTE OSCILANTE DO RASTELO	7
32	rm223013	ROTOR DO RASTELO (DIREITO)	1

RM223014 - ROTOR DO RAST. COMPL. DIR./ ESQ.

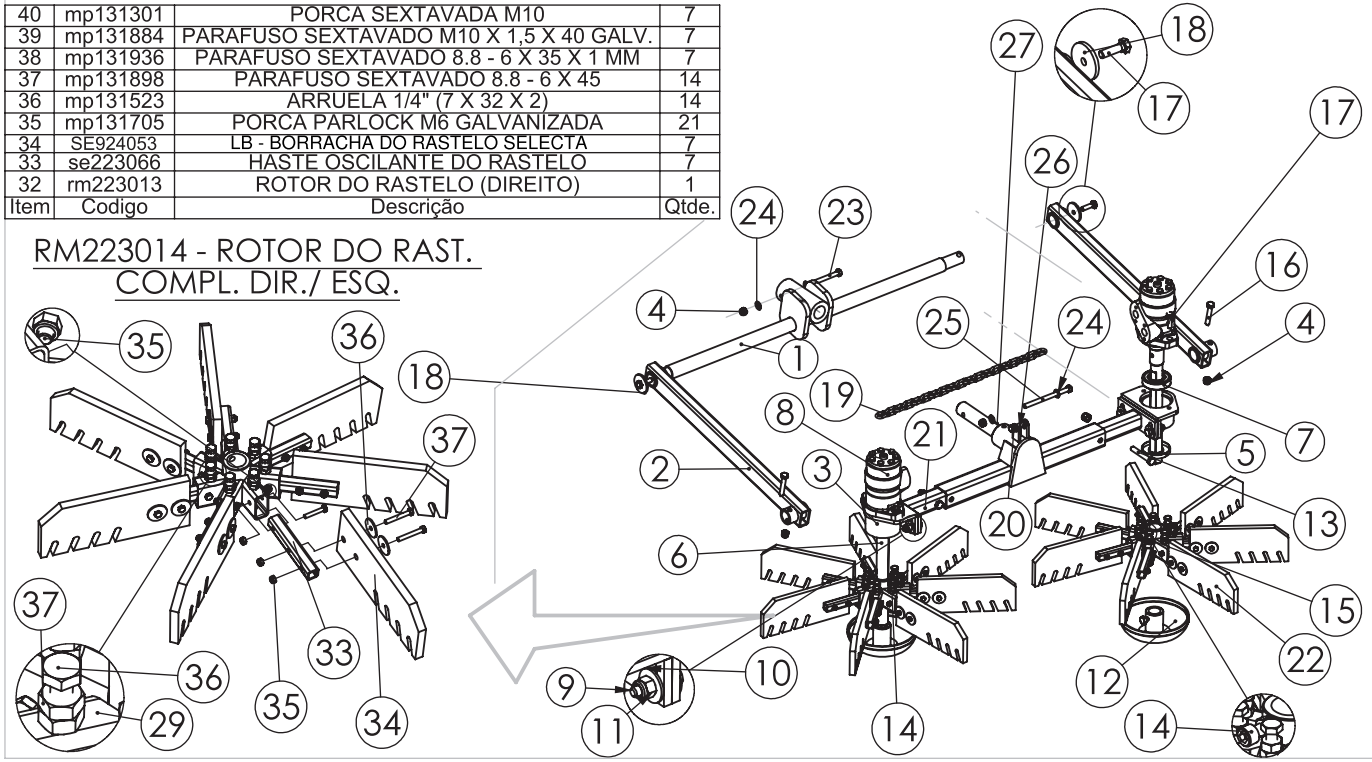

RM023000 - CONJUNTO RASTELO (RM)

Item	Codigo	Descrição	Qtde.
27	se223071	(RSL009/03) EIXO DOP SUPORTE ARTICULADO	1
26	rm023003	SUPORTE DA ARTICULAÇÃO DO RASTELO C/REGULAGEM (RM)	1
25	mp132020	PARAFUSO SEXTAVADO 8.8 - 10 X 140MM	1
24	mp131512	ARRUELA LISA GALVANIZADA 10 X 20 X 2MM	9
23	mp131912	PARAFUSO SEXTAVADO 8.8 - 10 X 90 X 1,5 MM	1
22	rm223020	ROTOR DO RASTELO COMPLETO ESQUERDO	2
21	rm223011	BRAÇO DE REGULAGEM RASTELO RM	2
20	mp131939	PARAFUSO SEXTAVADO 8.8 - 10 X 45 X 1,5	1
19	rm223009	CORRENTE DE REGULAGEM DO RASTELO	1
18	mp131532	ARRUELA LISA - 10 X 50 X 5MM	2
17	mp131891	PARAFUSO SEXTAVADO M10 X 35 X 1,5MM	7
16	mp131896	PARAFUSO SEXTAVADO M10 X 60 MA	2
15	mp131213	PARAFUSO ALLEN M10 X 30 X 1,5 MM	2
14	mp131902	PARAFUSO SEXTAVADO M12 X 25 X 1,75	2
13	mp131889	PARAFUSO SEXTAVADO M12 X 75 MM	2
12	se223063	SAPATA DO RASTELO-SELECTA	2
11	mp131707	PORCA PARLOCK M 12 GALVANIZADA	6
10	mp131510	ARRUELA GALVANIZADA AÇO Ø 13,5 X 32 MM	8
9	mp131218	PARAFUSO SEXTAVADO M12 X 45 X 1,75MM	4
8	cn014065	MOTOR HIDR. BG S 250 2A M08 CL254 N	2
7	mp133070	ROLAMENTO 6207 DDU	2
6	rm223018	EIXO DO MOTOR RASTELO CATA CAFÉ	2
5	mp133428	RETENTOR 72 x35 x 10	2
4	mp131706	PORCA PARLOCK M 10 GALVANIZADA	5
3	se223146	MANCAL DIREITO DO RASTELO SELECTA 2010	2
2	rm023001	MONTAGEM DO BRAÇO DO RASTELO	2
1	rm023002	SUPORTE DOS BRAÇOS DO RASTELO	1

CONJUNTO TRIE E CONJUNTO FUNIL CATACAFÉ 2016

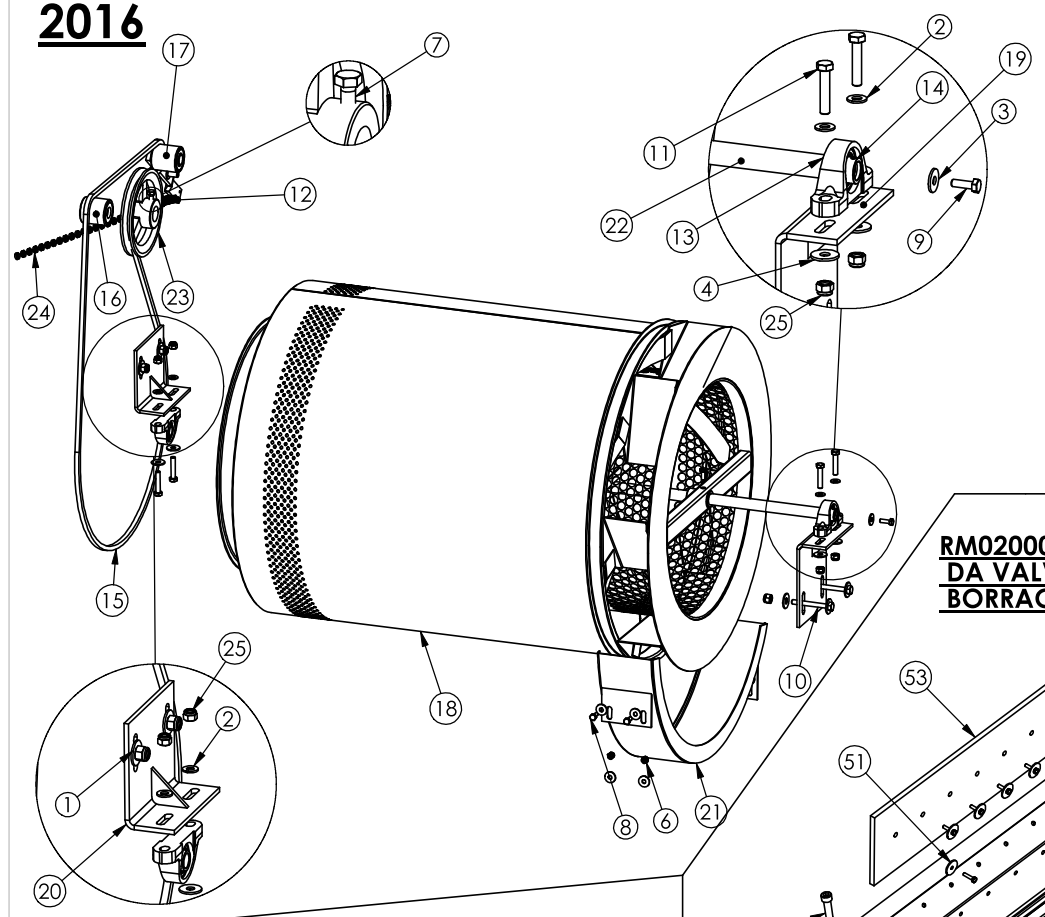

RM024004 - CONJUNTO MONTADO TRIE CATACAFÉ

Item	Codigo	Descrição	Qtde.
25	mp131706	PORCA PARLOCK M 10 GALVANIZADA	4
24	se224072	CORRENTE DO ESTICADOR DE CORREIAS DO TRIE SELECTA	1
23	rm412008	POLIA 200MM B1 USINADA	1
22	rm224018	EIXO DO TRIE MENOR CATACAFÉ	1
21	rm224017	SEMI CIRCULAR COM REGULAGEM CATACAFE	1
20	rm210177	CHAPA FIXAÇAO MANCAL ROSCA SEM FIM	1
19	rm210176	SUPORTE REFORÇADO MANCAL TRIE	1
18	rm024003	TRIE SOLDADO CATACAFE	1
17	rm024002	ESTICADOR DE CORREIAS DO TRIE DA RM MONTADO	1
16	rm012017	MONTAGEM BUCHA ESTICADOR	1
15	mp133915	CORREIA B-113	1
14	mp133072	ROLAMENTO YAR-204 2F	2
13	mp133053	MANCAL SY504M (P204)	2
12	mp132453	MOLA DO ESTICADOR SELECTA	1
11	mp131983	PARAFUSO SEXTAVADO M10 X 50 GALV.	4
10	mp131951	PARAFUSO SEXTAVADO M12X90 MA ROSCA PARCIAL	2
9	mp131916	PARAFUSO SEXTAVADO M8X25 MM	1
8	mp131900	PARAFUSO SEXTAVADO M8 X 20	5
7	mp131891	PARAFUSO SEXTAVADO M10 X 35 X 1,5MM	1
6	mp131719	PORCA PARLOCK M8	4
5	mp131707	PORCA PARLOCK M 12 GALVANIZADA	4
4	mp131526	001.003 ARRUELA LISA 10 X 30 X 2,5 MM	4
3	mp131525	ARRUELA 8 X 25 X 2MM GALVANIZADA	9
2	mp131512	ARRUELA LISA GALVANIZADA 10 X 20 X 2MM	4
1	mp131510	ARRUELA GALVANIZADA AÇO Ø 13,5 X 32 MM	6

RM020002 - CONJ. ROTOR DA VALV. PRINCIP. COM BORRACHAS (RM)

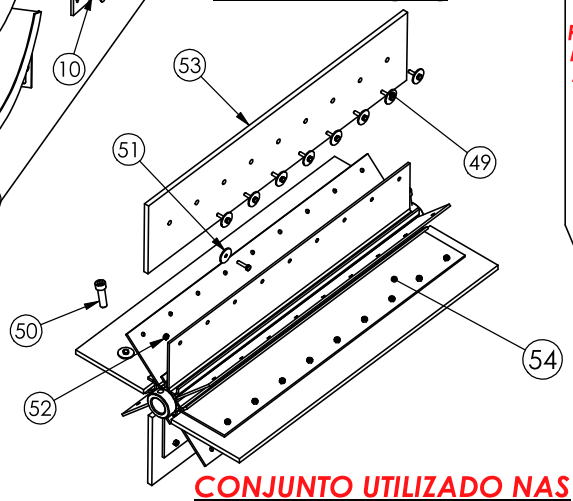

CONJUNTO UTILIZADO NAS MAQUINAS MODELO ANTIGO VERIFICAR ANO DE FABRICAÇÃO

Item	Codigo	Descrição	Qtde.
54	se224004	010.019 ROTOR DA VALVULA PRINCIPAL (SUPORTE DAS BORRACHAS)	1
53	rm924002	BORRACHA MAIOR DA VÁLVULA PRINCIPAL	4
52	mp131705	PORCA PARLOCK M6 GALVANIZADA	36
51	mp131523	ARRUELA 1/4" (7 X 32 X 2)	36
50	mp131212	PARAFUSO ALLEN 14 X 45 ROSCA 2 MM	2
49	mp131210	PARAFUSO SEXTAVADA 8.8 M6 X 25 X 1MM	36

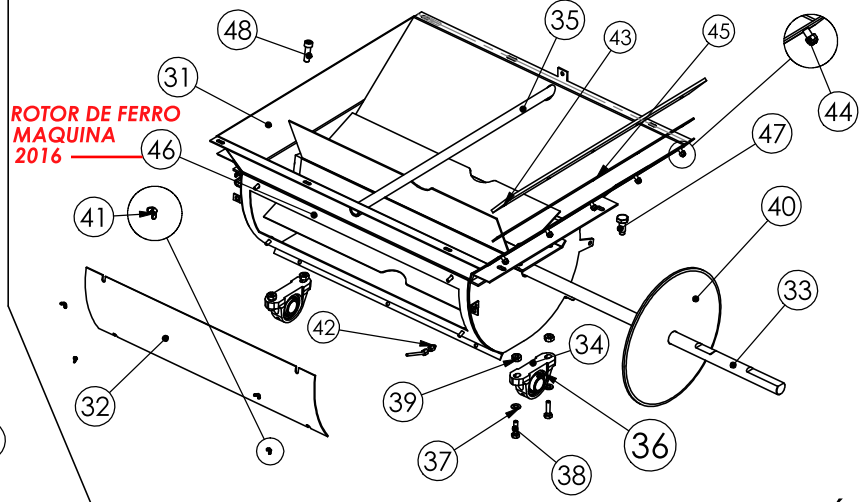

RM015037 - MONTAGEM FUNIL REFORÇADO CATACAFÉ

Item	Codigo	Descrição	Qtde.
48	mp131212	PARAFUSO ALLEN 14 X 45 ROSCA 2 MM	2
47	rm220161	PARAFUSO USINADO CATACAFÉ	1
46	rm224021	ROTOR DE FERRO VALVULA CATA CAFÉ	1
45	RM220115	CHAPA DE FIXAÇAO BORRACHA VALVULA	1
44	mp131719	PORCA PARLOCK M8	5
43	RM915000	BORRACHA BICA DE LIMPEZA	1
42	se015008	CONJ. LUBRIFICAÇAO MANCAL ROSCA S/ FIM	1
41	mp131318	PORCA BORBOLETA-M8	4
40	rm212010	ENGRENAGEM 76 DENTES ASA 50	1
39	mp131308	PORCA SEXTAVADA M12	4
38	mp131875	PARAFUSO SEXTAVADO M12 X 40 X 1,75 MM	4
37	mp131519	ARRUELA 13 X 25 X 2,5 MM GALVANIZADA	4
36	mp133047	ROLAMENTO YAR-207 2F	2
35	rm210172	EIXO ENCOSTO ESTEIRA LIMPEZA	1
34	se424001	MANCAL P207 (TIPO APOIO) (SKF: SYK 35)	2
33	rm220002	EIXO DA VALVULA PRINCIPAL (RM)	1
32	RM220103	TAMPA FUNIL CATA CAFE	1
31	rm220104	FUNIL CATA CAFÉ	1

RM024002 - ESTICAD. DE CORREIAS DO TRIE DA RM MONT.

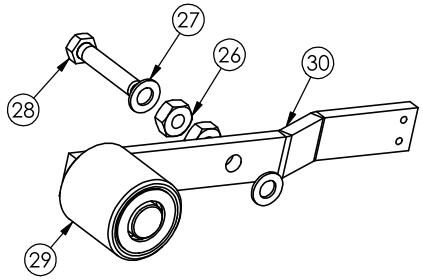

Item	Codigo	Descrição	Qtde.
30	rm220110	ESTICADOR TRIE CATACAFE	1
29	rm012017	MONTAGEM BUCHA ESTICADOR	1
28	mp131941	PARAFUSO SEXTAVADO M12 X 60 X 1,75	1
27	mp131519	ARRUELA 13 X 25 X 2,5 MM GALVANIZADA	2
26	mp131308	PORCA SEXTAVADA M12	2

CONJUNTO ROSCA SEM FIM E CAIXA DE VENTILAÇÃO CATACAFÉ

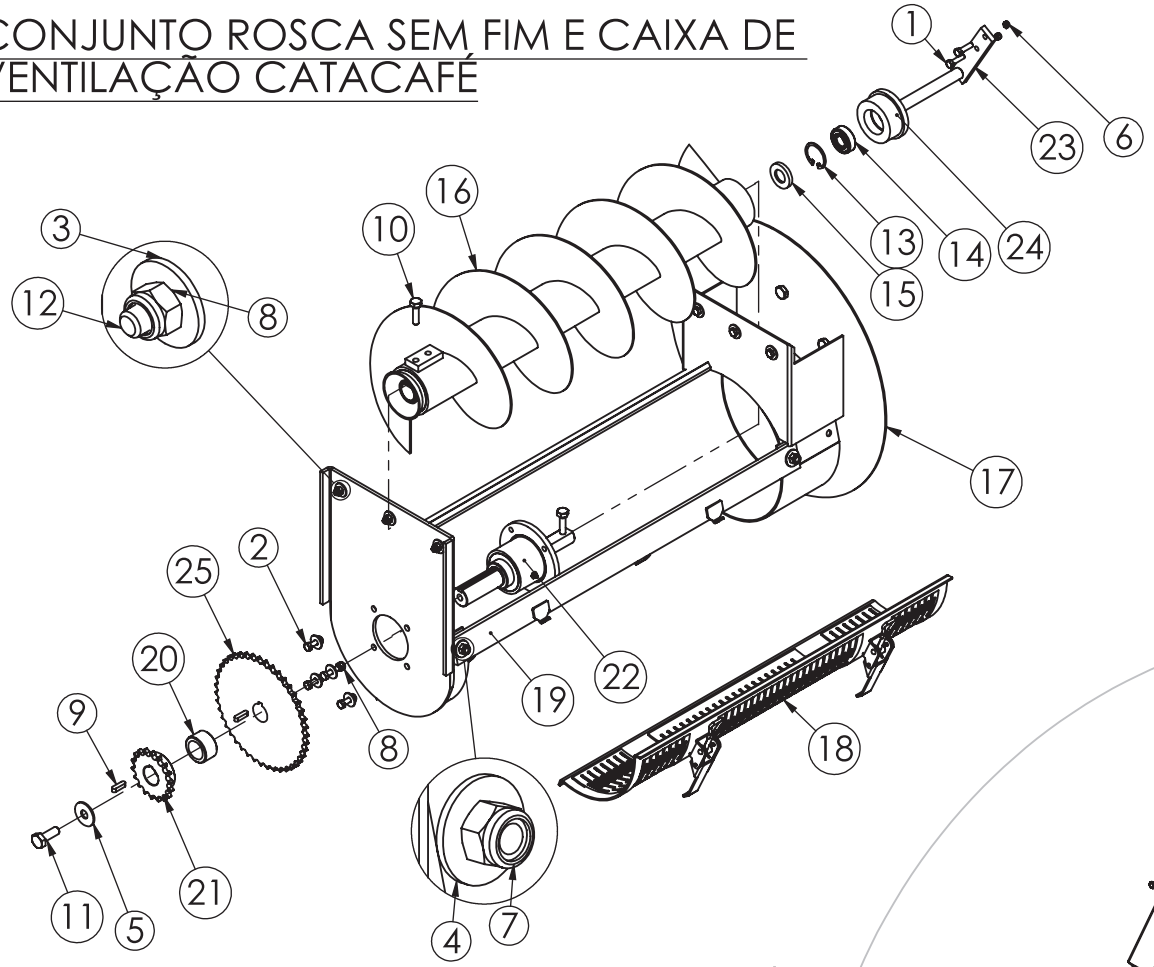

RM012020 MONTAGEM ROSCA SEM FIM CATACAFÉ

Item	Codigo	Descrição	Qtde.
25	se212008	ENGRENAGEM 50 B43 USINADA	1
24	rm812000	BUCHA NYLON ROSCA SEM FIM	1
23	rm220131	SUPORTE DE APOIO DA ROSCA SEM FIM	1
22	rm212114	MONTAGEM MANCAL ROSCA SEM FIM CATACAFÉ	1
21	rm212039	ENGRENAGEM 50 B18 (USINADA)	1
20	rm212031	BUCHA SEPARADORA MAIOR ROSCA SEM FIM	1
19	rm210201	TRAVA DA CARCAÇA DA ROSCA SEM FIM	1
18	rm020008	CONJ. TAMPA DA ROSCA SEM FIM (RM)	1
17	rm012019	CARCAÇA MAIOR DA ROSCA SEM FIM CATACAFÉ	1
16	rm012009	ROSCA SEM FIM (RM)	1
15	mp133404	RETENTOR 47 X 25 X 7	1
14	mp133118	ROLAMENTO 6204 2RS	1
13	mp132212	ANEL TRAVA I-47	1
12	mp131916	PARAFUSO SEXTAVADO M8 X 25	6
11	mp131886	PARAFUSO SEXTVADO M14 X 40 X 2MM GALV.	1
10	mp131875	PARAFUSO SEXTAVADO M12 X 40 X 1,75 MM	2
9	mp131765	CHAVETA 8 X 8 X 30 MM	2
8	mp131719	PORCA PARLOCK M8	10
7	mp131706	PORCA PARLOCK M 10 GALVANIZADA	2
6	mp131705	PORCA PARLOCK M6 GALVANIZADA	2
5	mp131529	ARRUELA LISA - 16 X 45 X 3 MM	1
4	mp131526	001.003 ARRUELA LISA 10 X 30 X 2,5 MM	2
3	mp131525	ARRUELA 8 X 25 X 2MM GALVANIZADA	16
2	mp131211	PARAFUSO SEXTAVADA M8 X 30 X 1.25MM	4
1	mp131006	PARAFUSO CABECA SEXTAVADA GALVANIZADO M 6 X 30	2

RM212114 - MONTAGEM MANCAL ROSCA SEM FIM CATACAFÉ

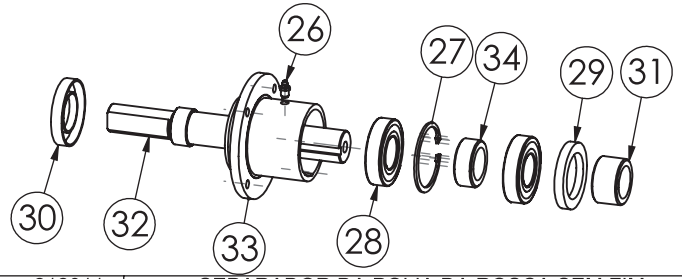

Item	Codigo	Descrição	Qtde.
34	se212011	SEPARADOR DA POLIA DA ROSCA SEM FIM	1
33	se212007	MANCAL DO EIXO DA ROSCA SEM FIM	1
32	rm212075	EIXO DA ROSCA SEM FIM DA CATACAFÉ	1
31	rm212031	BUCHA SEPARADORA MAIOR ROSCA SEM FIM	1
30	mp133431	RETENTOR 72 X 40 X 12 (01602 BRG - ARCA)	1
29	mp133425	RETENTOR 72 X 50 X 10 (00834 BR - SABO)	1
28	mp133070	ROLAMENTO 6207 DDU	2
27	mp132215	ANEL TRAVA I-72	1
26	mp131850	GRAXEIRA 1/8 NPT 27 RETA	1

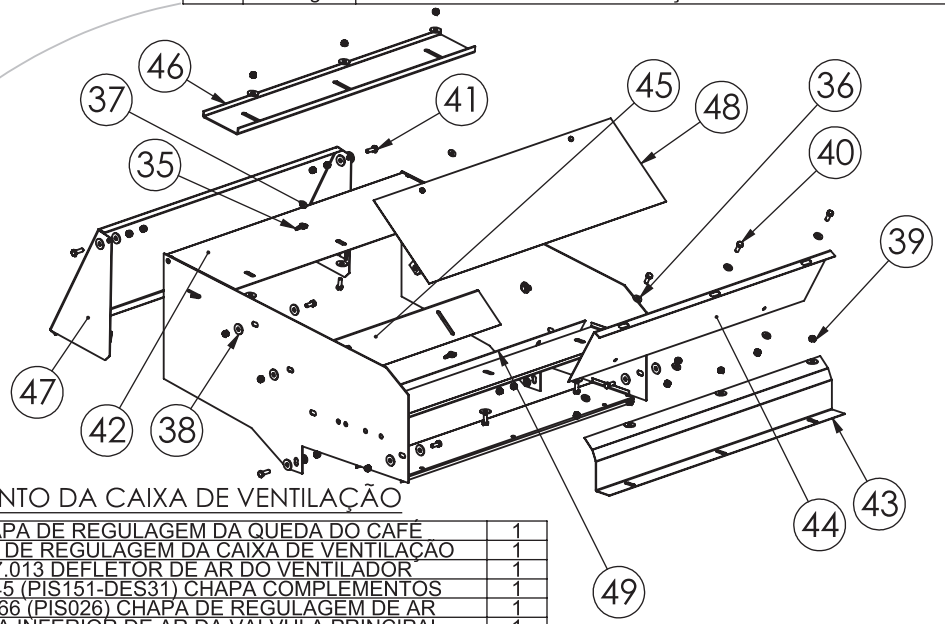

SE024007 - CONJUNTO DA CAIXA DE VENTILAÇÃO

Item	Codigo	Descrição	Qtde.
49	se220225	CHAPA DE REGULAGEM DA QUEDA DO CAFÉ	1
48	se220154	CHAPA DE REGULAGEM DA CAIXA DE VENTILAÇÃO	1
47	se220118	027.013 DEFLETOR DE AR DO VENTILADOR	1
46	se220115	025.145 (PIS151-DES31) CHAPA COMPLEMENTOS	1
45	se220111	025.066 (PIS026) CHAPA DE REGULAGEM DE AR	1
44	se220095	CHAPA INFERIOR DE AR DA VALVULA PRINCIPAL	1
43	se220094	025.044 (PIS124) CHAPA DE FECHAMENTO DA VALVULA	1
42	se020007	027.011 CAIXA DO VENTILADOR	1
41	mp131916	PARAFUSO SEXTAVADO M8 X 25	4
40	mp131900	PARAFUSO SEXTAVADO M8 X 20	15
39	mp131719	PORCA PARLOCK M8	23
38	mp131525	ARRUELA 8 X 25 X 2MM GALVANIZADA	30
37	mp131521	ARRUELA 1/4" DIN 9021 (6,4 X 18 X 1,6)	2
36	mp131508	ARRUELA LISA GALVANIZADA 8,5 X 20 X 1 MM	8
35	mp131321	PORCA BORBOLETA M6	2

CONJUNTO ELEVADOR E CONJ. ROSCA S/ FIM ELEVADOR CATA CAFE

RM226048 -CORRENTE C/ CANECA RECOLHEDORA MEIO - ITEM 13

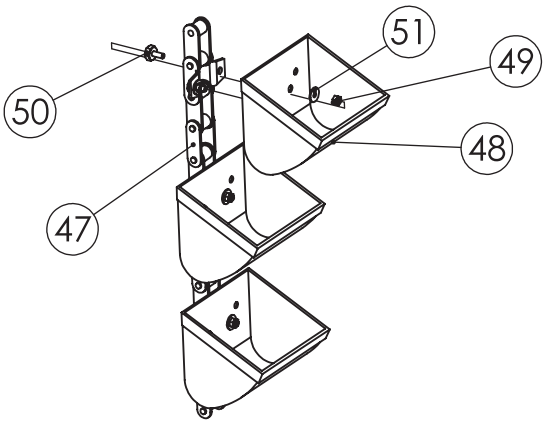

Item	Codigo	Descrição	Qtde.
51	mp131521	ARRUELA 1/4" DIN 9021 (6,4 X 18 X 1,6)	64
50	mp131911	PARAFUSO SEXTAVADO M10 X 16	64
49	mp131705	PORCA PARLOCK M6 GALVANIZADA	64
48	se125000	CANECA DO ELEVADOR	34
47	rm220144	corrent. elev. da rm CA557-KMC 5,8 MT	32

Item	Codigo	Descrição	Qtde.
46	RM226038	CARENAGEM DE PROTEÇÃO POLIA ELEVADOR	1
45	mp131213	PARAFUSO ALLEN M10 X 30 X 1,5 MM	1
44	mp131874	PARAFUSO SEXTAVADO M12 X 35 X 1,75 MM	4
43	mp131510	ARRUELA GALVANIZADA AÇO Ø 13,5 X 32 MM	8
42	mp131218	PARAFUSO SEXTAVADO M12 X 45 X 1,75MM	4
41	mp131509	ARRUELA LISA GALVANIZADA M 12 (13 X 24 MM)	4
40	rm226057	SUPORTE DE FIXAÇÃO DO ESTICADOR ELEVADOR	1
39	rm226087	EIXO DO ELEVADOR	1
38	mp133107	MANCAL P206 (TIPO APOIO)	2
37	rm226086	CANTONEIRA DE FIXAÇÃO DO MANCAL	1
36	mp131318	PORCA BORBOLETA-M8	1
35	mp131502	ARRUELA LISA M8 GALV.	1
34	mp131209	PARAFUSO ALLEN S/ CABEÇA GALV. M10 X 16	2
33	mp131934	PARAFUSO SEXTAVADO 8.8 16 X 50 X 2,00MM	1
32	mp131712	PORCA PARLOCK M 16	1
31	mp131528	ARRUELA LISA 16 X 38 X 3 MM	1
30	mp132211	ANEL TRAVA I-40	2
29	mp132113	Anel trava E-17	1
28	mp133079	ROLAMENTO 6203 DDU (2RS1)	2
27	se212038	ENGRENAGEM 50B15-USINADA	2
26	rm212041	ENGRENAGEM 50 B18 (USINADA)	2
25	rm212040	ENGRENAGEM 36 DENTES ELEVADOR	1
24	rm226083	ESTICADOR ELEVADOR	1
23	rm226080	TAMPA ELEVADOR RM	1
22	mp131707	PORCA PARLOCK M 12 GALVANIZADA	12
21	mp131301	PORCA SEXTAVADA M10	2
20	mp131719	PORCA PARLOCK M8	1
19	mp131211	PARAFUSO SEXTAVADA M8 X 30 X 1.25MM	1
18	rm226062	SUPORTE DE REGULAGEM DO ESTICADOR DA CORRENTE	1
17	mp131203	PARAFUSO SEXTAVADO M10X70	2
16	rm226026	EIXO INFERIOR DO ELEVADOR (RM)	1
15	rm226027	EIXO SUPERIOR DO ELEVADOR (RM)	1
14	rm026003	MONTAGEM BICA DO ELEVADOR	1
13	rm226048	CORRENTE COM CANECA RECOLHEDORA MEIO	1
12	rm226055	CHAPA DE FECHAMENTO DO ELEVADOR RM	2
11	se224070	CHAVETA 8 X 8 X 35 MM	2
10	mp132100	ANEL TRAVA E 30	4
9	rm212024	ENGRENAGEM 9 DENTES USINADA	2
8	mp131308	PORCA SEXTAVADA M12	2
7	mp131887	PARAFUSO SEXTAVADO M12 X 100 X 1,75	2
6	se225083	SUPORTE INTERNO DO ESTICADOR DO ELEVADOR DE GRAOS	4
5	mp131706	PORCA PARLOCK M 10 GALVANIZADA	10
4	mp131526	001.003 ARRUELA LISA 10 X 30 X 2,5 MM	12
3	mp133044	ROLAMENTO YAR 206	6
2	mp133056	MANCAL FL 206 (TIPO FLANGE 2 FUROS)	4
1	rm026000	CARCAÇA DO ELEVADOR DA RECOLHEDORA DE MEIO	1

RM212057 - ROSCA SEM FIM ELEVADOR

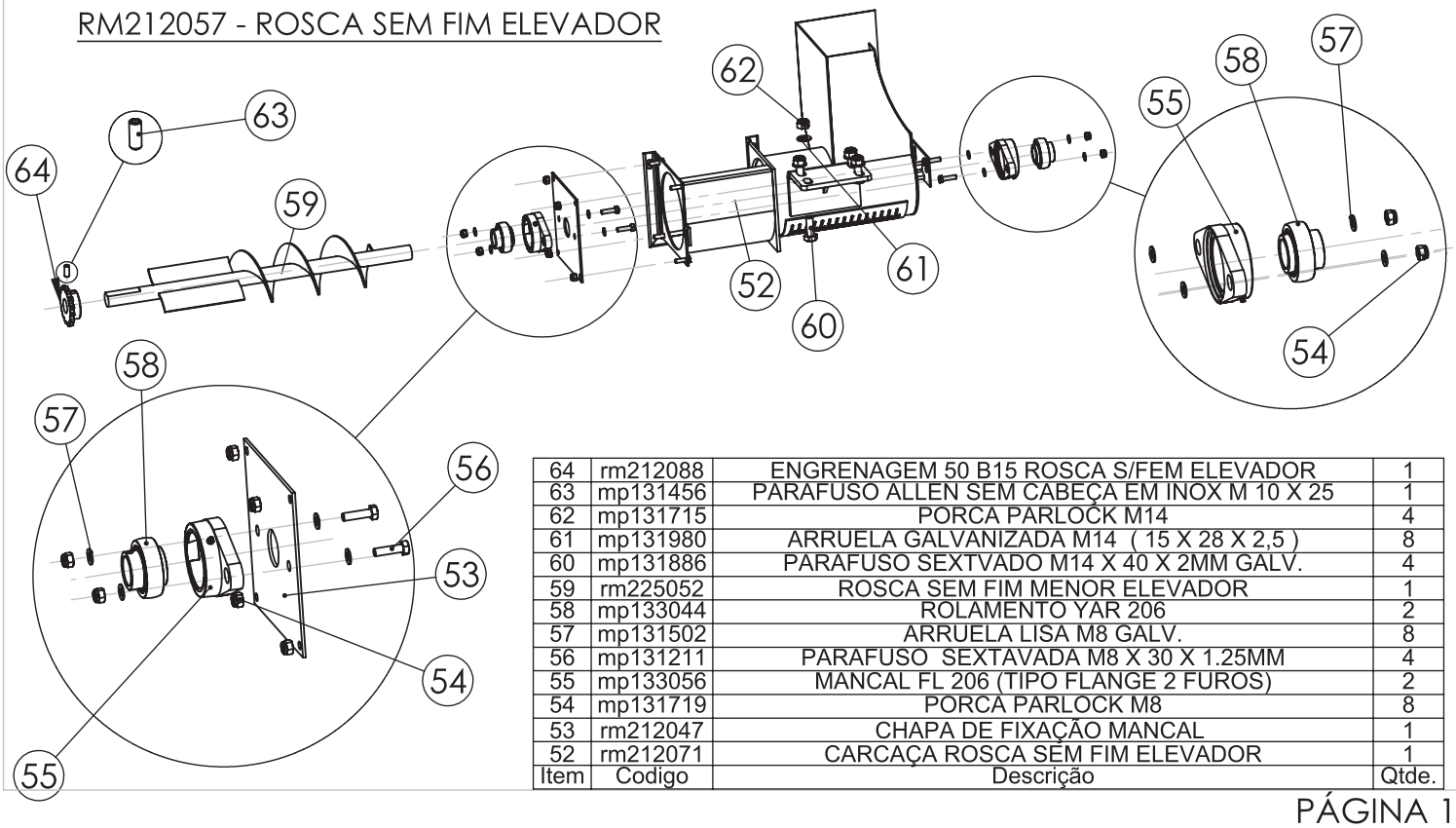

Item	Codigo	Descrição	Qtde.
64	rm212088	ENGRENAGEM 50 B15 ROSCA S/FEM ELEVADOR	1
63	mp131456	PARAFUSO ALLEN SEM CABEÇA EM INOX M 10 X 25	1
62	mp131715	PORCA PARLOCK M14	4
61	mp131980	ARRUELA GALVANIZADA M14 (15 X 28 X 2,5)	8
60	mp131886	PARAFUSO SEXTVADO M14 X 40 X 2MM GALV.	4
59	rm225052	ROSCA SEM FIM MENOR ELEVADOR	1
58	mp133044	ROLAMENTO YAR 206	2
57	mp131502	ARRUELA LISA M8 GALV.	8
56	mp131211	PARAFUSO SEXTAVADA M8 X 30 X 1.25MM	4
55	mp133056	MANCAL FL 206 (TIPO FLANGE 2 FUROS)	2
54	mp131719	PORCA PARLOCK M8	8
53	rm212047	CHAPA DE FIXAÇÃO MANCAL	1
52	rm212071	CARCAÇA ROSCA SEM FIM ELEVADOR	1

CONJUNTO ELEVADOR E CONJ. ROSCA SEM FIM ELEVADOR CATA CAFÉ

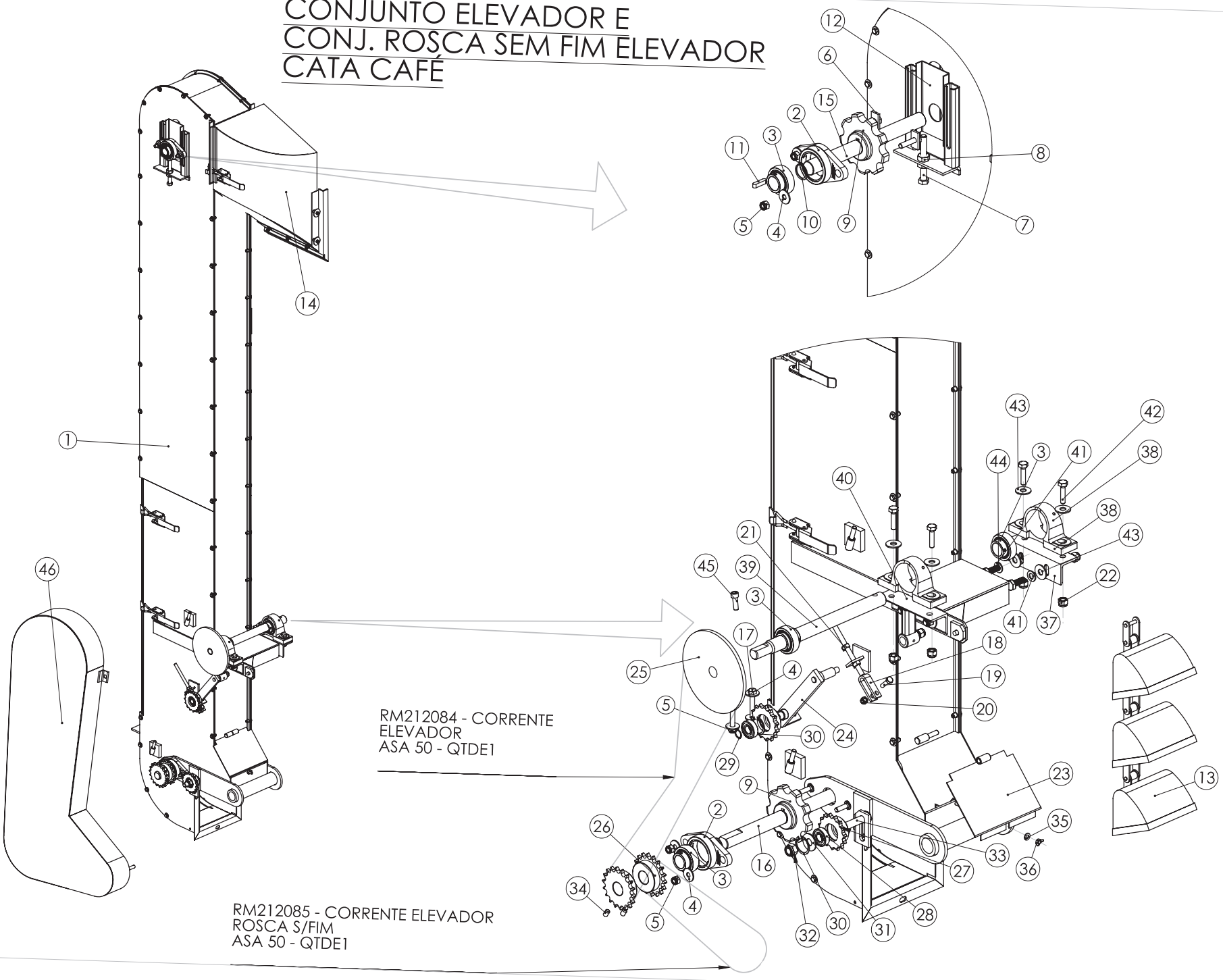

RM025010 - CONJUNTO MONTADO
TRANSBORDO MAIOR CATACAFÉ

Item	Codigo	Descrição	Qtde.
1	rm025009	CONJUNTO SOLDADO TRANSBORDO MAIOR CATACAFÉ	1
2	rm225053	SUPORTE DA BICA	1
3	mp131512	ARRUELA LISA GALVANIZADA 10 X 20 X 2MM	4
4	mp131891	PARAFUSO SEXTAVADO M10 X 35 X 1,5MM	2
5	mp131706	PORCA PARLOCK M 10 GALVANIZADA	2
6	rm025005	MONTAGEM ROSCA SEM FIM DO TRANSBORDO RM	1
7	rm225128	VEDAÇÃO BICA TRANSBORDO CATACAFÉ	2
8	rm225127	ALÇA DO TRANSBORDO CATACAFÉ	1
9	mp131521	ARRUELA 1/4" DIN 9021 (6,4 X 18 X 1,6)	16
10	mp131705	PORCA PARLOCK M6 GALVANIZADA	8
11	mp131413	PARAFUSO SEXTAVADA M6 X 20	8

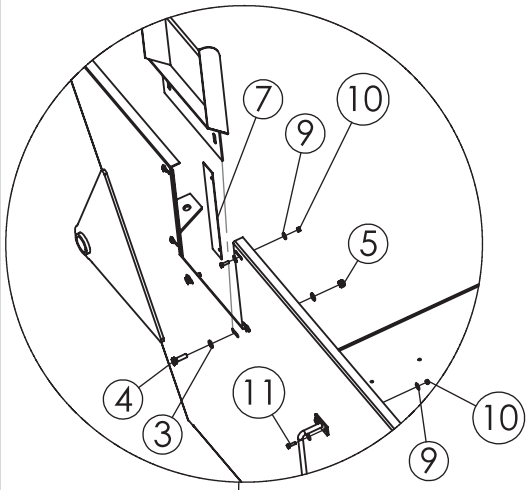

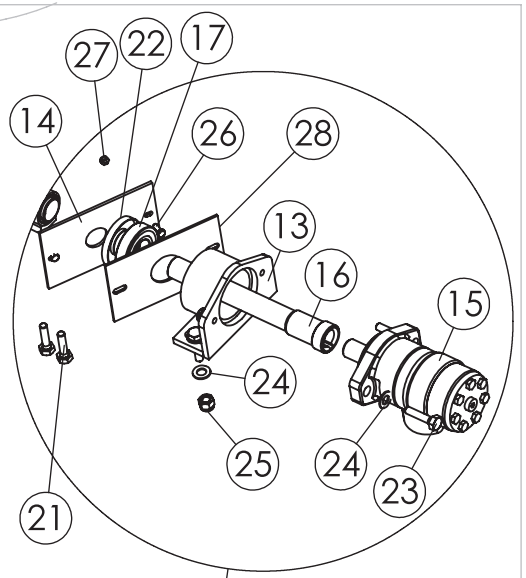

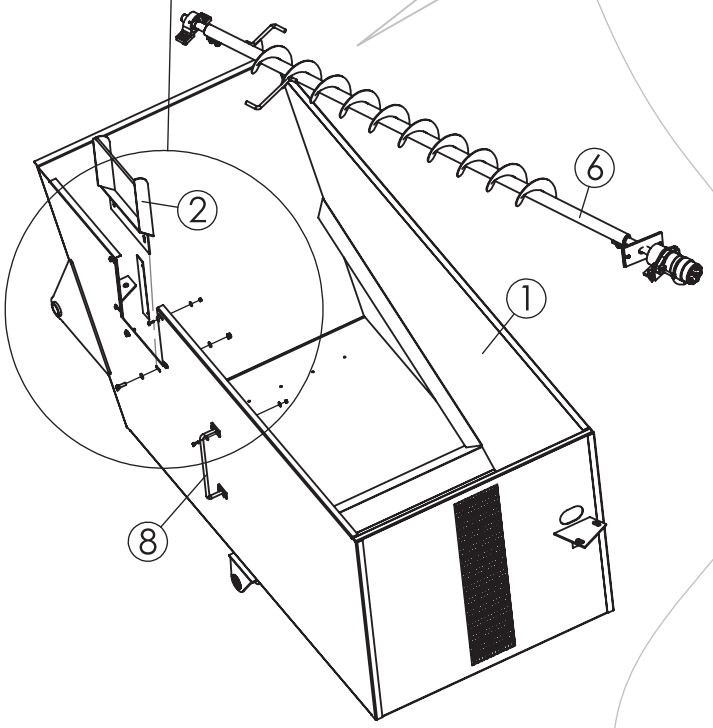

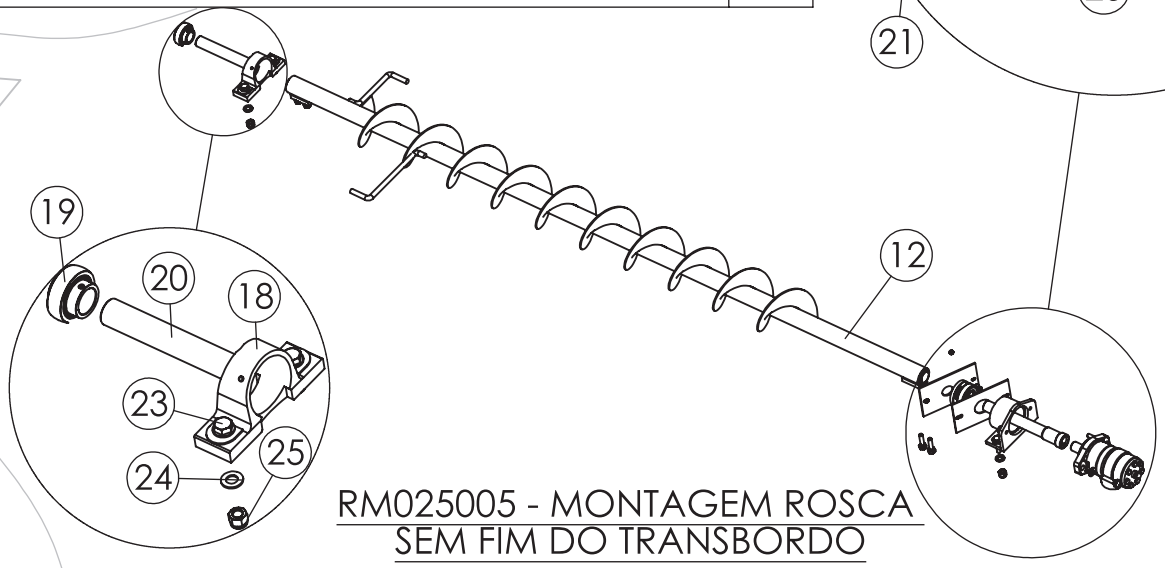

RM025005 - MONTAGEM ROSCA
SEM FIM DO TRANSBORDO

Item	Codigo	Descrição	Qtde.
12	rm225030	ROSCA SEM FIM TRANSBORDO (RM)	1
13	se223146	MANCAL DIREITO DO RASTELO SELECTA 2010	1
14	rm225031	CHAPA DE FECHAMENTO DO TRANSBORDO	1
15	cn014065	MOTOR HIDR. BG S 250 2A M08 CL254 N	1
16	se223149	EIXO DO MOTOR RASTELO DUPLO SELECTA	1
17	mp133070	ROLAMENTO 6207 DDU	1
18	mp133107	MANCAL P206 (TIPO APOIO)	1
19	mp133044	ROLAMENTO YAR 206	1
20	rm225027	EIXO DA ROSCA SEM FIM TRANSBORDO	1
21	mp131875	PARAFUSO SEXTAVADO M12 X 40 X 1,75 MM	4
22	mp133428	RETENTOR 72 x35 x 10	1
23	mp131218	PARAFUSO SEXTAVADO M12 X 45 X 1,75MM	6
24	mp131519	ARRUELA 13 X 25 X 2,5 MM GALVANIZADA	10
25	mp131707	PORCA PARLOCK M 12 GALVANIZADA	6
26	mp131415	PARAFUSO SEXTAVADO INOX M6 X 16	2
27	mp131705	PORCA PARLOCK M6 GALVANIZADA	2
28	rm225135	TAMPA FECHAMENTO FRONTAL TRANSBORDO	1

CONJUNTO COMPLEMENTOS CATACAFÉ

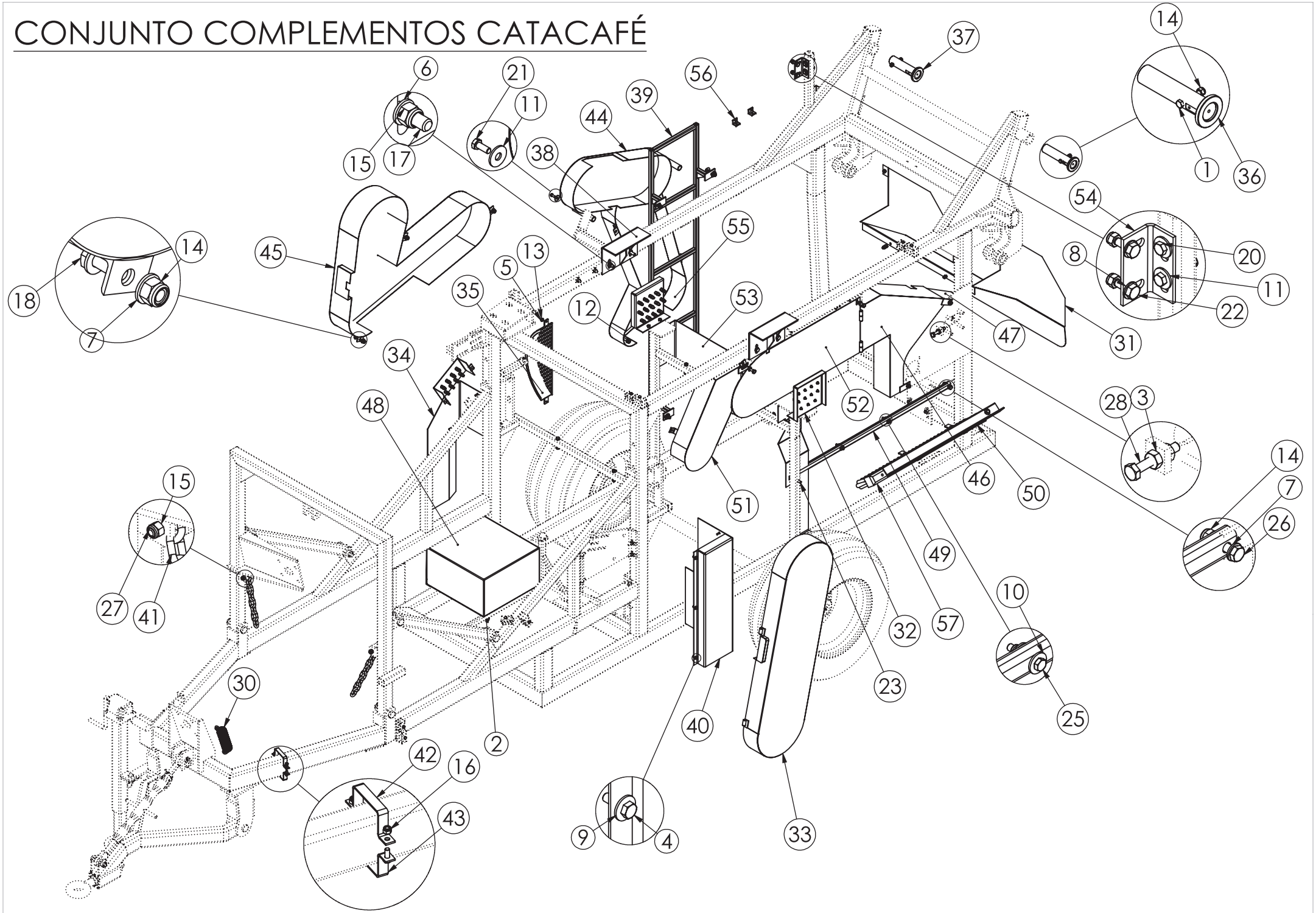

CONJUNTO COMPLEMENTOS CATACAFÉ
LISTA DE MATERIAIS

57	se015100	VASSOURA PIAÇAVA 80 CM	1
56	rm226088	CANTONEIRA DE FIXAÇÃO DO FAROL	2
55	rm226038	CARENAGEM DE PROTEÇÃO POLIA ELEVADOR	1
54	rm226034	BATENTE SUPERIOR ELEVADOR	1
53	rm224005	CARENAGEM DO TRIE	1
52	rm220135	CARENAGEM ESQUERDA BATEDOR DE FOLHAS	1
51	rm220121	CARENAGEM CAIXA ESTEIRA DE LIMPEZA	1
50	RM220095	SUPORTE SOLDADO FIXAÇÃO VASSOURA	1
49	rm220094	TUBO DE FIXAÇÃO VASSOURA	1
48	rm220081	CAIXA DE FERRAMENTAS CATA CAFÉ	1
47	RM220077	CARENAGEM CATACAFÉ	1
46	rm220069	CARENAGEM PROTEÇÃO CATA CAFÉ	1
45	RM220068	CARENAGEM MAIOR DE PROTEÇÃO	1
44	rm220063	CARENAGEM CATA CAFÉ	1
43	rm220059	ABRAÇADEIRA SOLDADA	1
42	rm220058	ABRAÇADEIRA DAS MANGUEIRAS COMANDO	1
41	rm220047	CORRENTE DO TRANSPORTE DA ESTEIRA DE ELEVAÇÃO	2
40	rm220034	CHAPA DOBRADA DE PROTEÇÃO DA TRANSMISSÃO	1
39	rm210245	ESCADA DIREITA MAIOR CATACAFÉ	1
38	rm210104	BATENTE TRANSBORDO	2
37	rm025004	MONTAGEM PINO MENOR DE FIXAÇÃO DO TRANSBORDO	1
36	rm025003	MONTAGEM PINO MAIOR DE FIXAÇÃO DO TRANSBORDO	1
35	rm020015	CARENAGEM DO VENTILADOR LATERAL (RM)	1
34	rm020014	CARENAGEM DE PROTEÇÃO DA POLIA E TRANSMISSÃO	1
33	rm020009	CARENAGEM DE PROTEÇÃO DA CORRENTE	1
32	rm016000	CONJUNTO LUBRIFICAÇÃO CATACAFÉ	1
31	rm015022	MONTAGEM BICA DA ESTEIRA DE LIMPEZA	1
30	mp132460	MOLA TRAÇÃO 6 X 48 X 144	1
29	mp132017	PARAFUSO ALLEN GALV. M6 X 20 CÔNICO	1
28	mp131944	PARAFUSO SEXTAVADO M12 X 80 X 1,75	1
27	mp131941	PARAFUSO SEXTAVADO M12 X 60 X 1,75	2
26	mp131939	PARAFUSO SEXTAVADO 8.8 - 10 X 45 X 1,5	2
25	mp131935	PARAFUSO SEXTAVADO GALV. 8.8 -M8 X 45	2
24	mp131916	PARAFUSO SEXTAVADO M8X25 MM	3
23	mp131912	PARAFUSO SEXTAVADO 8.8 - 10 X 90 X 1,5 MM	2
22	mp131902	PARAFUSO SEXTAVADO M12 X 25 X 1,75	2
21	mp131900	PARAFUSO SEXTAVADO M8 X 20	2
20	mp131896	PARAFUSO SEXTAVADO M10 X 60 MA	6
19	mp131891	PARAFUSO SEXTAVADO M10 X 35 X 1,5MM	6
18	mp131888	PARAFUSO SEXT. M10 X 25 MM	3
17	mp131887	PARAFUSO SEXTAVADO M12 X 100 X 1,75	4
16	mp131719	PORCA PARLOCK M8	9
15	mp131707	PORCA PARLOCK M 12 GALVANIZADA	7
14	mp131706	PORCA PARLOCK M 10 GALVANIZADA	28
13	mp131705	PORCA PARLOCK M6 GALVANIZADA	4
12	mp131603	ARRUELA LISA EM INOX M10	5
11	mp131526	001.003 ARRUELA LISA 10 X 30 X 2,5 MM	16
10	mp131525	ARRUELA 8 X 25 X 2MM GALVANIZADA	4
9	mp131521	ARRUELA 1/4" DIN 9021 (6,4 X 18 X 1,6)	12
8	mp131519	ARRUELA 13 X 25 X 2,5 MM GALVANIZADA	2
7	mp131512	ARRUELA LISA GALVANIZADA 10 X 20 X 2MM	18
6	mp131509	ARRUELA LISA GALVANIZADA M 12 (13 X 24 MM)	8
5	mp131502	ARRUELA LISA M8 GALV.	6
4	mp131413	PARAFUSO SEXTAVADA M6 X 20	10
3	mp131308	PORCA SEXTAVADA M12	2
2	mp131206	PARAFUSO SEXTAVO GALV. M10 X 55	2
1	mp131203	PARAFUSO SEXTAVADO M10X70	2
Item	Codigo	Descrição	Qtde.

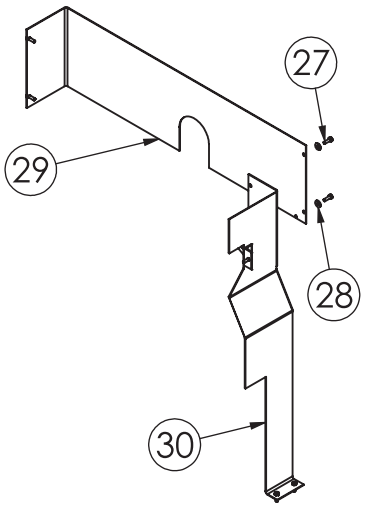

RM224005 - CARENAGEM DO TRIE

30	rm224010	CONJUNTO SOLDADO LATERAL	1
29	rm224006	CARENAGEM FRONTAL DO TRIE	1
28	mp131521	ARRUELA 1/4" DIN 9021 (6,4 X 18 X 1,6)	3
27	mp131413	PARAFUSO SEXTAVADA M6 X 20	7
Item	Codigo	Descrição	Qtde.

QUADRO DE LUBRIFICAÇÃO CATACAFÉ

LADO DIREITO

PONTO	COMPRIMENTO DO TUBO (MM)	CÓDIGO
PINO TRANS. DIREITO	2100	RM814007
ROLO BAT. SUP. TRASEIRO	550	RM814002
ROLO BAT. INF. TRASEIRO	700	RM814001
ROLO BAT. SUP. FRONTAL	1200	RM814004
ROLO BAT. INF. FRONTAL	750	RM814003
MANCAL T206	1250	RM814000
MANCAL P205 CAIXA	900	RM814005
MANCAL P207 VALV. FRONTAL	910	RM814014
MANCAL P207 VALV. TRASEIRO	1850	RM814015
MANCAL P207 CAIXA	1220	RM814006
MANCAL ESQ. ROSCA SEM FIM ELEVADOR	2150	RM814018
MANCAL DIR. ROSCA SEM FIM ELEVADOR	2150	RM814018
MANCAL VENT. FRONTAL FL206	2350	RM814016
MANCAL VENT. TRASEIRO FL206	700	RM814017

LADO ESQUERDO

PONTO	COMPRIMENTO DO TUBO (MM)	CÓDIGO
PINO TRANS. ESQUERDO	2100	RM814007
ROLO BAT. SUP. TRASEIRO	550	RM814002
ROLO BAT. INF. TRASEIRO	700	RM814001
ROLO BAT. SUP. FRONTAL	1200	RM814004
ROLO BAT. INF. FRONTAL	750	RM814003
MANCAL T206	1250	RM814000
MANCAL P205 CAIXA	900	RM814005
MANCAL P207 CAIXA	1220	RM814006
TRIE	2500	RM814013
MANCAL ROSCA SEM FIM	2350	RM814011
MANCAL P208 TRANSMISSÃO INF.	2400	RM814012

ELEVADOR

PONTO	COMPRIMENTO DO TUBO (MM)	CÓDIGO
MANCAL SUP. DIREITO ELEVADOR	2300	RM814008
MANCAL SUP. ESQUERDO ELEVADOR	2300	RM814008
MANCAL P206 DIREITO ELEVADOR	2100	RM814010
MANCAL P206 ESQUERDO ELEVADOR	2100	RM814010
MANCAL INF. ESQUERDO ELEVADOR	2200	RM814009
MANCAL INF. DIREITO ELEVADOR	2200	RM814009

ESTEIRA DE ELEVAÇÃO

PONTO	COMPRIMENTO DO TUBO (MM)	CÓDIGO
MANCAL P208 EST ELEVAÇÃO ESQ	1500	RM814020
MANCAL P208 EST ELEVAÇÃO DIR	400	RM814019
MANCAL COM ROSCA ESQUERDO	1600	RM814022
MANCAL COM ROSCA DIREITO	600	RM814021
MANCAL 01 SEM ROSCA ESQUERDO	1500	RM814024
MANCAL 01 SEM ROSCA DIREITO	400	RM814023
MANCAL 02 SEM ROSCA ESQUERDO	1800	RM814026
MANCAL 02 SEM ROSCA DIREITO	1200	RM814025

INSERTOS USADOS

CÓDIGO	DENOMINAÇÃO
MP131850	41761200 - 035.002 GRAXEIRA 1/8 NPT 27 RETA
MP131856	052.086 COTOVELO MACHO P/TUBO COBRE 1/4"- 1/8 NPTF
MP131858	052.087 CONECTOR (NIPLE) FEMEA TUBO DE COBRE 1/4"
MP131868	CONECTOR (NIPLE) MACHO P/ TUBO COBRE 1/4"-1/8 NPTF
MP132525	INSERT PARA TUBO 1/4” (1191)

ATENÇÃO VERIFICAR ANO DE FABRICAÇÃO DO EQUIPAMENTO

OBS: CILINDROS HIDRÁULICOS
RM014005, RM014006 E RM014007 UTILIZADO A PARTIR DE 2016

OBS: CILINDROS HIDRÁULICOS ANTIGOS UTILIZADOS ATÉ 2015
RM014000, RM014001 E RM014002

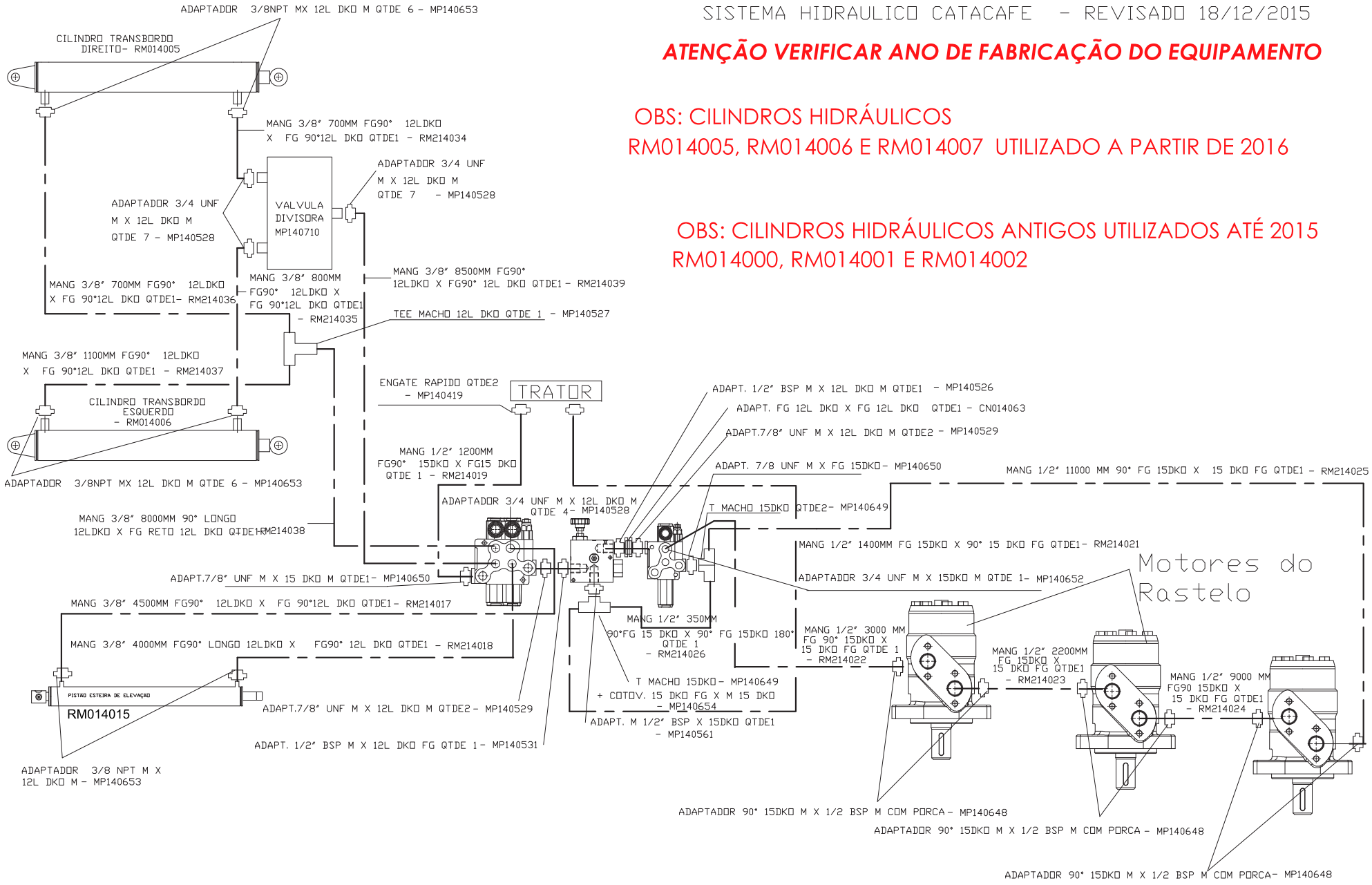

CONJUNTO CABO CATACAFÉ RM014017
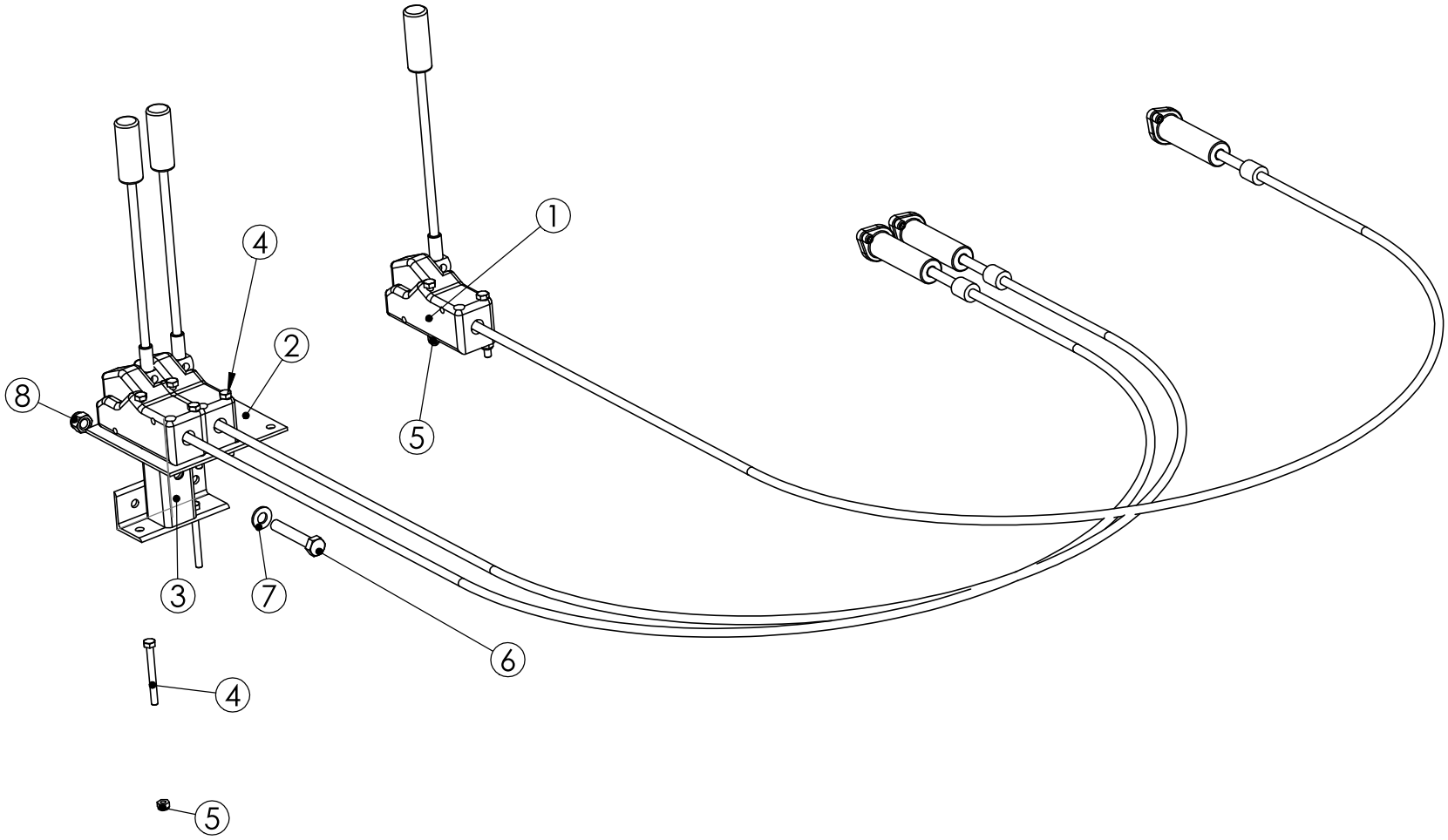
Item	Codigo	Descrição	Qtde.
8	mp131706	PORCA PARLOCK M 10 GALVANIZADA	1
7	mp131512	ARRUELA LISA GALVANIZADA 10 X 20 X 2MM	2
6	mp131896	PARAFUSO SEXTAVADO M10 X 60 MA	1
5	mp131705	PORCA PARLOCK M6 GALVANIZADA	8
4	mp131474	PARAFUSO C. CILINDRICA COM SEXT. INT. M6X60 PARCIAL (POLIDO)	8
3	CN214034	BASE COM CANTONEIRA SUPORTE CABO	1
2	cn214033	BASE QUADRADA COMANDO SOLDADA	1
1	MP140666	COMAN. HIDRA. MONOBLOCO ML/2 - E (150) - C1 TCF 2500 (CATACAFÉ)	3