VARRE CAFÉ DUPLO - G2 ACIONAMENTO POR CAIXA

Manual de Instruções e
Catálogo de peças

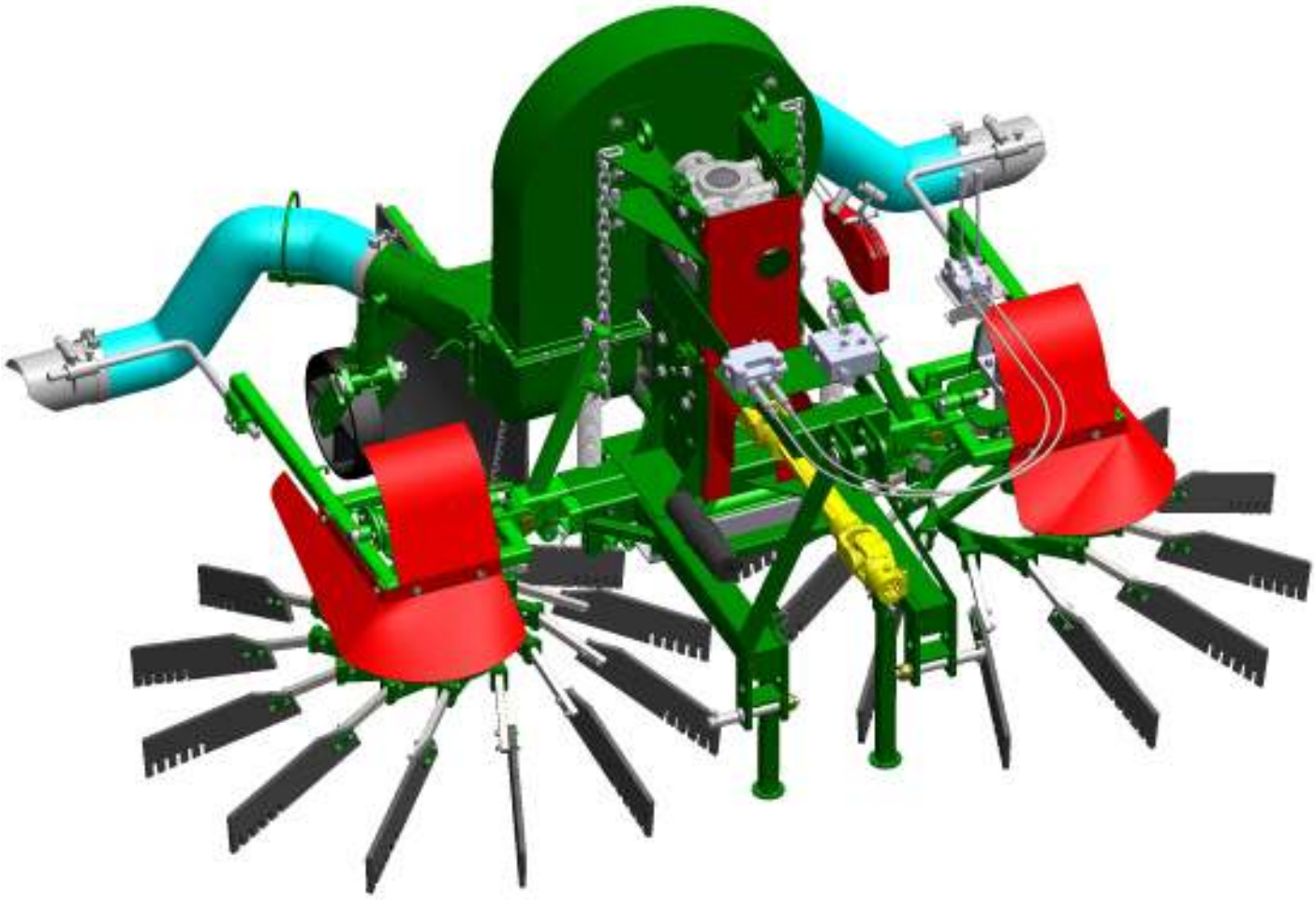

REV. 05 - 05/12/2023

MANUAL DO USUÁRIO

Caro cliente:

Este manual foi preparado para que você possa conhecer detalhadamente seu equipamento podendo usufruir de maneira proveitosa e correta

Recomendamos a leitura deste manual antes da primeira utilização e sempre que tiver dúvidas sobre seu equipamento.

Inserimos informações técnicas, operacionais e de segurança para que seu equipamento esteja sempre em pleno funcionamento.

Qualquer dúvida ou sugestão, estamos a total disposição em nossos contatos abaixo:

Vicon Máquinas Agrícolas Ltda.
Rua Dr. Ladislau Retti, 1399 – Parque Alexandre
CEP 06714 150 – Cotia SP Brasil
Tel. (11) 4617 8040 – Fax. (11) 4617 8041
e-mail: vicon@vicon.com.br

TERMO DE GARANTIA – ARRUADOR E SOPRADOR

A VICON MAQUINAS AGRICOLAS LTDA, concederá ao comprador a garantia de peças ou componentes que apresentarem DEFEITOS DE FABRICAÇÃO ou de MATÉRIA-PRIMA devidamente comprovadas através de análise conclusiva de nosso departamento de assistência técnica na fábrica junto ao fabricante.

PRAZO DA GARANTIA
90 dias pela legislação brasileira e mais 90 dias contratual concedida pela Vicon, totalizando 6 meses.
O prazo de garantia é contado a partir da data de emissão da nota fiscal de venda do produto, sendo intrasferível e exclusiva ao primeiro proprietário.

APLICAÇÃO DA GARANTIA
As peças substituídas durante a garantia serão genuínas.

NULIDADE DA GARANTIA
A garantia se tornara nula quando forem constatadas quaisquer das seguintes causas:

- Mal uso do equipamento, contrariando as instruções técnicas do manual;
- Abusos, sobrecargas ou acidentes;
- Consertos ou desmontagem dos componentes por pessoas não autorizadas;
- Contaminação dos circuitos hidráulicos por impurezas ou fluidos não recomendados;
- Operação ou manuseio por pessoas não habilitadas;
- Negligência na manutenção;
- Falta de lubrificação nos pontos indicados na máquina e no manual;
- Modificações que afetam o funcionamento, estabilidade e segurança da máquina;
- Uso de peças e componentes não fornecidas pela Vicon;
- Alteração do equipamento ou de qualquer característica;
- Perda da plaqueta de identificação do produto;
- Quebra ou desgaste prematuro das borrachas por operação incorreta;

ÍTENS EXCLUÍDOS DA GARANTIA
- Itens de lubrificação em geral como óleos do sistema hidráulico, óleos lubrificantes e graxas;
- Itens de desgastes como borrachas, correias, vedações, retentores, filtros, rodas, pinos e etc.;
- Fretes para envio das peças e deslocamento dos técnicos, alimentação e hospedagem;

GERAL
- Os equipamentos estão sujeitos a alterações sem prévio aviso, podendo haver modificações nos projetos a fim de aperfeiçoa-los, sem que isso importe em qualquer obrigação de aplicá-los em produto já vendidos.
- Defeitos de fabricação e/ou material, objeto desta garantia, não constituirão, em hipótese alguma, motivo para rescisão de contrato de compra e venda ou troca do equipamento.
- Atrasos eventuais na execução dos serviços não conferem direito ao proprietário à indenização e nem à extensão do prazo de garantia.

CONTROLE DE GARANTIA DA REVENDA

Nome do cliente: __ _____

Endereço:_____ _____

Telefone: ( ) _____Cidade:_____Estado:_____

Modelo: _____Nº Série: _____ NF:_____ Data:_____/_____/_____

_____	_____	_____
Responsável pela Entrega	Revenda autorizada	Comprador

PROCEDIMENTO PARA PRIMEIRO FUNCIONAMENTO VARRE CAFÉ - G2

- **1º PASSO:** ENGATE (Figura 01)
  a) Engatar o implemento ao trator.
  b) Engatar o sistema hidráulico.
  Obs.: Colocar o trator e o implemento em local nivelado e seguro.

- **2º PASSO:** CARDAN: (Figura 02)
  a) Verificar o tamanho do cardan, pois, dependendo do trator será necessário cortar e ajustar ao tamanho correto.

- **3º PASSO:** PONTOS DE LUBRIFICAÇÃO (Figura 03)
  a) Engraxar o cardan com a máquina desligada.
  b) Engraxar a máquina.
  Obs. Utilizar graxas 1º linha fabricada a base de sabão de lítio.

- **4º PASSO:** REGULAGEM DE ALTURA (Figura 04)
  a) Nivele o implemento utilizando o levante hidráulico do trator.
  b) Ajuste a altura da roda de apoio do implemento.

- **5º PASSO:** AJUSTE DA CIRCUNFERÊNCIA (Figura 05)
  a) Verificar qual tipo de trabalho será feiro, arruação ou varrição.
  b) Arruação: ajustar a circunferência com uma inclinação para frente. (Figura xxx)
  c) Varrição: Ajustar a circunferência com uma inclinação para trás. (Figura xxx)
  Obs. Ao regular a circunferência tomar cuidado para que a borracha não force muito no chão, assim evitamos o desgaste prematuro da mesma.

- **6º PASSO:** AJUSTE DA BOCA DE SOPRO (Figura 07)
  a) Ajustar a boca de sopro na melhor posição para o trabalho a ser realizado.

- **7º PASSO:** REGULAGEM DA VELOCIDADE DO RASTELO (Figura xxx)
  a) A válvula possui um registro onde pode aumentar e diminuir a rotação do rastelo.
  b) Para aumentar a rotação, gire o registro no sentido anti-horário.
  c) Para diminuir a rotação, gire o registro no sentido horário.

- **8º PASSO:** COLOCANDO EM FUNCIONAMENTO.
  a) Acione a alavanca do comando hidráulico do implemento e verifique se o braço do implemento desloca corretamente.
  b) Verifique se o rastelo está girando para o lado correto.
  c) Acione a tomada de força do trator em marcha lente e verifique se o rotor da turbina não possui nenhum tipo de ruído anormal, aumente a rotação lentamente até a rotação de trabalho.
  d) Inicie a operação.

- **RECOMENDAÇÕES:**
- Após a 1ª hora de trabalho verificar o aperto de todos os componentes do implemento.

PROCEDIMENTO PARA PRIMEIRO FUNCIONAMENTO VARRE CAFÉ - G2

1 º PASSO

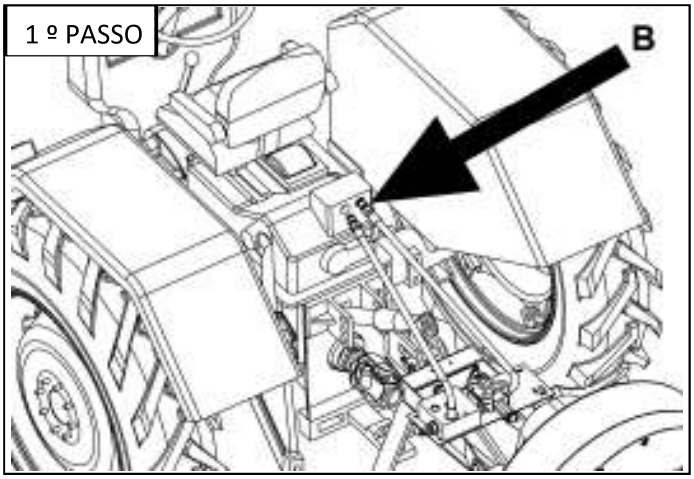

2 º PASSO

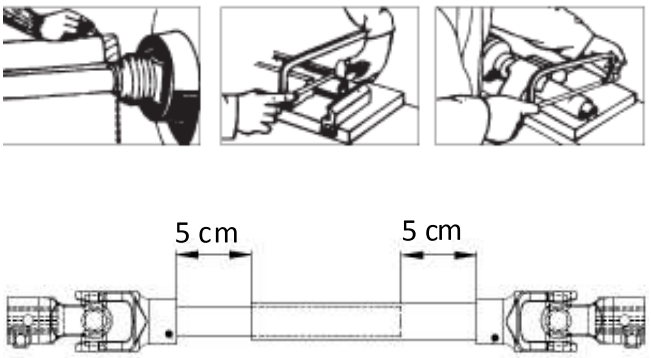

3 º PASSO

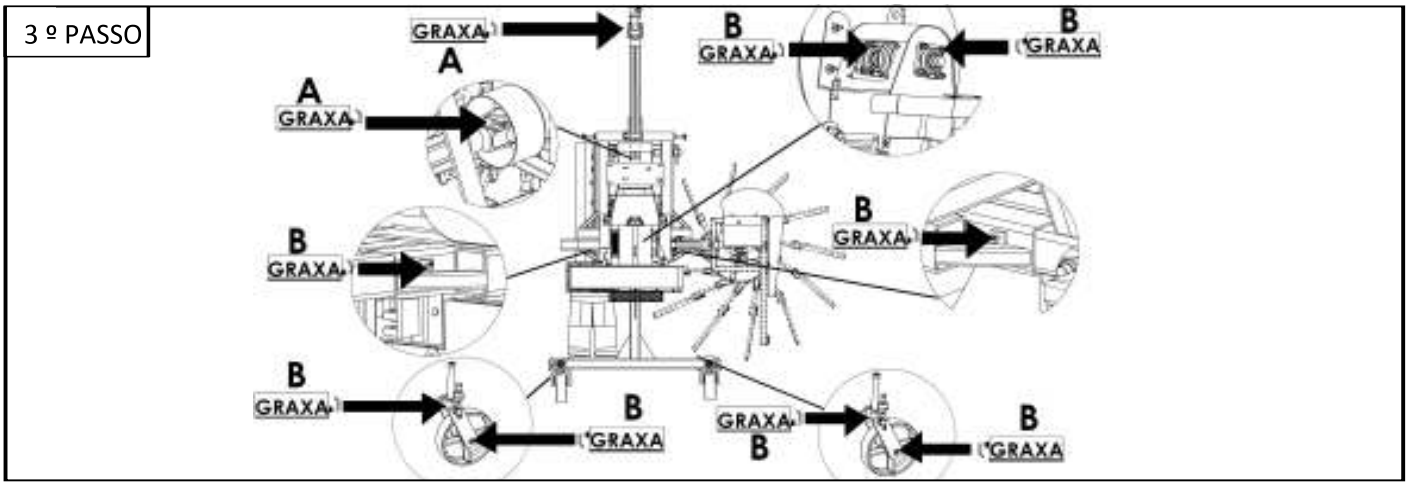

4 º PASSO

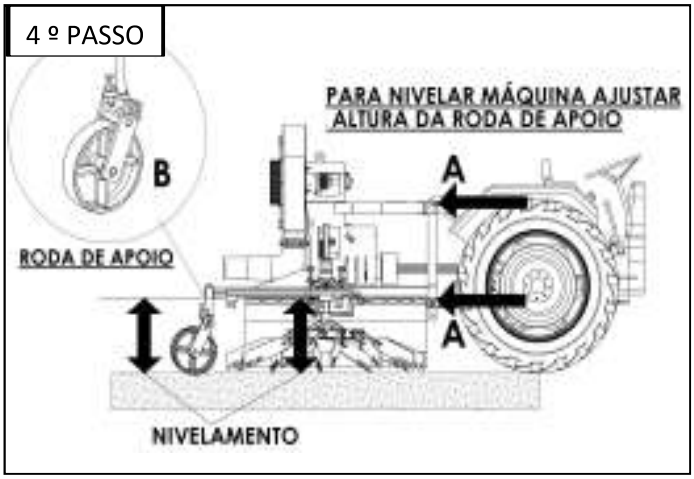

5 º PASSO

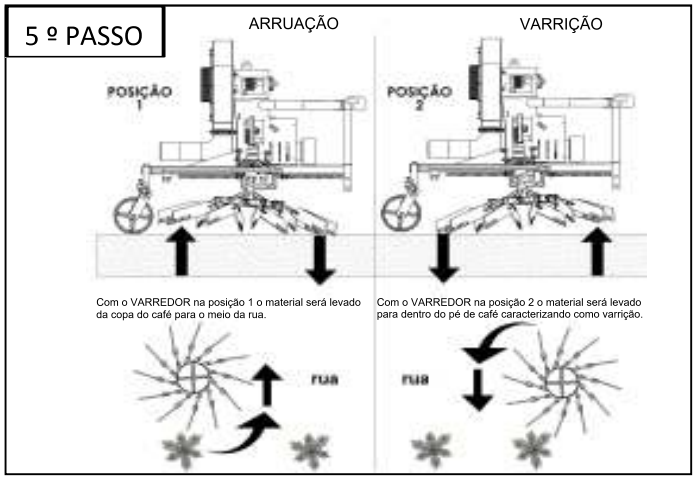

6 º PASSO

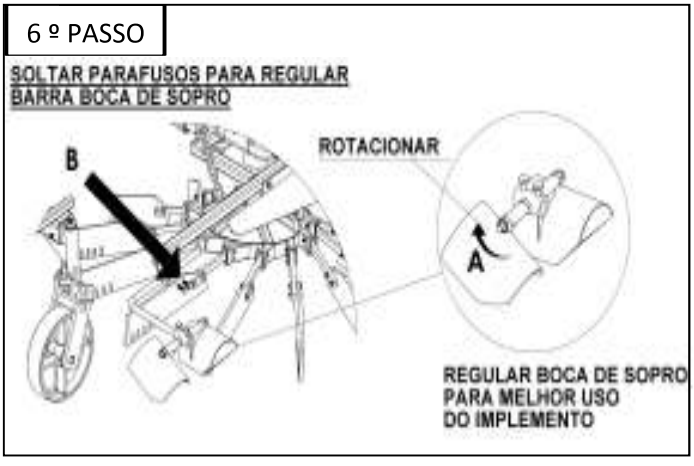

7 º PASSO

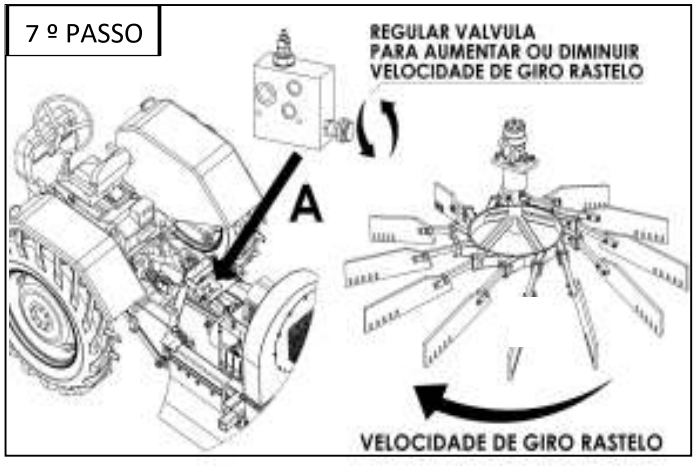

B

ÍNDICE:

Procedimento para Primeiro Funcinamento Varre Café - G2.....PÁGINA A
Procedimento para Primeiro Funcinamento Varre Café - G2.....PÁGINA B

Dados do Fabricante 07
Dados do Implemento 07
Identificaçao do Implemento 07
Termos de Garantia.....08
Apresentação do Produto.....09
Especificações Técnicas .....10 A 11
Normas de Segurança.....12 A 18
Operação e Montagem do Implemento .....19 A 21
Sistemas de Funcionamento e Regulagens ..... 22 A 26
Manutenção ..... 27 A 31
Catálogo de Peças.....32 A 75

O manual deve permanecer disponível a todos os usuários nos locais de trabalho, devendo o empregador dar conhecimento aos operadores do seu conteúdo, visando manuseio e operações seguras:

DADOS DO FABRICANTE	
Razão social: Vicon Máquinas Agrícolas Ltda.	
Endereço: Rua Dr. Ladislau Retti, 1399 – Parque Alexandre	CEP: 06714-150
Cidade: Cotia	UF: SP
CNPJ: 48.103.063/0001-08	IE: 278.141.634.110
e-mail: vicon@vicon.com.br	site: www.vicon.com.br

DADOS DO IMPLEMENTO		
MODELO:	N° DE SERIE:	ANO DE FABRICAÇAO:
N° da Nota fiscal:		Data da NF:

IDENTIFICAÇÃO DO IMPLEMENTO:

A identificação é feita através da placa de identificação e contém as seguintes informações: número de série, ano de fabricação, modelo e peso do implemento.

Ao solicitar peças de reposição, entrega técnica, garantias e serviço de assistência técnica, mencionar os dados do implemento.

TERMO DE GARANTIA

1) Em caso de garantia, cobrimos exclusivamente defeitos de material ou fabricação, sendo que fretes para envio das peças, mão-de-obra, deslocamento dos técnicos e outras despesas não são abrangidas em garantia.
2) O prazo de garantia para este produto é de 6 meses a partir da emissão da nota fiscal.

3) A garantia torna-se nula quando:
   3.1) for constatado que o defeito ou dano ao equipamento resultar de uso inadequado, por falta de experiência do operador ou por não seguir as instruções de uso escrita pelo fabricante.

   3.2) fazer reparos ou modificações em oficinas que não pertencem a rede de revendedores Vicon.

   3.3) Peças ou componentes que apresentarem defeitos oriundos da aplicação indevida de componentes não genuínos ao produto.

   3.4) for constatado mal-uso.

4) Defeitos de fabricação e/ou material, objeto desta garantia, não constituirão, em hipótese alguma, motivo para rescisão de contrato de compra e venda ou troca do equipamento.

ATUALIZAÇÕES E ALTERAÇÕES DE PROJETOS

Os equipamentos estão sujeitos a alterações sem prévio aviso, podendo haver modificações nos projetos a fim de aperfeiçoa-los, sem que isso importe em qualquer obrigação de aplicá-los em produtos anteriormente fabricados.

Vicon Máquinas Agrícolas Ltda.

Cotia – SP - Brasil

APRESENTAÇÃO DO PRODUTO

O **VCS** e o **VCD** são implementos de médio porte e foram desenvolvidos para limpeza, preparação da área da colheita e enleiramento dos frutos derrubados para serem recolhidos posteriormente.

O **VCS** e o **VCD** são implementos que trabalham com o sistema de sopro e possui em sua parte traseira um tubo de ar acionados pela TDP, que sopra os grãos de café que não foram varridos ou que se encontram em posição onde os rastelos não alcançam para o outro lado da linha de café. O **VCD** possui um dispositivo que pode regular o fluxo de ar ou fecha-lo totalmente permitindo trabalhar apenas de um lado.

Os rastelos são acionados pelo sistema hidráulico do trator, eles podem ser usados em conjunto ou separadamente para as tarefas de arruação (junta os grãos para centro da rua) e varrição (empurra os frutos de café para o outro lado da rua) facilitando o trabalho do recolhimento dos grãos.

Lembre-se, a correta manutenção do implemento proporcionara melhor rendimento e longa vida útil ao mesmo, a Vicon e seus revendedores autorizados estarão sempre a sua disposição para quaisquer esclarecimentos que se fizer necessário.

ESPECIFICAÇÕES TÉCNICAS

FICHA TÉCNICA VARRE CAFÉ SIMPLES - G2	
Modelo	VARRE CAFÉ SIMPLES - G2
Largura	2,05m
Altura	1,63m
Comprimento	2,21 m
Peso	372 kg
Rotação de trabalho	540 rpm

FICHA TÉCNICA VARRE CAFÉ DUPLO - G2	
Modelo	VARRE CAFÉ DUPLO - G2
Largura	2,86 m
Altura	1,63 m
Comprimento	1,96 m
Peso	468 kg
Rotação de trabalho	540 rpm

FECHADO

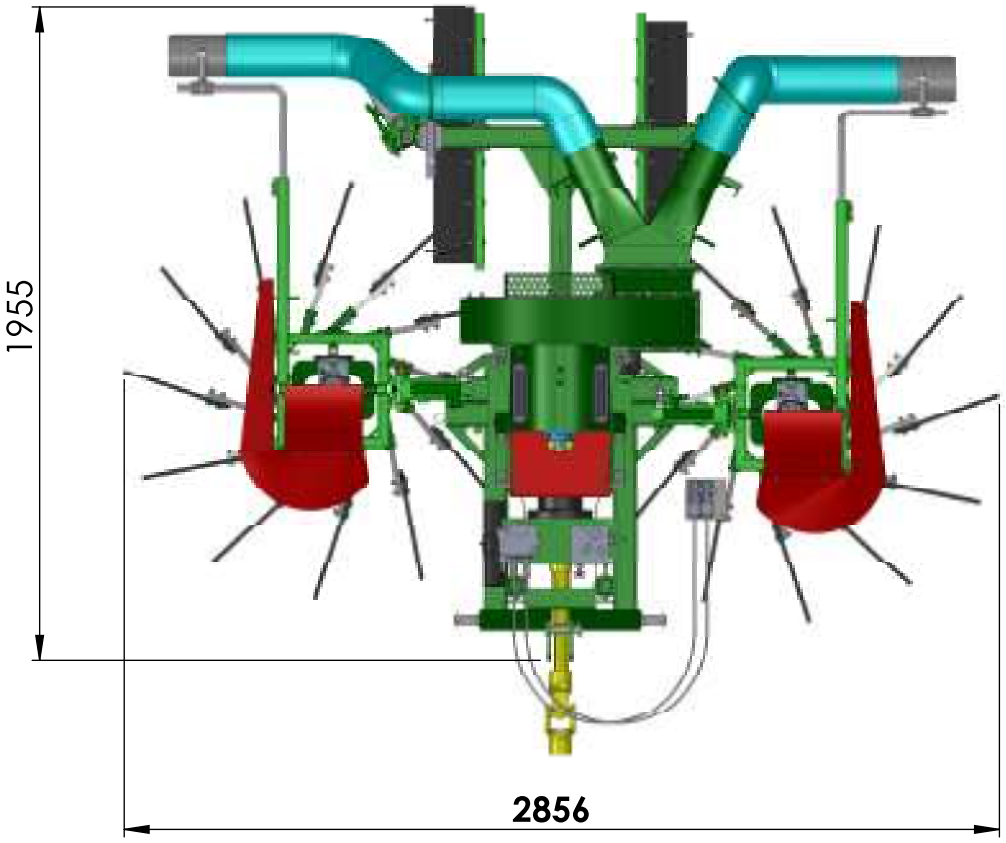

ABERTO

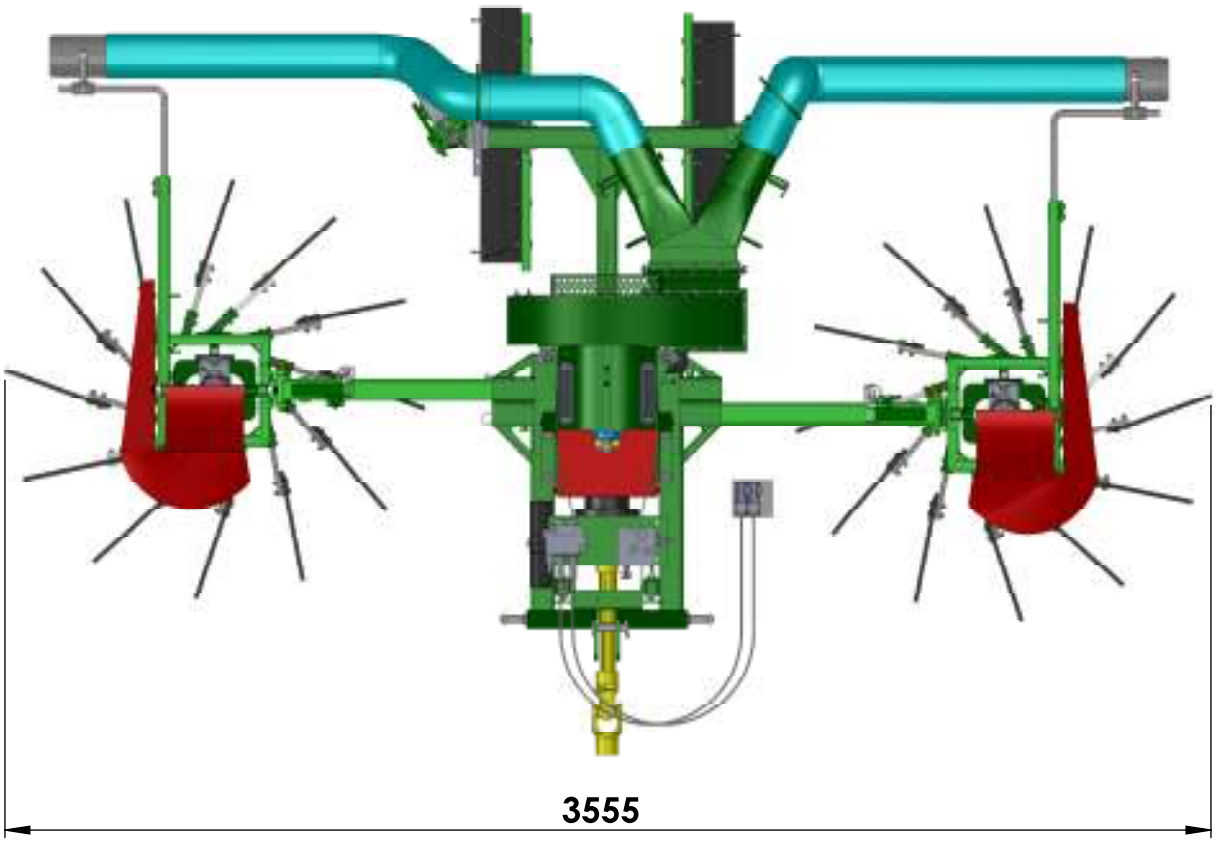

INSTRUÇÕES DE SEGURANÇA:

ATENÇÃO:

A Vicon atua constantemente em melhoria continua de seus produtos, reservando-se o direito de introduzir modificações em características técnicas, componentes e acessórios sem prévio aviso.

- ✓ *As figuras contidas neste manual são meramente ilustrativas.*
- ✓ *Todas as instruções de segurança devem ser observadas pelos usuários do implemento.*
- ✓ *Neste manual são utilizadas simbologias que devem ser observadas pelo operador. Fique atento, siga as recomendações e instruções.*

Alerta de Segurança, significa que sua vida ou partes de seu corpo poderão estar em perigo existem vários adesivos fixados no implemento, que podem ser de advertência que envolvem a segurança ou de orientações técnicas. Em caso de danificação dos adesivos, repor o mesmo.

INSTRUÇÕES DE SEGURANÇA:

Antes do manuseio do equipamento é necessário observar se o operador responsável está instruído do modo correto de operação da máquina. Para tanto é aconselhável a leitura atenta do manual de instruções, garantindo assim que a máquina será operada da melhor maneira possível, evitando acidentes e danos prematuros ao equipamento.

ADVERTÊNCIA:

A utilização incorreta deste equipamento pode resultar em acidentes graves ou fatais. Antes de colocar o equipamento em operação, leia cuidadosamente as instruções contidas neste manual. Certifique-se de que a pessoa responsável pela operação está instruída quanto ao manejo correto, seguro e se leu e entendeu o manual de instruções.

Quando operar com a máquina, não permita que pessoas se mantenham muito próximas ou sobre a mesma.

É obrigatória a utilização dos equipamentos de proteção individual (EPI's).

Ao fazer qualquer serviço na parte inferior da máquina, deve-se calçá-la e desligar o trator.

Não utilize roupas folgadas ou cabelos compridos quando estiver próximo da máquina, pois poderão enroscar-se no equipamento.

Ao colocar o motor do trator em funcionamento, esteja devidamente sentado no assento do operador e ciente dos procedimentos de operação e de segurança, tanto do trator como do equipamento. Coloque sempre a alavanca do câmbio na posição neutra, desligue o comando da tomada de força e coloque os comandos do hidráulico na posição neutra.

Não ligue o motor do trator em recinto fechado, sem ventilação adequada, pois os gases do escape são nocivos à saúde.

Ao manobrar o trator para o engate do equipamento, certifique-se de que possui o espaço necessário, que não há pessoas muito próximas, faça sempre as manobras em marcha reduzida e esteja preparado para frear em emergência.

Não faça regulagens com o equipamento em funcionamento. Limpe as impurezas que se acumulam no equipamento a fim de prevenir acidentes.

Ao trabalhar em terrenos inclinados, proceda com cuidado procurando sempre manter a estabilidade necessária. Em caso de começo de desequilíbrio reduza a aceleração, vire as rodas do trator para o lado da declividade do terreno.

Conduza sempre o trator em velocidades compatíveis com a segurança, especialmente nos trabalhos em terrenos acidentados ou declives, mantenha o trator sempre engatado.

Ao conduzir o trator em estradas, mantenha os pedais do freio interligados e utilize sinalização de segurança.

Faça o reconhecimento do terreno, antes de iniciar o trabalho, demarque lugares perigosos ou com obstáculos que possam colocar em risco o operador e a operação de trabalho.

Ao sair do trator coloque a alavanca do câmbio na posição neutra e aplique o freio de estacionamento. Não deixe nunca a máquina engatada no trator na posição levantado do sistema hidráulico.

Ao acoplar o equipamento ao trator, não esqueça dos pinos trava nos pinos de acoplamento.

Mantenha todas as proteções em seus devidos lugares e não funcione o implemento sem elas.

Antes de ligar a tomada de potência, verifique se o cardan não ultrapassou o ângulo de 30 graus.

Não utilizar o equipamento para fins pela qual ele não foi projetado, evitando risco de acidentes.

É aconselhada após o uso a lavagem da máquina, a fim de garantir uma maior durabilidade.

Nunca abandonar a adubadora em funcionamento. Se precisar sair, baixe a máquina solo, desligue o motor, acione o freio de estacionamento do trator e tire a chave do ao contato

Sempre efetuar regulagem ou lubrificação com a máquina desligada da tomada de força do trator.

Na presença de qualquer dano mecânico, desligue o equipamento e providencie o conserto antes de ligar a máquina novamente.

Tenha um kit de primeiros socorros em local de fácil acesso. Saiba como utiliza-lo.

Faça o acoplamento do implemento em local plano, pois isto facilita o procedimento correto e seguro.

Mantenha os números dos telefones de emergência (socorros, médicos, ambulância, hospital) em local de fácil visualização.

Mantenha os adesivos em bom estado, substitua os danificados.

Nunca autorize que pessoas não preparadas para operem o trator / implemento.

Não efetue modificações no implemento.

Bebidas alcoólicas ou alguns medicamentos podem gerar a perda de reflexos e alterar as condições físicas do operador. Não use bebidas alcoólicas, calmantes ou estimulantes antes ou durante a operação com este implemento.

Sempre adapte a velocidade de deslocamento ás condições locais, lembrando sempre de trabalhar na velocidade recomendada neste manual. Evite manobras bruscas, especialmente em terrenos acidentados.

Redobre a atenção quando for trabalhar em terrenos inclinados. Esteja sempre atento a qualquer ruído ou som diferente dos normais quando do uso do trator / implemento. Pare imediatamente o trator / implemento e verifique a ocorrência.

Pare o motor do trator antes de efetuar qualquer revisão, ajuste, reparo, lubrificação, ou qualquer outro serviço de manutenção no implemento. Certifique-se que o sistema de acionamento, discos distribuidores, esteira e outros itens que movimentam estejam totalmente parados.

Ferramentas ou equipamentos improvisados provocam acidentes. Ao ajustar ou reparar o implemento, utilize ferramentas adequadas.

Não efetue adaptações ou uso de peças não originais que venham comprometer o funcionamento do implemento, colocando em risco a segurança do operador e ajudantes.

EQUIPAMENTOS DE PROTEÇÃO INDIVIDUAL:

De acordo com a necessidade de cada atividade, o trabalhador deve fazer uso dos seguintes equipamentos de proteção individual

1 Proteção da Cabeça. Olhos e Face: chapéu ou outra proteção contra o sol chuva e salpicos;

2 - Óculos de Segurança: contra lesões provenientes do impacto de partículas e radiações luminosas intensas;

3 - Proteção Auditiva: para as atividades com níveis de ruído prejudiciais a saúde. A exposição prolongada ao ruído pode causar danos ou perda da audição;

4 - Respiradores: para atividades com produtos químicos, tais como fertilizantes, poeiras incomodas, etc.;

5 - Proteção dos Membros Superiores:

a) Luvas para as atividades de, engatar ou desengatar o equipamento, bem como no manuseio de objetos escoriantes abrasivos, cortantes ou perfurantes;

b) Luvas para manuseio de produtos químicos, conforme especificada na embalagem dos produtos;

c) Camisa de mangas longas para atividades a céu aberto durante o dia;

6 - Proteção dos Membros Inferiores:

a) Botas impermeáveis e antiderrapantes para trabalhos em terrenos úmidos, lamacentos e encharcados;

b) Botas com biqueira reforçada para trabalhos em que haja perigo de queda de materiais e objetos pesados;

c) Botas com cano longo ou perneiras para atividades de risco de ataques de animais peçonhentos

ADESIVOS:

Todas a máquinas, saem de fábrica com adesivos de instruções e segurança aplicados nos diversos pontos do implemento. Recomendamos que antes de iniciar a operação de trabalho proceda da seguinte forma:

a) Leia todas as instruções anotadas nos adesivos;

b) Mantenha todos os adesivos limpos e legíveis.

c) Substitua os adesivos danificados e ilegíveis.

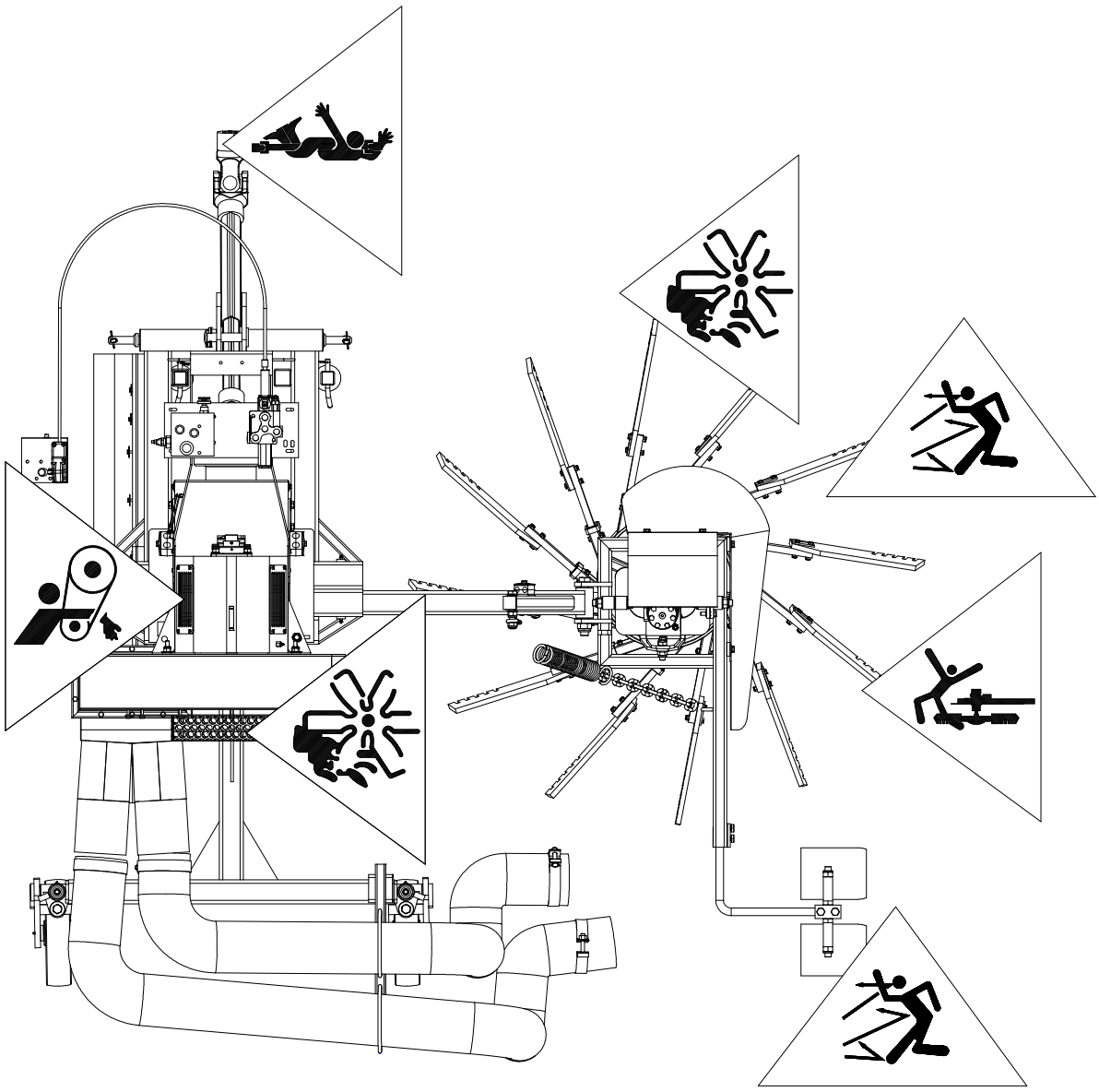

ACOPLAMENTO DO IMPLEMENTO AO TRATOR

Nesta etapa veremos quais itens devem estar interligados no trator e no implemento para que exista o perfeito funcionamento do conjunto

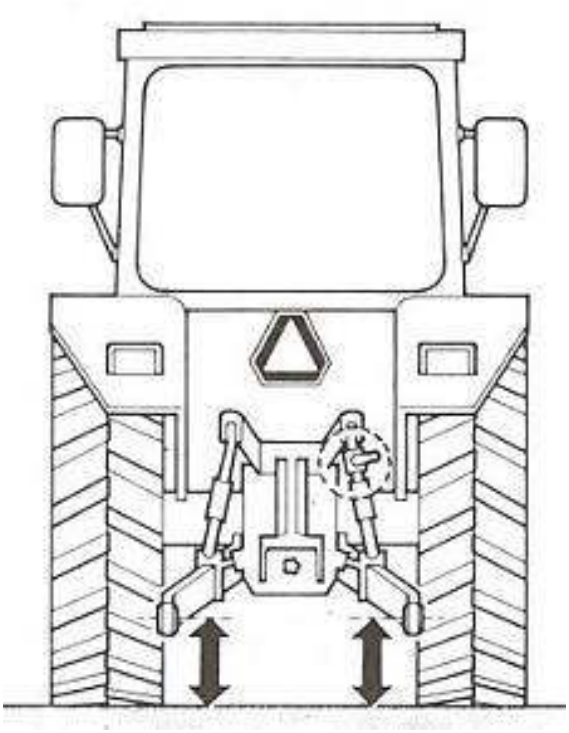

Primeiro passo: Localize a barra de fixação do terceiro ponto no chassi do rastelo e engate nos braços do trator hidráulico fazendo logo em seguida o travamento através dos pinos de segurança.

Segundo passo: Suspenda os braços hidráulicos do trator até que o pé de descanso possa ser retirado.

Terceiro passo: Verifique se o equipamento está centralizado e faça o travamento.

OBS: sempre que os procedimentos acima forem feitos não esqueça de reservar os pés de apoio em local seguro para evitar a perda das peças.

Ao engatar o VCD e VCS sempre faça com marcha reduzida e baixa rotação.

DESACOPLAMENTO DO IMPLEMENTO AO TRATOR:

Antes de desacoplar o implemento, verificar visualmente a normalidade do conjunto implemento/trator, estando tudo certo:

- Estacionar o trator em local plano, posicione os pés de apoio no implemento de forme que o mesmo fique nivelado.

- Efetuar a remoção das barras de levante hidráulico do trator fixadas ao implemento. Se necessário usar o recurso hidráulico do trator para aliviar a carga sobre os elementos a serem desacoplados.

Ao manobrar ou fazer curvas acentuadas, desligue sempre a rotação da Tomada de Potência (cardan).

ATENÇÃO:

Verificar o nível do óleo a cada 100 horas de trabalho. Percebendo alguma anormalidade pare o implemento imediatamente e complete o nível de óleo da caixa de transmissão.

PREPARO DO TRATOR.

Proceder a revisão geral do trator que será utilizado para operar com o implemento, de forma que o trabalho possa ser feito sem interrupções, com destaque para o motor, pressão dos pneus, sistema hidráulicos e necessidade de lastrear.

PROCEDIMENTOS IMPORTANTES ANTES DE INICIAR O TRABALHO

Após efetuar a montagem e o acoplamento do seu VCS e VCD ao trator é importante conferir e fazer os ajustes indicados antes de colocar o conjunto implemento- trator em funcionamento:

a) Fazer o reaperto geral de parafusos, porcas e outros elementos de fixações;

b) Verificar pontos de lubrificação, fazer a lubrificação e, se necessário fazer a substituição de alguma graxeira danificada;

c) Verificar o nível de óleo dos sistemas hidráulicos do trator, completar se necessário;

d) Verificar a pressão dos pneus do trator;

e) Verificar tensão das correias, ajustar se necessário;

f) Verificar se o rua onde será feita operação pelo VCD ou VCS está limpo e livre de elementos como, sacos, madeira, ferramentas, cordas, estopas, etc;

g) Verificar se a caixa de transmissão está devidamente alinhada e lubrificada;

h) Verificar se as proteções de segurança estão devidamente montadas;

I) Antes de colocar em operação, ande com o implemento o espaço suficiente para certificar- se de que o sistema de transmissão está funcionando corretamente.

CARDAN

6 - Antes do engate do cardan, verifique o comprimento do mesmo em relação ao modelo de trator que tracionará o VCS/VCD. Caso seja necessário proceda o corte do mesmo da seguinte maneira.

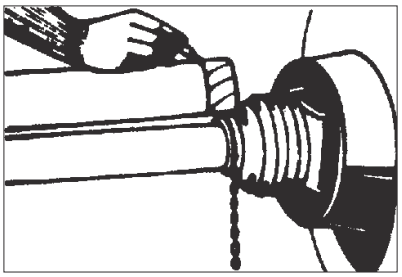

Prenda as metades do eixo cardan próximas uma da outra na posição de trabalho e faça a marcação da parte que será cortada.

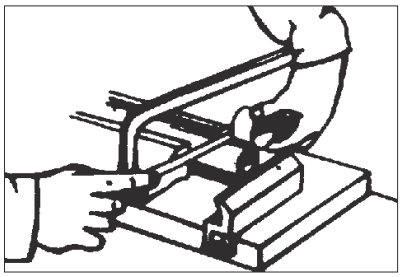

Diminua os tubos protetores interno e externo do cardan proporcionalmente.

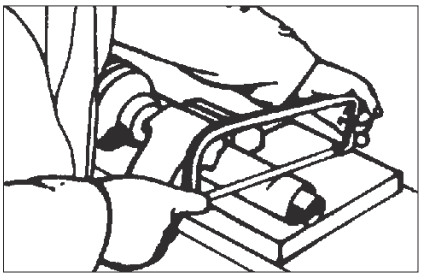

Corte as barras interna e externa do cardan no mesmo comprimento dos tubos protetores. Obs:. Deixe uma folga de ± 5 cm menor.

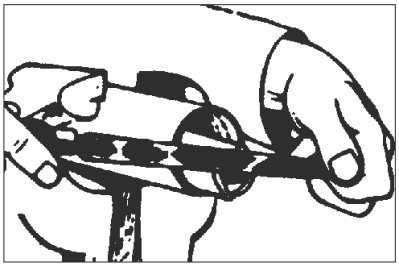

Retire todas as rebarbas e pontas. Limpe e engraxe as barras deslizantes do cardan.

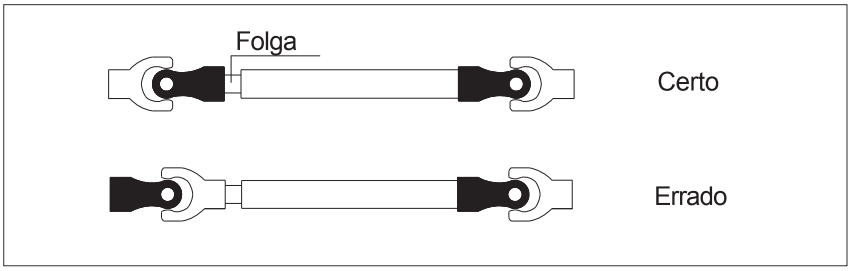

Na montagem, observe que os terminais internos e externos estejam sempre no mesmo plano, alinhados. Verifique também a folga no eixo telescópico que deve ser de no mínimo de 5 cm.

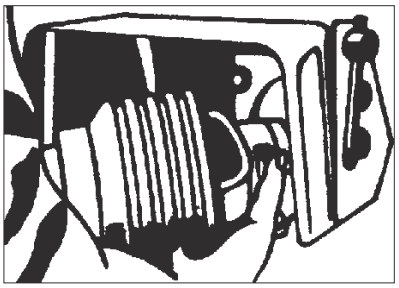

7 - Acople a flange no eixo na TDP do trator observando que o engate só se completará quando a trava saltar.

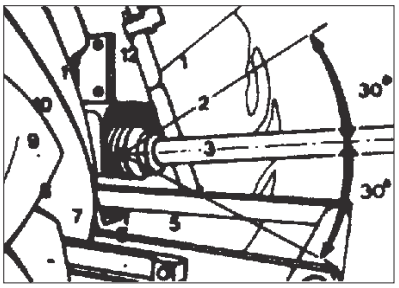

8- ⚠ Ao acoplar o cardan na TDP, o trator deve estar com o motor desligado e o freio de estacionamento aplicado.

9- Em manobras excessivamente fechadas, deslige o cardan.

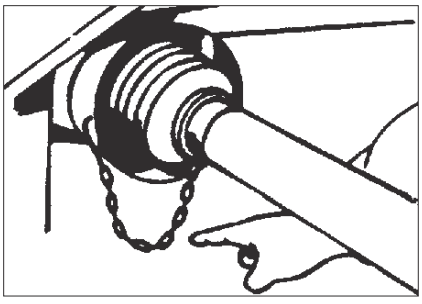

10 - Não engate as correntes do cardan esticadas. Mantenha uma folga na instalação e considere os movimentos angulares.

REGULAGEM DO RASTELO

POSIÇÃO 1

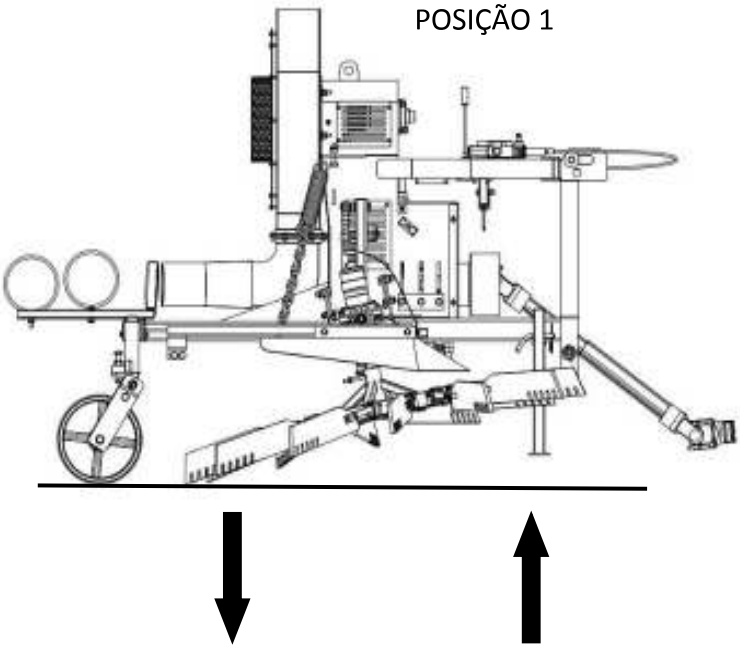

Com varredor na posição 1 o material será levado para dentro do pé de café caracterizando como varrição.

O objetivo desta operação é fazer com que os frutos que caiam antes de ser colhidos sejam jogados para dentro da copa de café para serem colhidos posteriormente ou depois de colhido o café é necessário a recuperação do solo, onde a varrição é a operação que consiste em jogar resíduos vegetais e terra sob a copa dos cafeeiros recuperando o solo para a próxima safra.

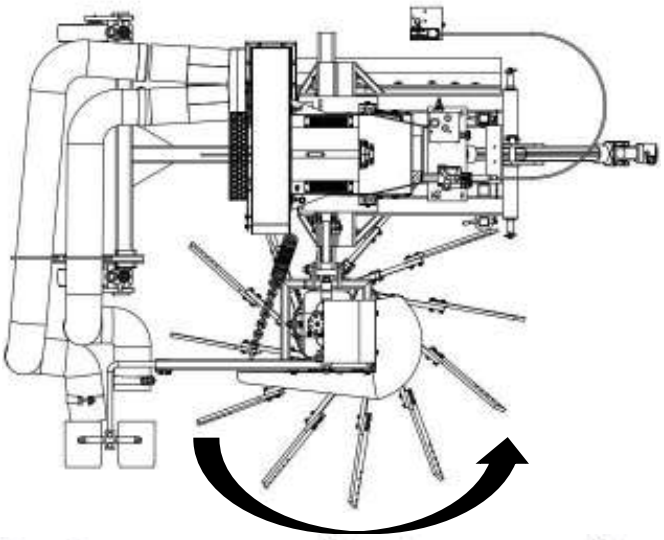

POSICÃO 2

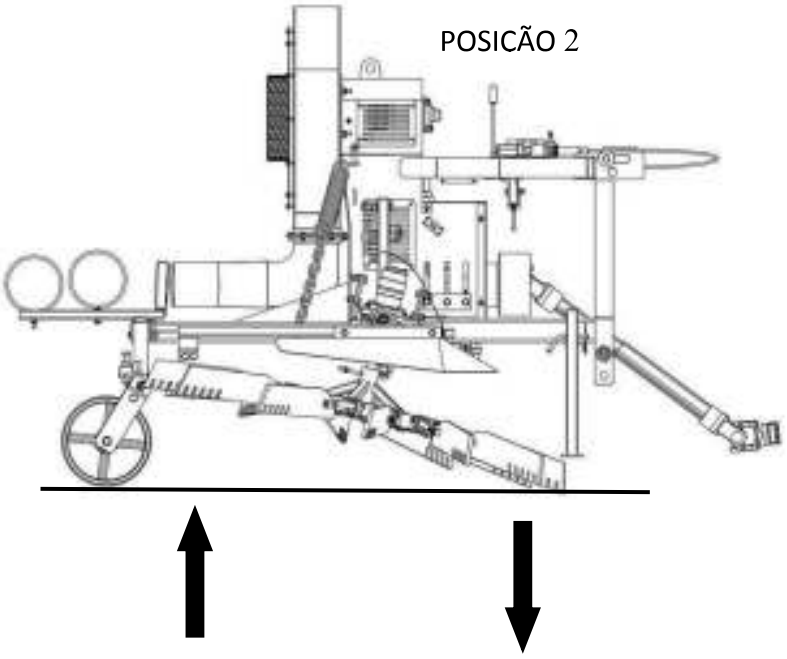

Com varredor na posição 2 o material será levado da copa do café para o meio da rua caracterizando arruação.

A arruação é uma operação que consiste na limpeza da área sob a copa dos cafeeiros, puxando os resíduos vegetais, terra e pedra para o centro da rua, com o objetivo de facilitar o recolhimento.

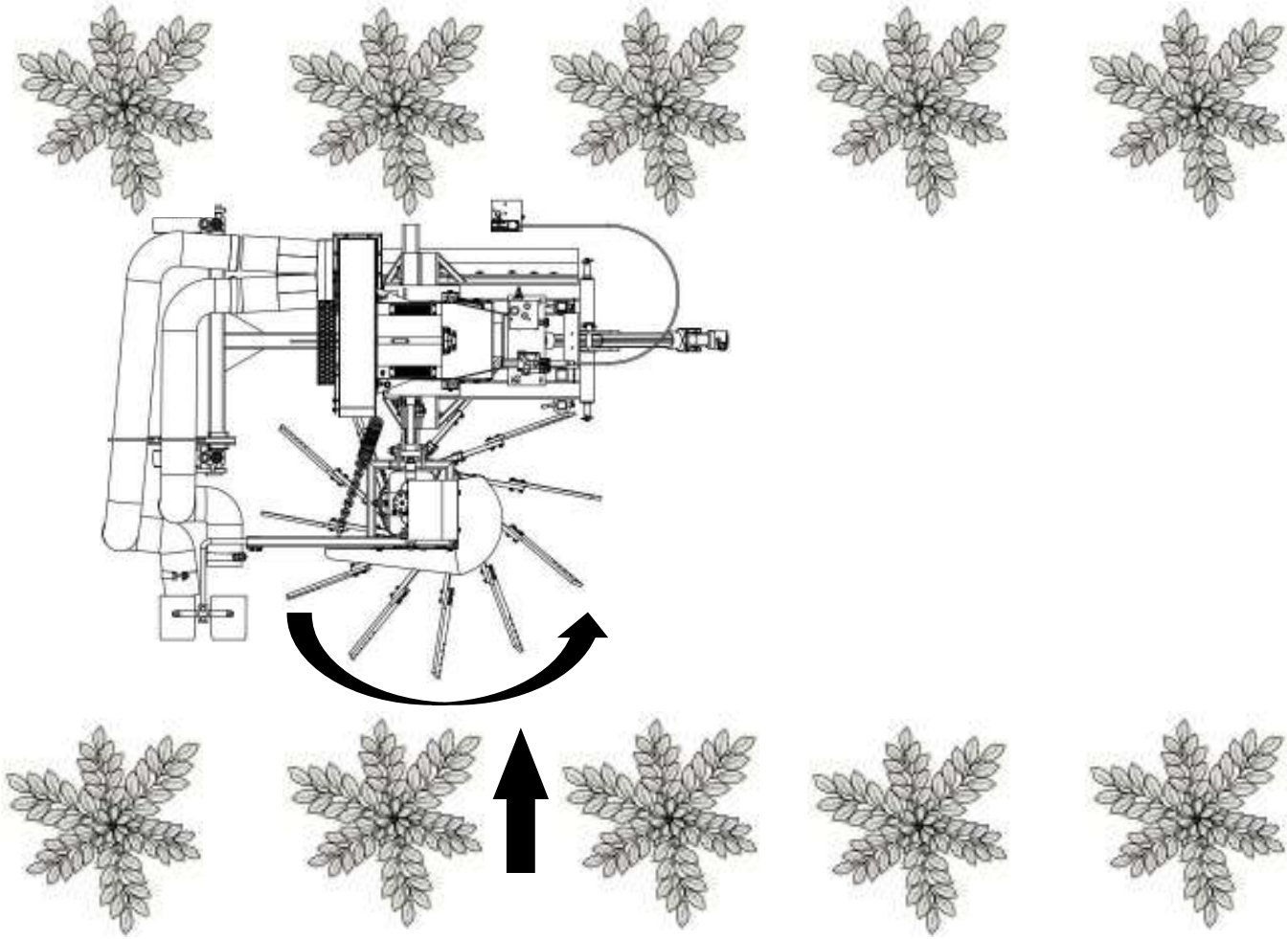

PÉ DE APOIO

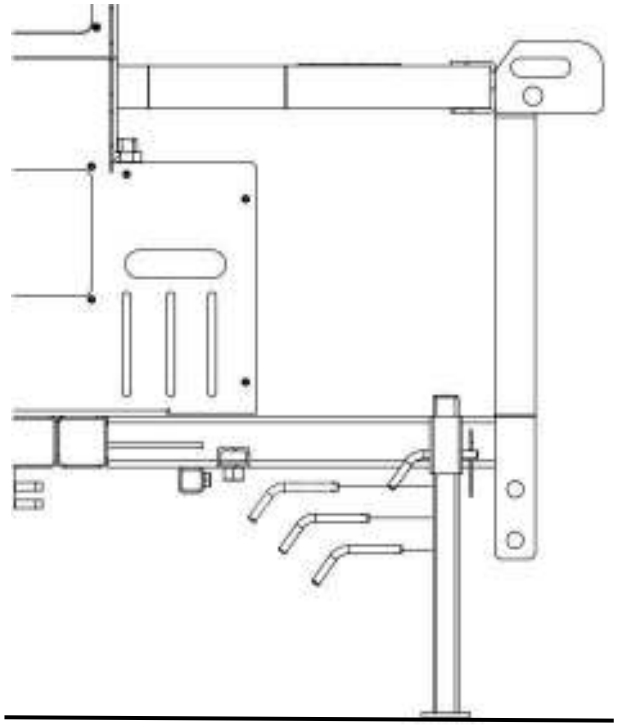

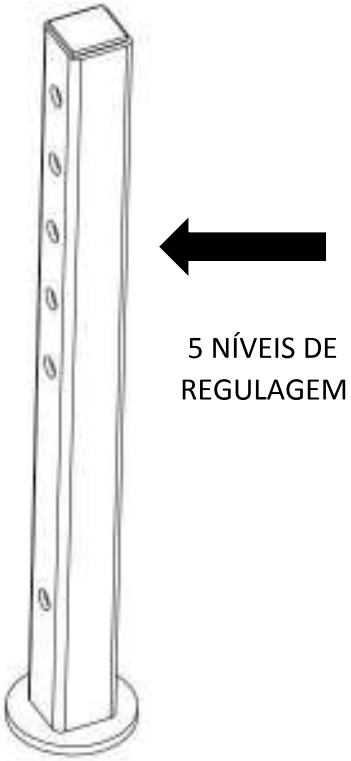

5 NÍVEIS DE REGULAGEM

O pé de apoio, acessório do seu VCD ou VCS, deve ser utilizado sempre nas operações de acoplamento e desacoplamento ao trator e, para sustentação do implemento quando estacionado, fora de uso. Utilize o recurso de regulagem de altura existente na haste do mesmo para novelar o implemento.

ATENÇÃO:

Não deixar que base do pé de apoio, fique sobre solos úmidos ou irregulares, isto pode causar danos ao implemento

REGULAGEM BOCA DE SOPRO E BRAÇO DE REGULAGEM

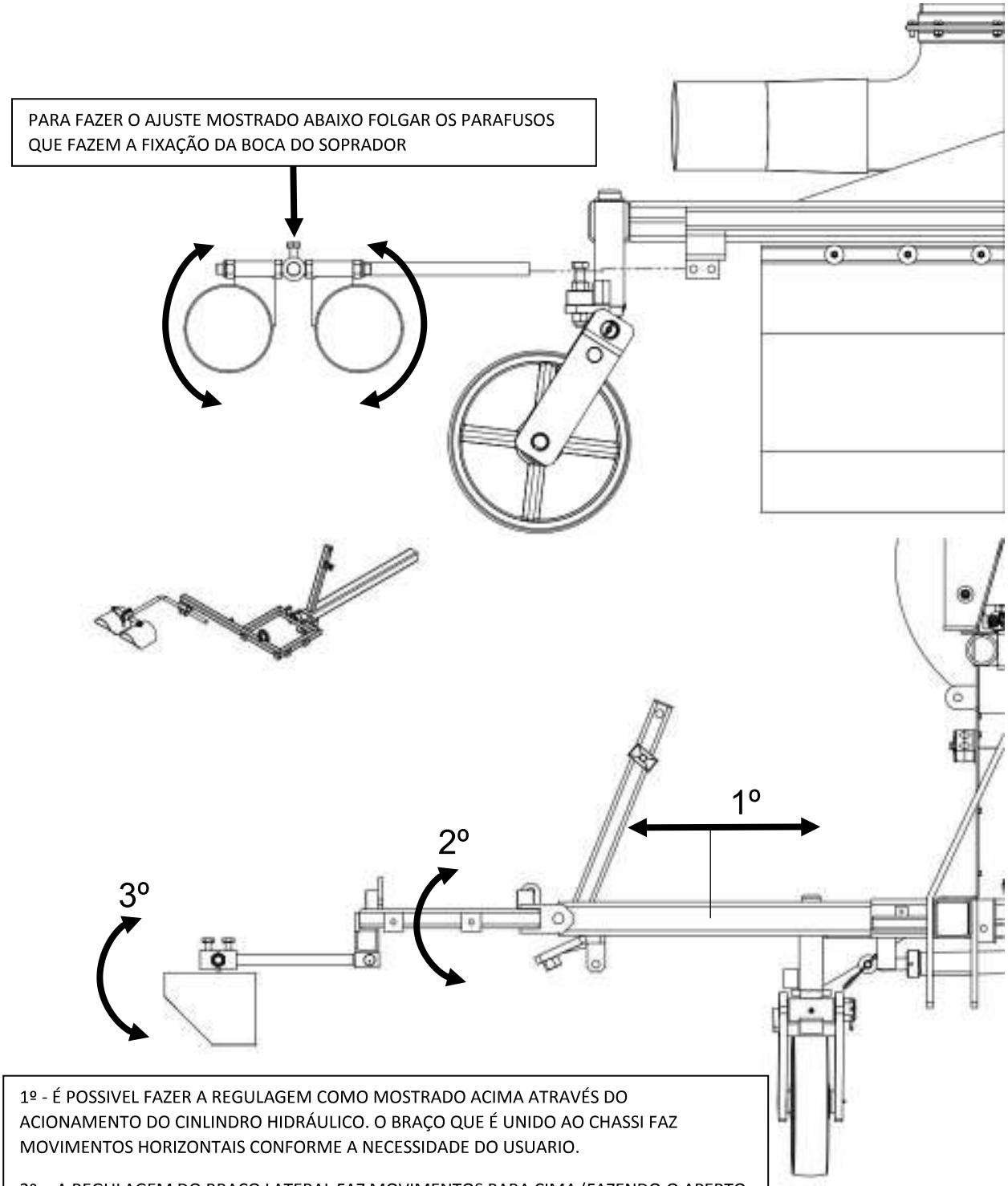

1º - É POSSIVEL FAZER A REGULAGEM COMO MOSTRADO ACIMA ATRAVÉS DO ACIONAMENTO DO CINLINDRO HIDRÁULICO. O BRAÇO QUE É UNIDO AO CHASSI FAZ MOVIMENTOS HORIZONTAIS CONFORME A NECESSIDADE DO USUARIO.

2º - A REGULAGEM DO BRAÇO LATERAL FAZ MOVIMENTOS PARA CIMA (FAZENDO O APERTO DO PARAFUSO E CONTRA PORCA) E PARA BAIXO (FOLGANDO O PARAFUSO E CONTRA PORCA) MELHORANDO A EFICIÊNCIA NA OPERAÇÃO DO RASTELO

3º - E POR ULTIMO A BOCA DE SOPRO QUE TAMBÉM PODE SER REGULADA PARA CIMA E PARA BAIXO

REGULAGEM DO NÚMERO DE GIROS DO RASTELO

Para obter um melhor rendimento da máquina é importante regular a velocidade de giro do rastelo.

O número de giros do rastelo varia de acordo com a vazão de óleo hidráulico disponibilizado pelo trator e da válvula de regulagem de fluxo instalada no implemento.

Antes de iniciar a operação deve ser feito um teste para determinar o número ideal de giro do rastelo conforme o tipo de solo será trabalhado e condições do mesmo.

A regulagem da velocidade do rastelo é feita pela abertura ou fechamento do registro instalado na válvula de regulagem de fluxo.

Ao girarmos o registro no sentido horário a velocidade do rastelo diminui. A velocidade máxima é atingida quando o registro está totalmente aberto.

Após atingir a velocidade adequada ao trabalho trave a regulagem apertando a contra - porca.

Esta regulagem pode ser realizada quantas vezes forem necessárias já que as condições de trabalho podem variar.

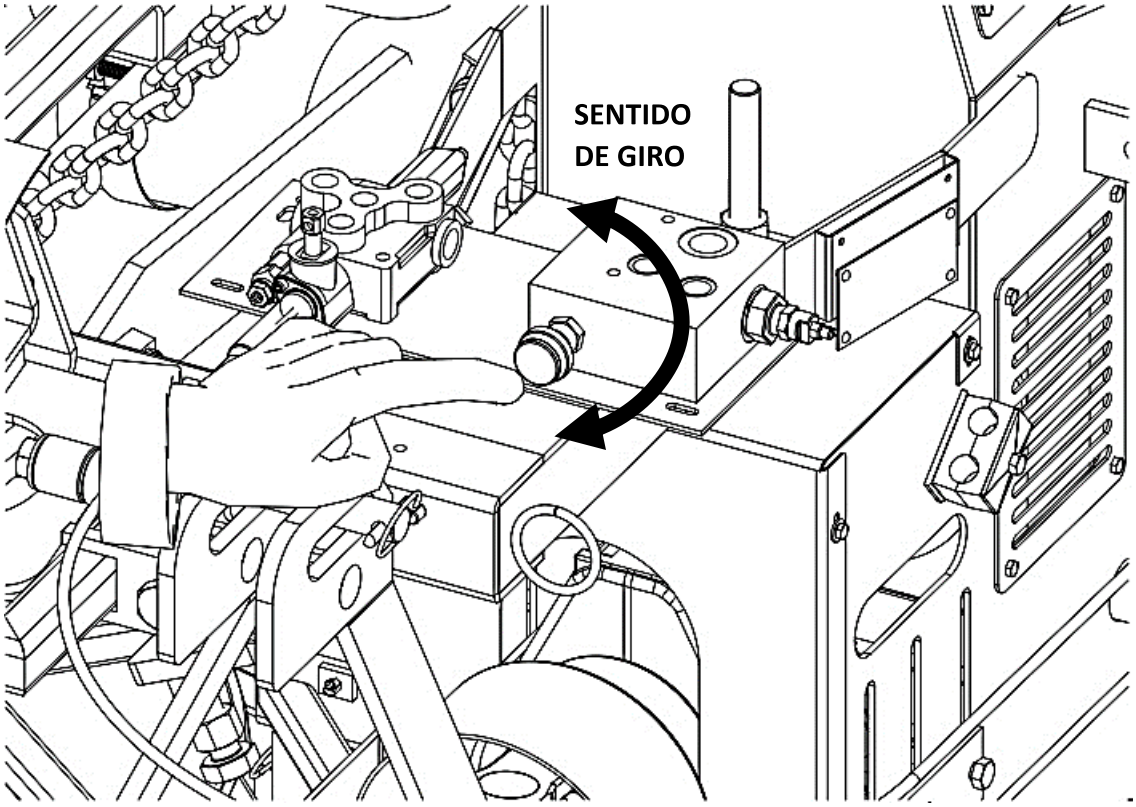

MANUTENÇÃO

O bom desempenho e a vida útil do seu VCD ou VCS está diretamente relacionada com a correta manutenção da mesma nos períodos em que o implemento está fora de uso. Portanto recomendamos que esta atividade seja feita conforme instruções neste manual, todas as vezes que o implemento sair de operação.

Sugerimos alguns cuidados de manutenção, os quais seguidos permitirão ao implemento, uma vida útil mais longa e melhor desempenho de trabalho:

MANUTENÇÃO PREVENTIVA:

E uma manutenção planejada que previne a ocorrência corretiva, e as atividades mais constantes da manutenção preventiva são: reparos, lubrificação, ajustes e recondicionamentos. O objetivo e que não ocorra paradas inesperadas do implemento por motivos que poderiam ser evitados. A manutenção preventiva deve ser realizada de forma adequada e periodicamente para garantir maior durabilidade dos componentes do seu implemento.

Adote na rotina de trabalho alguns cuidados que devem ser tomados:

- Reapertar os elementos de fixação do implemento diariamente,

- Efetuar a lubrificação de todos os bicos de graxeiras;
- Verificar o desgaste dos componentes e se necessário fazer a substituição;

- Ter cuidado ao manusear o implemento, evitando danos que possam comprometer o desempenho funcional;

- Durante a operação, ao perceber algo irregular pare, verifique, analise e elimine a causa antes de continuar o trabalho.

MANUTENÇÃO PÓS – USO:

Para o bom desempenho do implemento é recomendável a realização da manutenção após o uso, para tanto recomenda-se que, após o termino do uso, sejam realizadas as seguintes tarefas:

a) Fazer a limpeza do aparador e borrachas sempre depois de realizado o trabalho;

b) A máquina deve ser lavada com agua e sabão neutro para a remoção de todos os resíduos para evitar a corrosão (**Não utilize detergentes químicos, isso pode danificar a pintura do equipamento**);

c) Verificar e substituir as graxeiras danificadas, efetuar a lubrificação em todos os pontos do implemento;

d) Inspecionar o implemento: analisar se há peças desgastadas ou quebradas (rolamentos, mancais, aletas, etc.), efetuar a substituição dos itens danificados;

e) Efetue o retoque da pintura se necessário;

f) Ao final, pode-se pulverizar a máquina com óleo agro protetivo, para garantir uma maior proteção. Não usar óleos diesel ou óleo queimado.

g) Mantenha o pé de apoio, cardans e pinos de engate fixos em seus locais de uso;

h) Armazenar em local seguro e, de preferência, coberto;

i) Verifique todas as partes móveis do seu VCD ou VCS se apresentarem desgastes ou folgas, faça os ajustes necessários ou reposição das peças, deixando equipamento em condições para o próximo ciclo de trabalho.

PERIODICIDADE DE INSPEÇÃO E MANUTENÇÃO

ITEM	DESCRIÇÃO DAS ATIVIDADES	DIARIA	SEMANAL	FIM DE PERIODO	INICIO DE OPERAÇÃO
1	Reaperto geral dos elementos de fixação	x			x
2	Reaperto dos parafusos e porcas das rodas	x			x
3	Verificar e substituir pinos de engate danificados	x			x
4	Engraxar todos os pontos de lubrificação	x			x
5	verificar desgaste de buchas, olhais e eixo, substituir se necessário		x	x	
6	Verificar e ajustar a tensão e alimento das correias		x	x	
7	Verificar folga nos rolamentos, eixos e mancais, substituir se necessário		x	x	
8	Verificar trincas em partes soldadas, fazer reparo se necessário			x	
9	Verificar e reparar peças oxidadas			x	
10	Verificar motor hidráulico, reparar se necessário	x	x		x
11	Verificar e substituir adesivos danificados			x	
12	Fazer a limpeza das borrachas, lavar e pulverizar			x	

LUBRIFICAÇÃO:

A lubrificação é indispensável para um bom desempenho e durabilidade das partes móveis da máquina, ajudando na economia dos custos de manutenção.

Antes de inicia a operação lubrificar todos os pontos de graxeira observando os intervalos de lubrificação, certifique-se da qualidade do lubrificante, quanto a sua eficiência e pureza, evitando utilizar produtos contaminados por agua, terra e outros agentes.

Lubrificar a cada 8 horas:

- ✓ Mancais dos eixos
- ✓ Eixos de transmissão
- ✓ Braços articulados
- ✓ Rodas
- ✓ Transmissão
- ✓ Esticadores da correia

Tabela de lubrificantes

FABRICANTE	TIPO DE GRAXA RECOMENDADA
PETROBRÁS	LUBRAX GMA 2
ATLANTIC	LITHOLINE MP 2
IPIRANGA	SUPER GRAXA IPIRANGA – IPIRANGA SUPER GRAXA 2 ISAFLEX 2
CASTROL	LM 2
MOBIL	MOBILGREASE MP 77
TEXACO	MARFAK MP 2 – AGROTEX 2
SHELL	RETINAX A – ALVALINA EP 2
ESSO	MULTIPURPUSE GREASE H – LITHOLINE MP 2
BARDAHL	MAX LUB APG 2EP

PONTOS DE LUBRIFICAÇÃO:

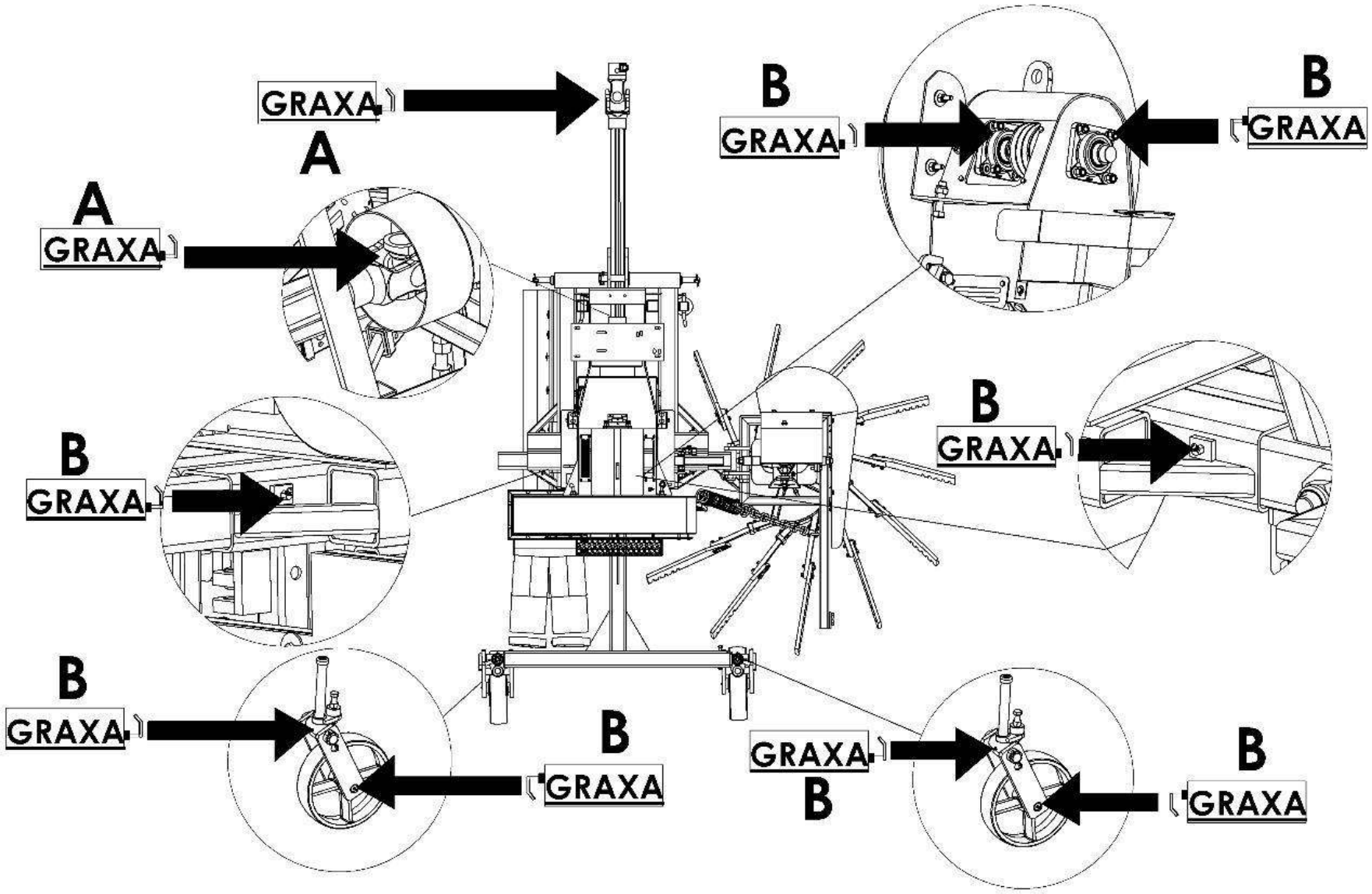

LISTA DE PEÇAS VARRE CAFÉ DUPLO - G2
ACIONAMENTO POR CAIXA

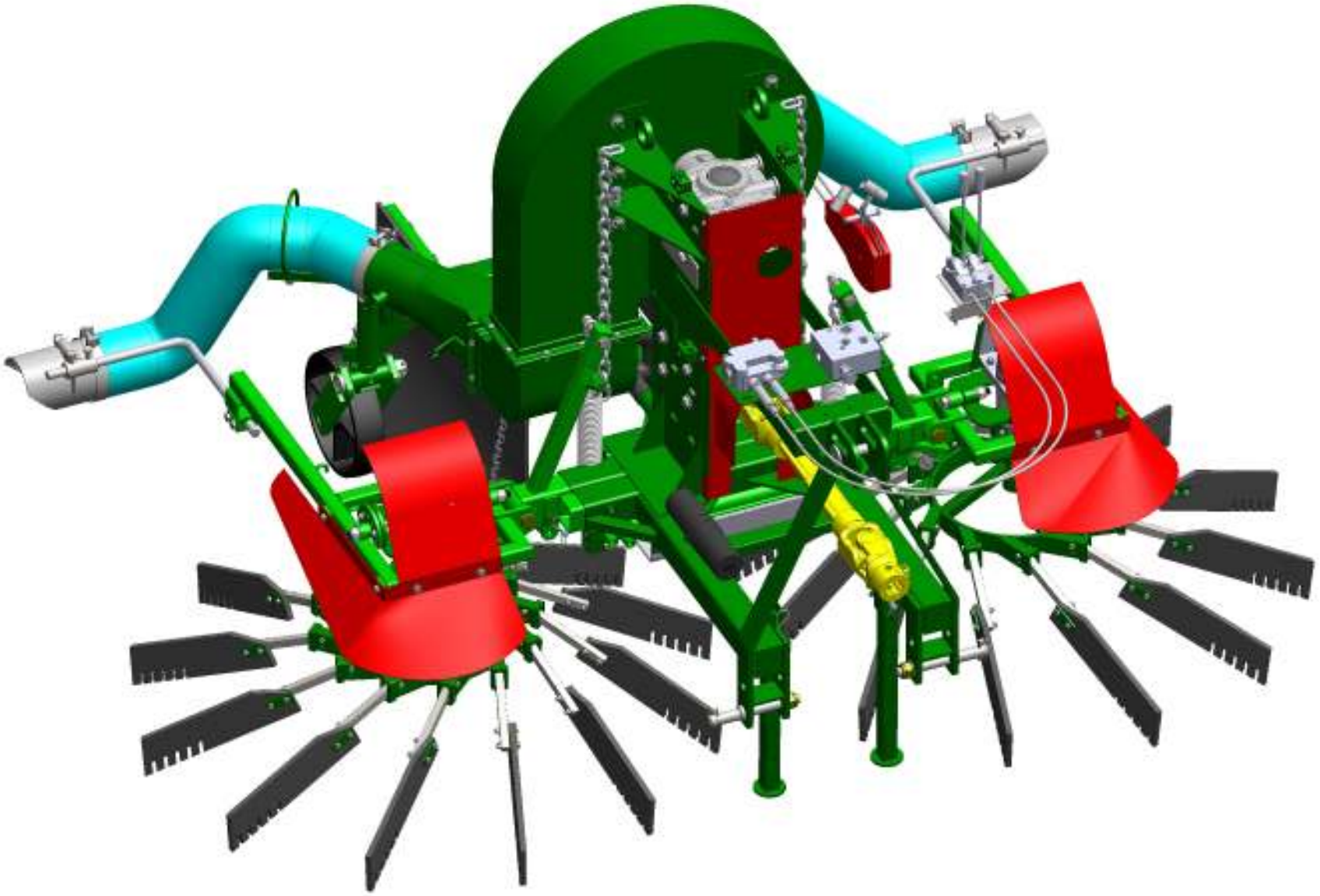

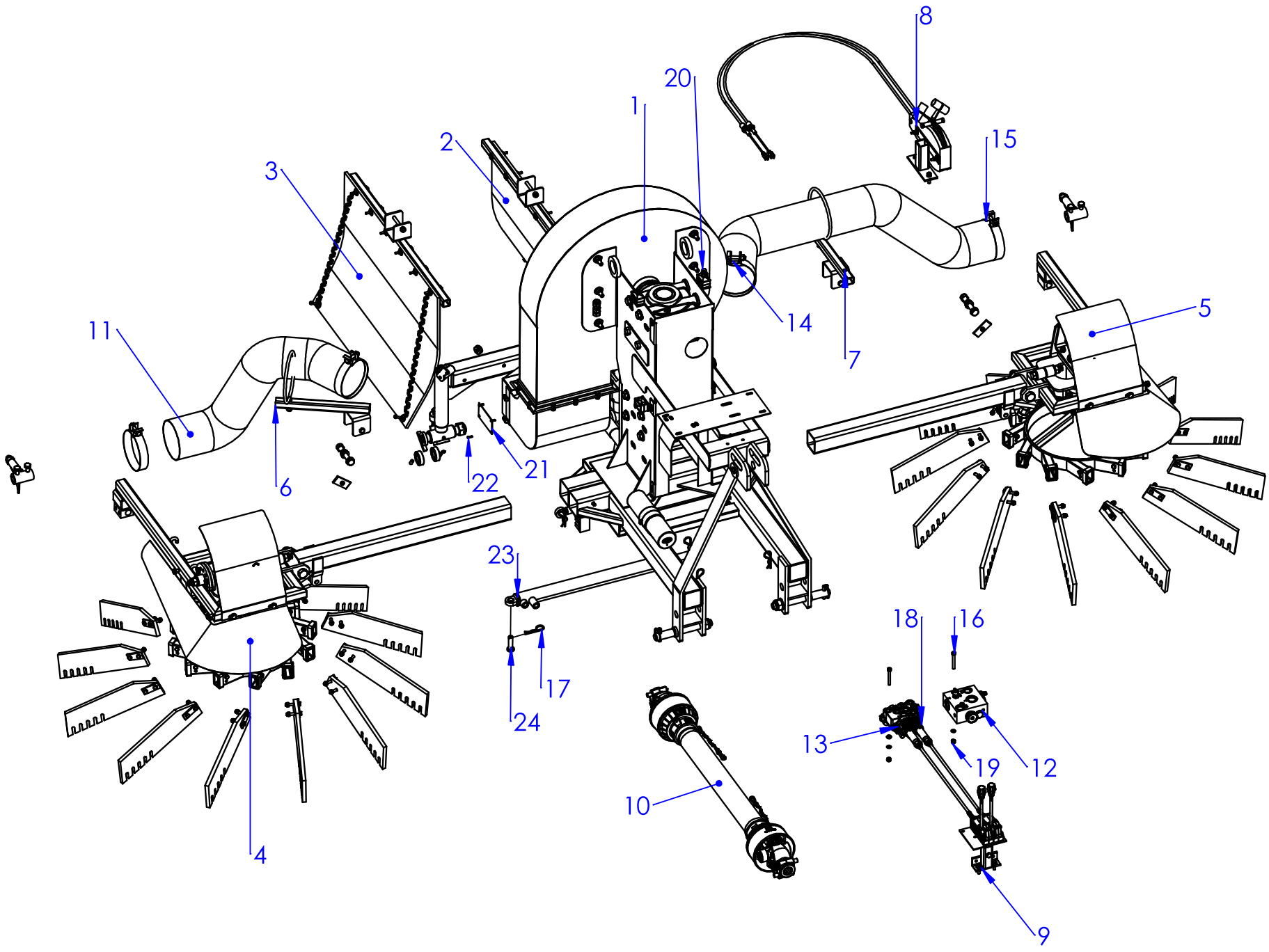
8
20
1
2
15
3
14
7
5
11
6
22
21
23
17
24
18
16
13
19
12
10
4
9

ITEM	CODIGO	DESCRIÇÃO	QTDE.
1	CN012316	CONJUNTO TURBINA E CHASSI RASTELO CAIXA G2 DUPLO	1
2	CN215157	CONJUNTO MONTADO ESQUERDO RASTELO 2017	1
3	CN215158	CONJUNTO APARADOR DIREITO RASTELO 2017	1
4	CN023018	CONJUNTO DIREITO BRAÇO E CIRCUNFERENCIA RASTELO G2 DUPLO	1
5	CN023019	CONJUNTO ESQUERDO BRAÇO E CIRCUNFERENCIA RASTELO G2 DUPLO	1
6	CN024004	CONJUNTO SUPORTE DAS MANGUEIRAS RASTELO COM CAIXA G2 DUPLO	1
7	CN024001	CONJUNTO SUPORTE DAS MANGUEIRAS RASTELO G2 DUPLO	1
8	CN014098	CAIXA E CABO DE COMANDO RASTELO	1
9	CN014097	CONJUNTO ALAVANCA/CABO E BASE VARRECAFÉ DUPLO	1
10	MP133310	028.004 CARDAN C5001/8P - SELECTA / TRL / TRC /TRS	1
11	CN240183	MANGUEIRA RASTELO 6" - 1,58 METROS	1
12	MP140628	VALVULA REGULADORA DE VAZÃO PRIORITARIA HYDAC	1
13	MP140669	COMANDO. HIDR. MONOBLOCO ML/2 150	1
14	CN240185	MANGUEIRA RASTELO 6" - 2,00 METROS	1
15	MP133654	ABRAÇADEIRA MS149-161 # 6"	4
16	MP131473	PARAFUSO ALLEN 8 X 65 PARCIAL	4
17	MP132500	91569 PINO TRAVA "R" 4 X 80	4
18	MP131502	ARRUELA LISA M8 GALV.	10
19	MP131719	PORCA PARLOCK M8	4
20	MP131943	PARAFUSO SEXTAVADO 8.8 M16 X 65	1
21	MP118611	PLACA DE IDENTIF. TRINCHAS/SEL./SOP./CLEANER	1
22	MP131804	REBITE POP(416) Ø4 X 15	4
23	CN214027	10.1040 PISTAO RASTELO ARTICULADO	2
24	CN214014	PINO DE FIXAÇÃO DO PISTÃO RTD MENOR	4

MP133613 - KIT REPARO PISTÃO RASTELO G2 AGROSYSTEMS

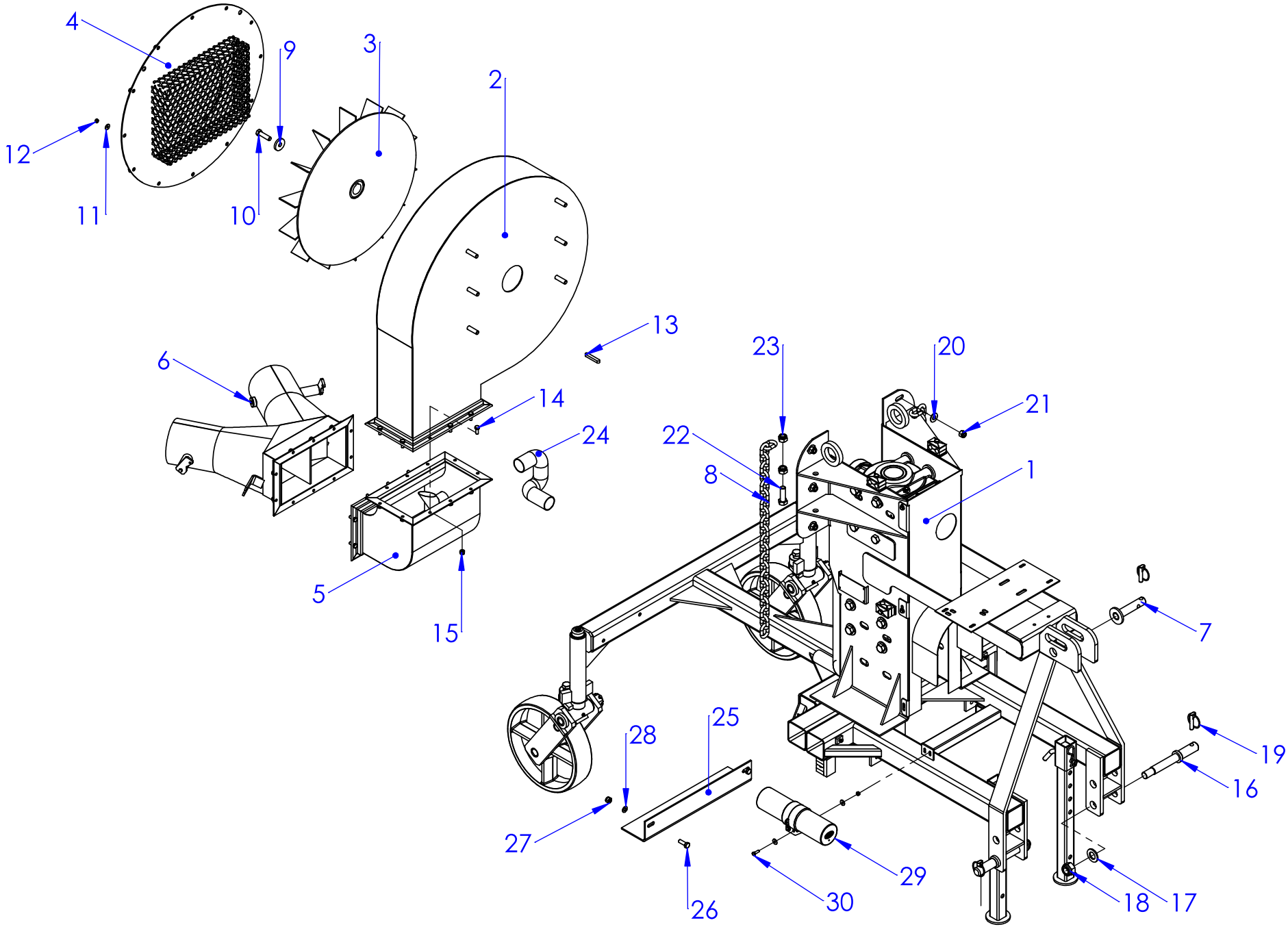
4
9
3
2
12
11
10
13
6
14
24
23
20
21
22
8
1
5
15
7
28
25
19
16
27
29
26
30
18
17

LISTA DE PEÇAS CONJUNTO TURBINA E CHASSI RASTELO CAIXA G2 DUPLO - CN012316

ITEM	CODIGO	DESCRIÇÃO	QTDE.
1	CN010013	CHASSI, RODAS E TRANSMISSÃO RASTELO G2 COM CAIXA	1
2	CN240001	TURBINA DO RASTELO DUPLO	1
3	CN240008	ROTOR DA TURBINA DO RASTELO DUPLO	1
4	CN240163	TAMPA FRONTAL DA TURBINA SEM CHAPA DE REGULAGEM	1
5	CN212115	CURVA DO DIRECIONADOR DE AR RASTELO DUPLO CAIXA DUPLA	1
6	CN240148	CONJUNTO DIFUSOR DE AR MODELO 2015 MENOR	1
7	CN240065	PINO DE ENGATE DO 3º PONTO SOLDADO	1
8	CN210332	CORRENTE DE DESCANSO DO RASTELO DUPLO G2 23 ELOS	2
9	UP200802	40851 ENCOSTO DO ROLAMENTO	1
10	MP131218	PARAFUSO SEXTAVADO M12 X 45 X 1,75MM	1
11	MP131521	ARRUELA ZINCADA 1/4" DIN 9021 (6,4 X 18 X 1,6)	16
12	MP131705	PORCA PARLOCK M6 GALVANIZADA	14
13	CN212117	CHAVETA A 10 X 8 X 60 DIN 6885 EIXO DA TURBINA RASTELO COM CORREIA	1
14	MP131900	PARAFUSO SEXTAVADO M8 X 20	20
15	MP131719	PORCA PARLOCK M8	20
16	CN240181	PINO DE ENGATE DO TRATOR RASTELO	2
17	MP131558	ARRUELA LISA GALVANIZADA M24	2
18	MP131708	PORCA PARLOCK M 22 X 1,5 MM ALTA GALVANIZADA	2
19	MP132501	PINO ARGOLA TRAVA	3
20	MP131510	ARRUELA GALVANIZADA AÇO Ø 13,5 X 32 MM	6
21	MP131707	PORCA PARLOCK M 12 GALVANIZADA	6
22	MP131878	PARAFUSO SEXTAVADO 8.8 M16 X 50 MA - RI - ZINCADO	2
23	MP131712	PORCA PARLOCK M 16 X 2,0 GALVANIZADA	4
24	CN924001	MANGUEIRA DE REFRIGERAÇÃO RASTELO G2 - 30 CM	1
25	CN210330	CHAPA DE PROTEÇÃO CILINDRO	1
26	MP131873	PARAFUSO SEXTAVADO 8.8 10 X 30 X 1,5 MM	2
27	MP131706	PORCA PARLOCK M 10 X 1,5 GALVANIZADA	2
28	MP131512	ARRUELA LISA GALVANIZADA 10 X 20 X 2MM	2
29	PM215010	PORTA MANUAL VICON - INJETADO	1
30	MP131413	PARAFUSO CABECA SEXTAVADA GALV. 8.8 M6 X 20 MM	2

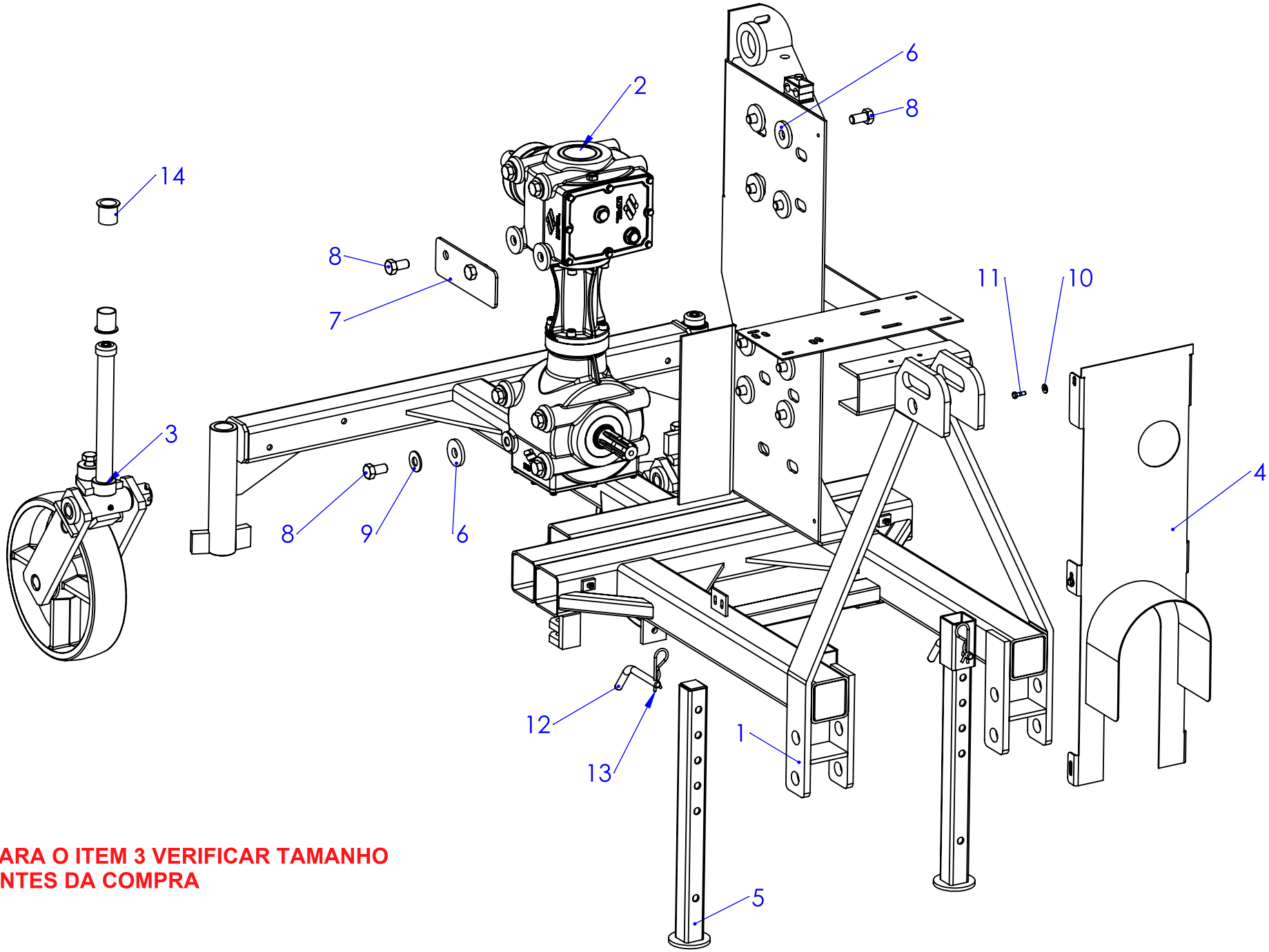

PARA O ITEM 3 VERIFICAR TAMANHO ANTES DA COMPRA

ITEM	CODIGO	DESCRIÇÃO	QTDE.
1	CN010011	CHASSIS RASTELO G2 COM CAIXA DUPLA	1
2	CN012308	ST-064-Z CONJUNTO TRANSMISSÃO INPEL RASTELO DUPLO / SIMPLES	1
3	CN219032	CONJ. RODA RASTELO 2015	2
4	CN210296	CARENAGEM DE PROTEÇÃO DA TRANSM. RASTELO G2 CAIXA DUPLA	1
5	CN010106	PÉ DE APOIO RASTELO TRASEIRO	2
6	CN240131	ARRUELA ESPAÇADORA TRANSMISSÃO	16
7	CN210162	CHAPA DE FECHAMENTO MENOR TRANSMISSÃO IMPEL	2
8	MP131876	PARAFUSO SEXTAVADO M16 X 30 MA	16
9	MP131528	ARRUELA LISA 5/8" (17 X 38 X 3 MM)	12
10	MP131413	PARAFUSO CABECA SEXTAVADA GALV. 8.8 M6 X 20 MM	4
11	TS220185	PINO DE TRAVAMENTO PÉ TRSL 90E	2
12	MP132500	91569 PINO TRAVA "R" 4 X 80	2
13	MP133710	BUCHA IGLIDUR GFM-3034-37	4
14	MP131862	GRAXEIRA 1/4 UNF - 45 GRAUS	4
15	MP131557	ARRUELA LISA GALVANIZADA M6	4

CONJUNTO CN219032 USADO EM MÁQUINAS ATUAIS - TAMANHO DO PINO 251 MM

CONJUNTO CN219041 USADO EM MÁQUINAS ANTIGAS - TAMANHO DO PINO 187 MM

VERIFICAR PAGINA 59

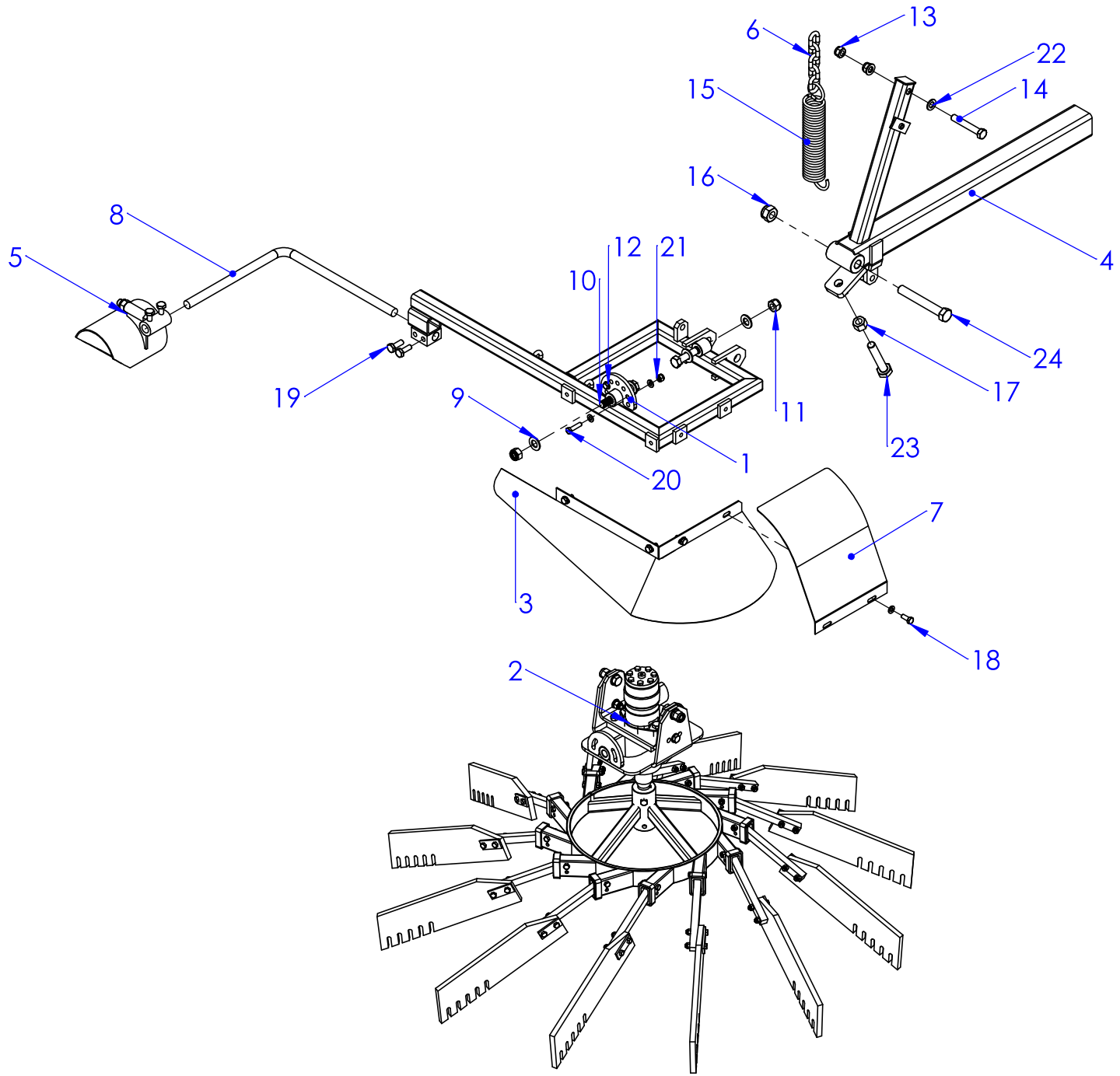
6
13
22
15
14
16
4
8
5
12
21
10
24
19
9
11
17
23
1
20
7
3
18
2

LISTA DE PEÇAS CONJUNTO DIREITO BRAÇO E CIRCUNFERENCIA RASTELO G2 DUPLO - CN023018

ITEM	CODIGO	DESCRIÇÃO	QTDE.
1	CN015017	CONJUNTO BRAÇO ARTICULAÇÃO DIREITO RASTELO 2017	1
2	CN023015	CONJUNTO MONTADO CIRCUNFERENCIA DIREITA RASTELO 2017	1
3	CN210261	CARENAGEM LADO DIREITO RASTELO 2017	1
4	CN015019	BRAÇO RASTELO DUPLO DIREITO	1
5	CN210290	BOCA DE SOPRO DIREITA VARRE CAFE DUPLO G2	1
6	CN210135	CORRENTE DO BRAÇO MAIOR ARTICULADO	1
7	CN240177	CHAPA PROTEÇÃO DO MOTOR	1
8	SE223106	BARRA DO SUPORTE DA BOCA DE SOPRO	1
9	MP131515	ARRUELA LISA GALVANIZADA 20 X 38 X 3	4
10	MP131973	PARAF. CAB. SEXT.8.8 M18 X1,5 X 110 ROSCA PARCIAL POLIDO	2
11	MP131709	PORCA PARLOCK M 18 X 2,5 MM GALVANIZADA	2
12	MP131512	ARRUELA LISA GALVANIZADA 10 X 20 X 2MM	8
13	MP131712	PORCA PARLOCK M 16 X 2,0 GALVANIZADA	2
14	MP132523	PARAFUSO SEXTAVADO M16 X 100 RC TOTAL	1
15	MP132454	MOLA DO RASTELO DA SELECTA	1
16	MP131708	PORCA PARLOCK M 22 X 1,5 MM ALTA GALVANIZADA	1
17	MP131309	PORCA SEXTAVADA M20 (ROSCA 2,5) ZINCADO	1
18	MP131888	PARAFUSO SEXT. 8.8 - M10 X 25 MM MA (RI)	4
19	MP131874	PARAFUSO SEXTAVADO M12 X 35	2
20	MP131884	PARAFUSO SEXTAVADO M10 X 1,5 X 40 GALV.	2
21	MP131706	PORCA PARLOCK M 10 X 1,5 GALVANIZADA	2
22	MP131514	ARRUELA LISA M16 ZB (17X30X3MM) DIN	2
23	MP131671	PARAFUSO SEXTAVADO 8.8 M 20 X 120	1
24	MP131871	PARAFUSO CAB. SEXT. 8.8 M22 X 1,5 X 155 MM (ROSCA 35 MM)	1

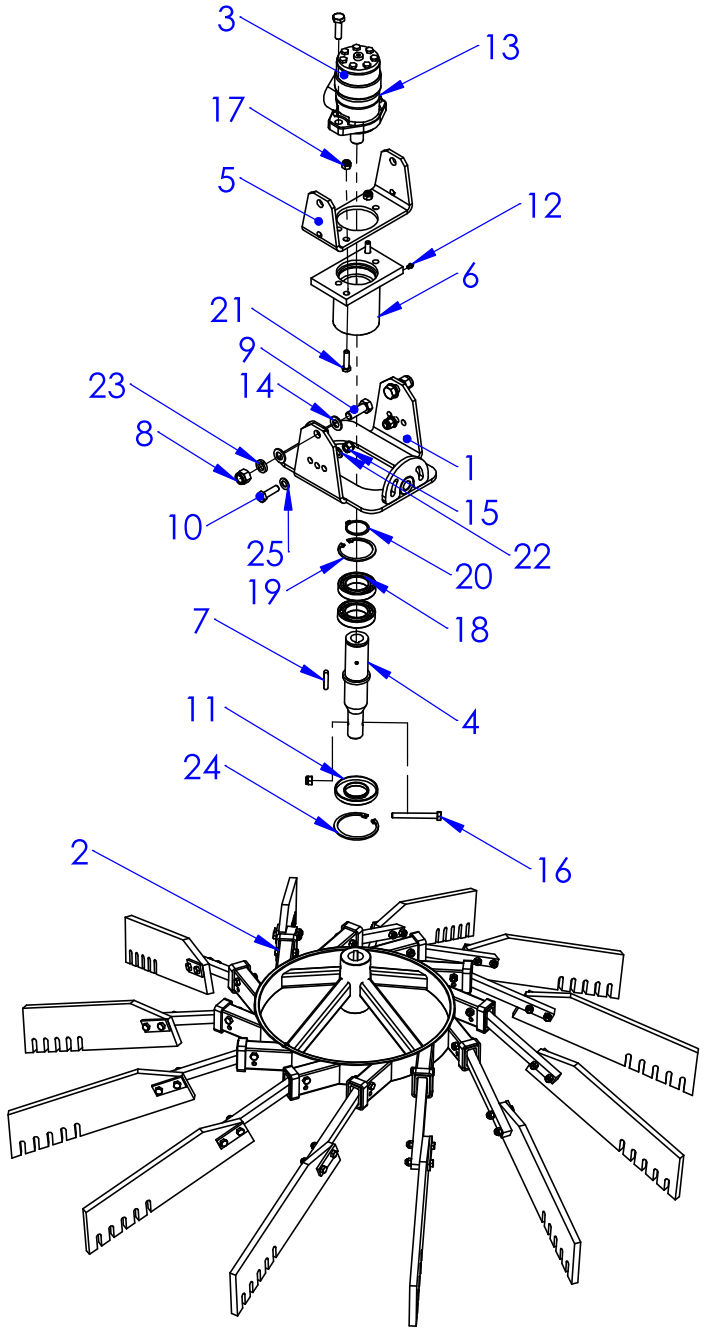
3
13
17
5
12
6
21
9
14
23
8
1
15
10
25
22
20
19
18
7
4
11
24
16
2

LISTA DE PEÇAS CONJUNTO MONTADO CIRCUNFERENCIA DIREITA RASTELO 2017 - CN023015

ITEM	CODIGO	DESCRIÇÃO	QTDE.
1	CN223114	CONJUNTO FIXAÇÃO DO MOTOR RASTELO 2017	1
2	CN223120	CONJUNTO CIRCUNFERENCIA DIREITO DO RASTELO 2017	1
3	CN014065	MOTOR HIDR. BG S 250 2A M08 CL254 N	1
4	CN223112	EIXO DO RASTELO 2017	1
5	CN223113	CHAPA MENOR DE FIXAÇÃO DO MOTOR RASTELO 2016	1
6	CN223116	MANCAL DO RASTELO 2017	1
7	CN212118	CHAVETA A 8 X 8 X 42 DIN 6885 MOTOR HIDR. RASTELO	1
8	MP131720	PORCA PARLOCK M16 X 1,5MM	2
9	MP131914	PARAFUSO SEXTAVADO M16 X 45	2
10	MP131875	PARAFUSO SEXTAVADO M12 X 40 X 1,75 MM	2
11	MP133918	RETENTOR Ø85 X Ø45 X 10 MM	1
12	MP131859	GRAXEIRA 1/4" UNF RETA	1
13	MP131200	PARAFUSO SEXTAVADO GALV. M12 X 45	2
14	MP131514	ARRUELA LISA M16 ZB (17X30X3MM) DIN	4
15	MP131707	PORCA PARLOCK M 12 GALVANIZADA	2
16	MP131912	PARAFUSO SEXTAVADO 8.8 - 10 X 90 X 1,5 MM	1
17	MP131706	PORCA PARLOCK M 10 X 1,5 GALVANIZADA	3
18	MP133006	40102209 ROLAMENTO 6009Z	2
19	MP132215	ANEL TRAVA I-72	1
20	MP132110	009.035 ANEL TRAVA E 45	1
21	MP131884	PARAFUSO SEXTAVADO M10 X 1,5 X 40 GALV.	2
22	MP131614	ARRUELA PRESSAO 12,2 X 21,1 X 2,35 (DIN 127 TIPO B) ZINCADO	2
23	MP131616	ARRUELA PRESSAO 16,2 X 26,2 X 5 (DIN 127 TIPO B)	2
24	MP132206	ANEL TRAVA I 85	1
25	MP131519	ARRUELA ZINCADA 13 X 25 X 2,5 MM	4

OBS: ANTES DE EFETUAR A COMPRA DO KIT REPARO DO MOTOR, VERIFICAR FABRICANTE CONFORME ABAIXO:

KIT REPARO	MP133697	VISTA	KIT REPARO MOTOR HIDRAULICO VISTA VOMH-HP-N1-ZY
	MP133204	SAMY	SPO00000125 KIT DE VEDACAO BGS (SAMY) (BREVINI)
	MP133724	VENTURI	MOR - KIT REPARO
	MP133723	VISTA	KIT REPARO MOTOR HIDRAULICO VISTA VDS - SEAL KIT N1HPZY
	MP133722	VISTA	KIT REPARO MOTOR HIDRAULICO VISTA VOMP - SEAL KIT - N1HPZY
	MP133721	VISTA	KIT REPARO MOTOR HIDRAULICO VISTA VDH-SEAL KIT - N1HP-ZY
	MP133720	VISTA	KIT REPARO MOTOR HIDRAULICO VISTA VOMR
ITEM	CÓDIGO	MARCA	DESCRIÇÃO

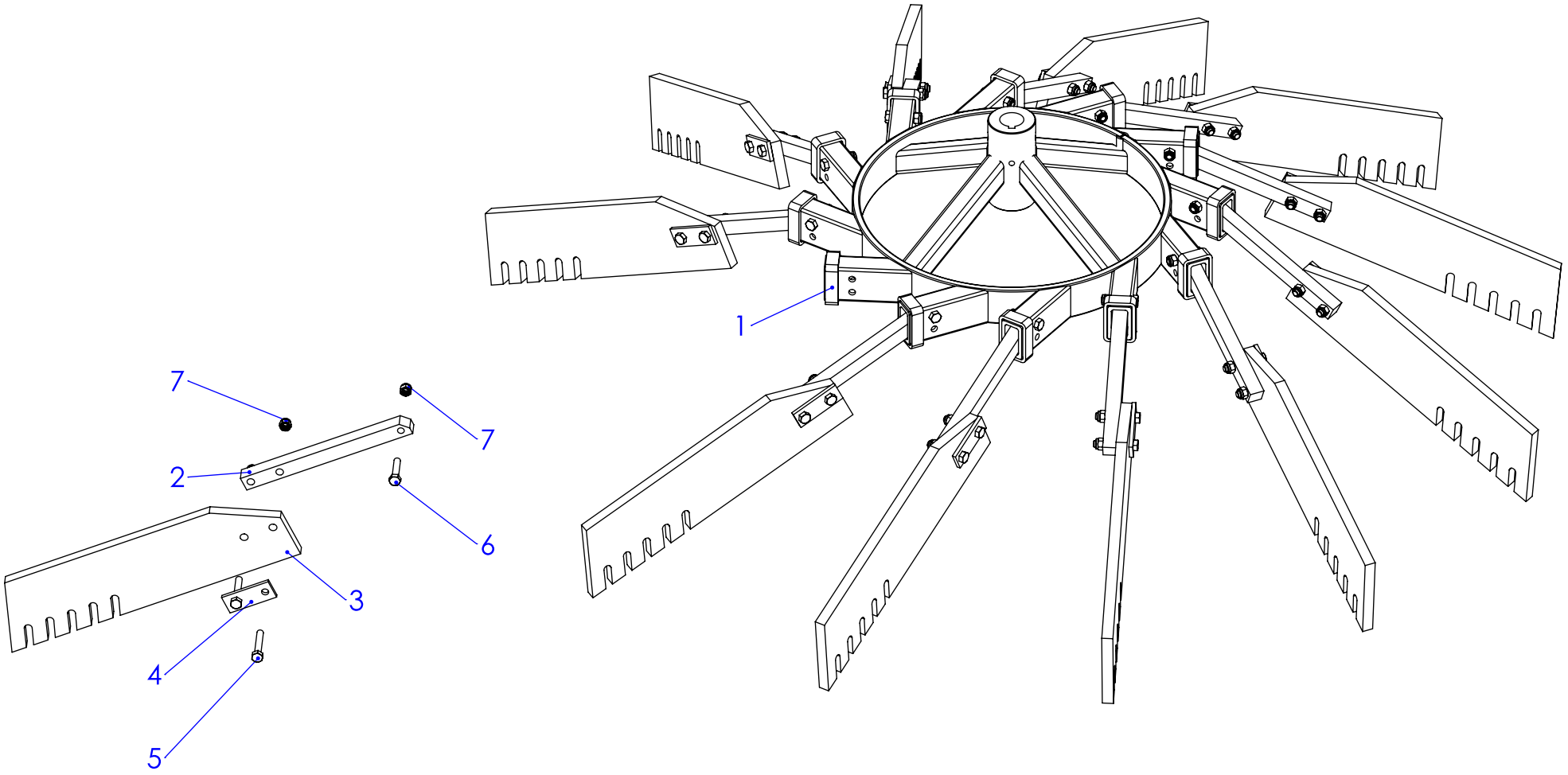
1
2
3
4
5
6
7
7

LISTA DE PEÇAS CONJUNTO CIRCUNFERENCIA DIREITO DO RASTELO 2017 - CN023120

ITEM	CODIGO	DESCRIÇÃO	QTDE.
1	CN223119	CIRCUNFERENCIA SOLDADA DIREITA DO RASTELO 2017	1
2	CN223075	BARRA DO BRAÇO DO RASTELO	12
3	CN923002	BORRACHA DO CLEANER	12
4	CN223044	FERRO CHATO DE AJUSTE DA CIRCUNFERENCIA	12
5	MP131931	PARAFUSO CABEÇA SEXTAVADA M8X50	24
6	MP131892	PARAFUSO SEXTAVADO M8 X 40	12
7	MP131719	PORCA PARLOCK M8	36

CONJUNTO ESQUERDO BRAÇO E CIRCUNFERENCIA RASTELO G2 DUPLO - CN023019

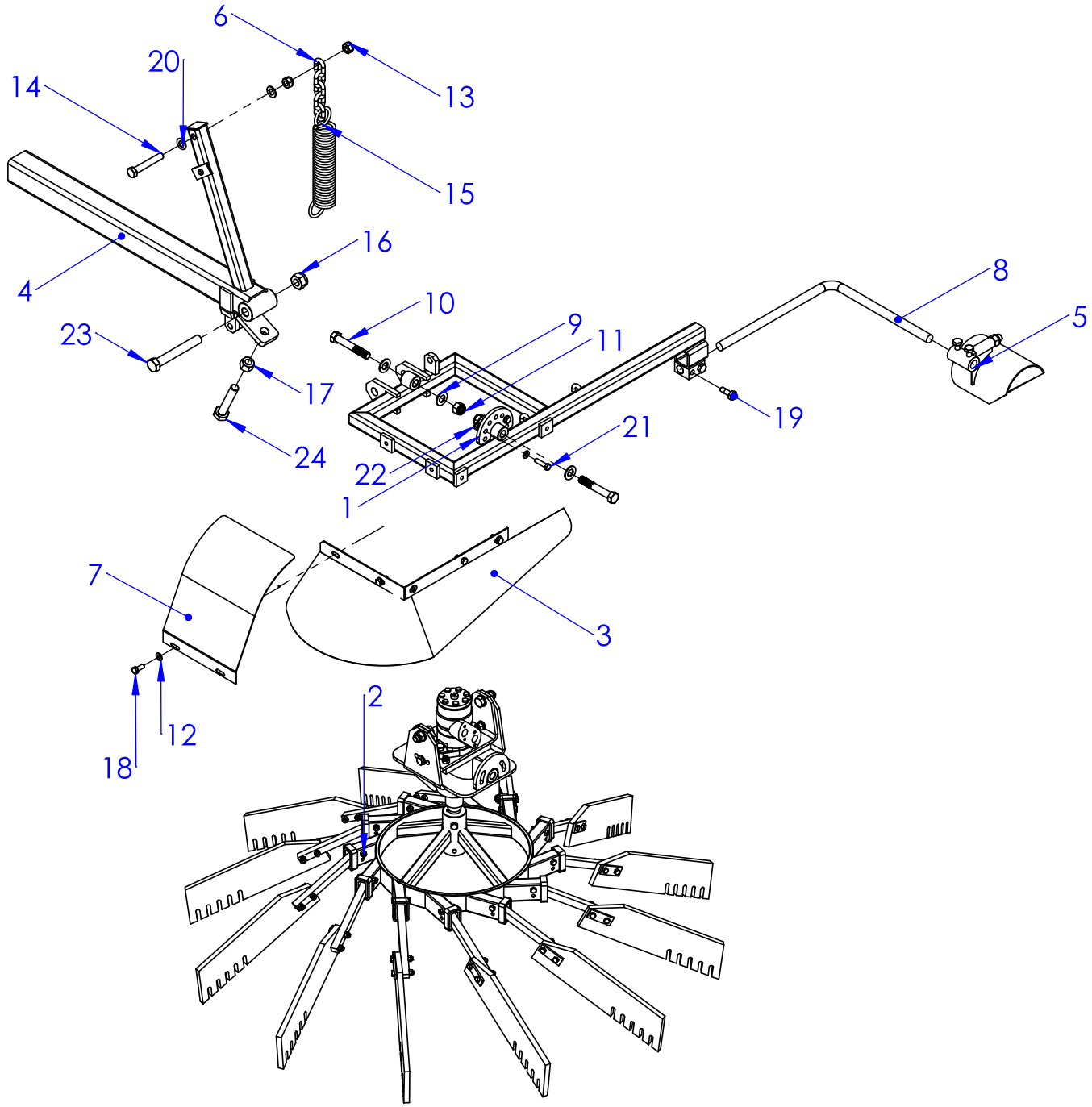

LISTA DE PEÇAS CONJUNTO ESQUERDO BRAÇO E CIRCUNFERENCIA RASTELO G2 DUPLO - CN023019

ITEM	CODIGO	DESCRIÇÃO	QTDE.
1	CN015018	CONJUNTO BRAÇO ARTICULAÇÃO ESQUERDO RASTELO 2017	1
2	CN023016	CONJUNTO MONTADO CIRCUNFERENCIA ESQUERDA RASTELO 2017	1
3	CN210277	CARENAGEM LADO ESQUERDO RASTELO 2017	1
4	CN015020	BRAÇO RASTELO DUPLO ESQUERDO	1
5	CN210289	BOCA DE SOPRO ESQUERDA VARRE CAFE DUPLO G2	1
6	CN210135	CORRENTE DO BRAÇO MAIOR ARTICULADO	1
7	CN240177	CHAPA PROTEÇÃO DO MOTOR	1
8	SE223106	BARRA DO SUPORTE DA BOCA DE SOPRO	1
9	MP131515	ARRUELA LISA GALVANIZADA 20 X 38 X 3	4
10	MP131973	PARAF. CAB. SEXT.8.8 M18 X1,5 X 110 ROSCA PARCIAL POLIDO	2
11	MP131709	PORCA PARLOCK M 18 X 2,5 MM GALVANIZADA	2
12	MP131512	ARRUELA LISA GALVANIZADA 10 X 20 X 2MM	8
13	MP131712	PORCA PARLOCK M 16 X 2,0 GALVANIZADA	2
14	MP132523	PARAFUSO SEXTAVADO M16 X 100 RC TOTAL	1
15	MP132454	MOLA DO RASTELO DA SELECTA	1
16	MP131708	PORCA PARLOCK M 22 X 1,5 MM ALTA GALVANIZADA	1
17	MP131309	PORCA SEXTAVADA M20 (ROSCA 2,5) ZINCADO	1
18	MP131888	PARAFUSO SEXT. 8.8 - M10 X 25 MM MA (RI)	4
19	MP131874	PARAFUSO SEXTAVADO M12 X 35	2
20	MP131514	ARRUELA LISA M16 ZB (17X30X3MM) DIN	2
21	MP131884	PARAFUSO SEXTAVADO M10 X 1,5 X 40 GALV.	2
22	MP131706	PORCA PARLOCK M 10 X 1,5 GALVANIZADA	2
23	MP131871	PARAFUSO CAB. SEXT. 8.8 M22 X 1,5 X 155 MM (ROSCA 35 MM)	1
24	MP131671	PARAFUSO SEXTAVADO 8.8 M 20 X 120	1

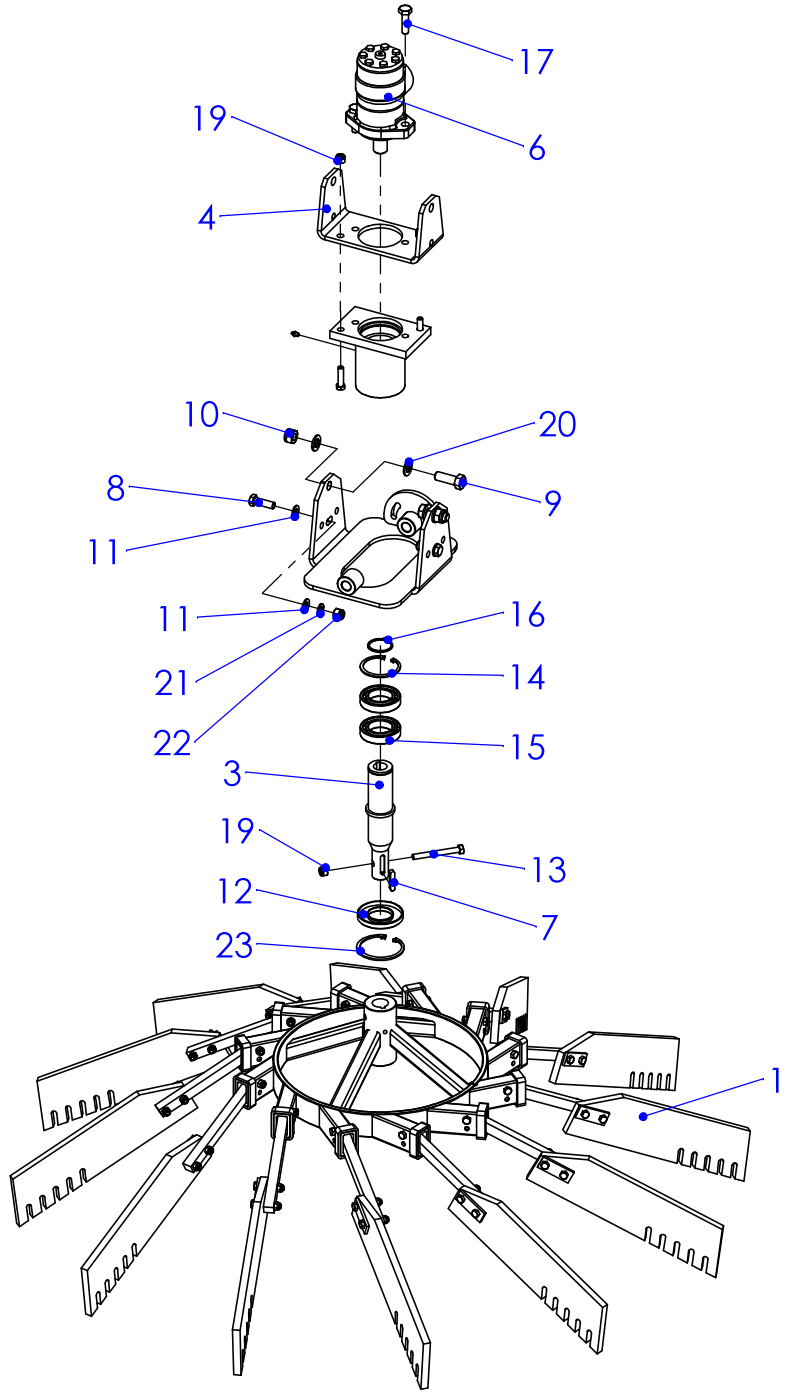
17
19
6
4
10
20
8
9
11
11
16
21
14
22
15
3
19
13
12
7
23
1

LISTA DE PEÇAS CONJUNTO MONTADO CIRCUNFERENCIA ESQUERDA RASTELO - CN023016

ITEM	CODIGO	DESCRIÇÃO	QTDE.
1	CN223110	CONJUNTO CIRCUNFERENCIA ESQUERDA DO RASTELO 2017	1
2	CN223114	CONJUNTO FIXAÇÃO DO MOTOR RASTELO 2017	1
3	CN223112	EIXO DO RASTELO 2017	1
4	CN223113	CHAPA MENOR DE FIXAÇÃO DO MOTOR RASTELO 2016	1
5	CN223116	MANCAL DO RASTELO 2017	1
6	CN014065	MOTOR HIDR. BG S 250 2A M08 CL254 N	1
7	CN212118	CHAVETA A 8 X 8 X 42 DIN 6885 MOTOR HIDR. RASTELO	1
8	MP131875	PARAFUSO SEXTAVADO M12 X 40 X 1,75 MM	2
9	MP131914	PARAFUSO SEXTAVADO M16 X 45	2
10	MP131712	PORCA PARLOCK M 16 X 2,0 GALVANIZADA	2
11	MP133918	RETENTOR Ø85 X Ø45 X 10 MM	1
12	MP131859	GRAXEIRA 1/4" UNF RETA	1
13	MP131912	PARAFUSO SEXTAVADO 8.8 - 10 X 90 X 1,5 MM	1
14	MP132215	ANEL TRAVA I-72	1
15	MP133006	40102209 ROLAMENTO 6009Z	2
16	MP132110	009.035 ANEL TRAVA E 45	1
17	MP131200	PARAFUSO SEXTAVADO GALV. M12 X 45	2
18	MP131884	PARAFUSO SEXTAVADO M10 X 1,5 X 40 GALV.	2
19	MP131706	PORCA PARLOCK M 10 X 1,5 GALVANIZADA	3
20	MP131514	ARRUELA LISA M16 ZB (17X30X3MM) DIN	4
21	MP131614	ARRUELA PRESSAO 12,2 X 21,1 X 2,35 (DIN 127 TIPO B) ZINCADO	2
22	MP131707	PORCA PARLOCK M 12 GALVANIZADA	2
23	MP132206	ANEL TRAVA I 85	1
24	MP131519	ARRUELA ZINCADA 13 X 25 X 2,5 MM	4

OBS: KIT REPARO DO MOTOR, VERIFICAR PAGINA 42

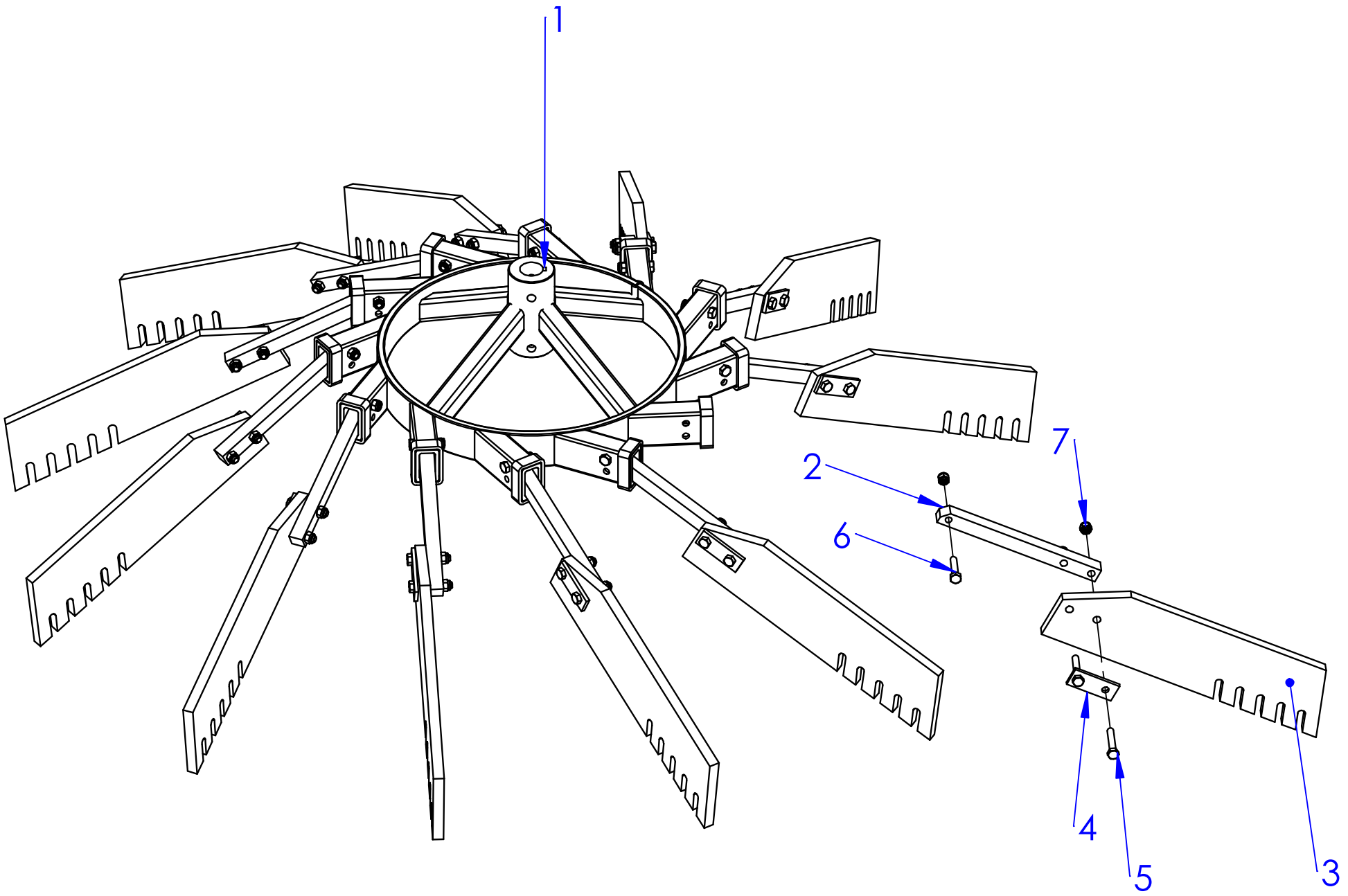
1
2
3
4
5
6
7

ITEM	CODIGO	DESCRIÇÃO	QTDE.
1	CN223111	CIRCUNFERENCIA SOLDADA LADO ESQUERDO RASTELO 2017	1
2	CN223075	BARRA DO BRAÇO DO RASTELO	12
3	CN923002	BORRACHA DO CLEANER	12
4	CN223044	FERRO CHATO DE AJUSTE DA CIRCUNFERENCIA	12
5	MP131931	PARAFUSO CABEÇA SEXTAVADA M8X50	24
6	MP131892	PARAFUSO SEXTAVADO M8 X 40	12
7	MP131719	PORCA PARLOCK M8	36

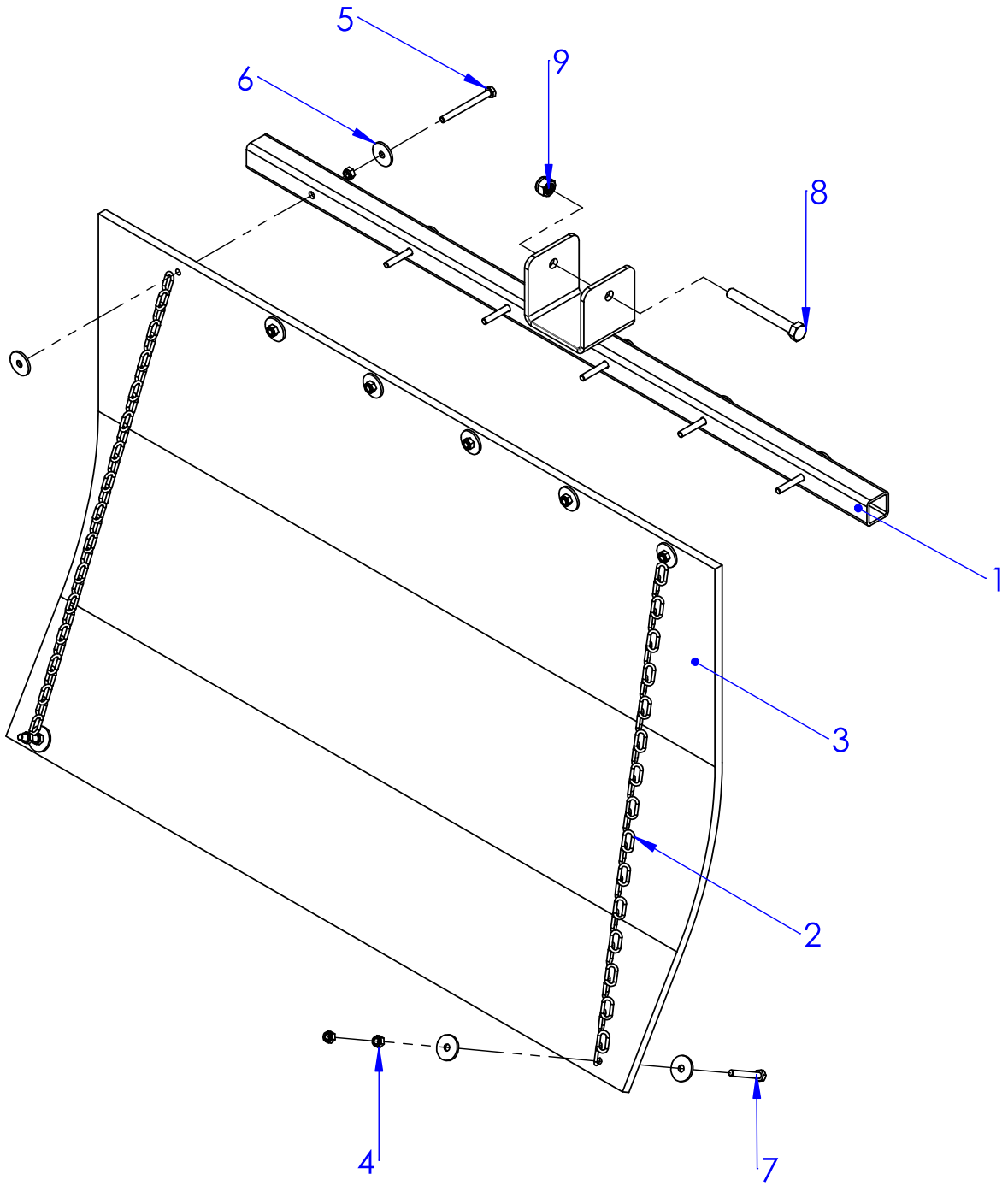
5
6
9
8
1
3
2
4
7

ITEM	CODIGO	DESCRIÇÃO	QTDE.
1	CN210276	SUPORTE DO APARADOR RASTELO DUPLO 2017	1
2	CN212012	CORRENTE DO RASTELO 6 X 25 X 38 MM	2
3	CN915007	BORRACHA GUIA DO MATERIAL RASTELO DUPLO 500MM	1
4	MP131705	PORCA PARLOCK M6 GALVANIZADA	10
5	MP131999	PARAFUSO SEXTAVADO M6 X 65 RI 8.8 - ZB	6
6	MP131523	ARRUELA LISA 6 X 25 mm	16
7	MP131898	PARAFUSO SEXTAVADO 8.8 - 6 X 45	2
8	MP131912	PARAFUSO SEXTAVADO 8.8 - 10 X 90 X 1,5 MM	1
9	MP131706	PORCA PARLOCK M 10 X 1,5 GALVANIZADA	1

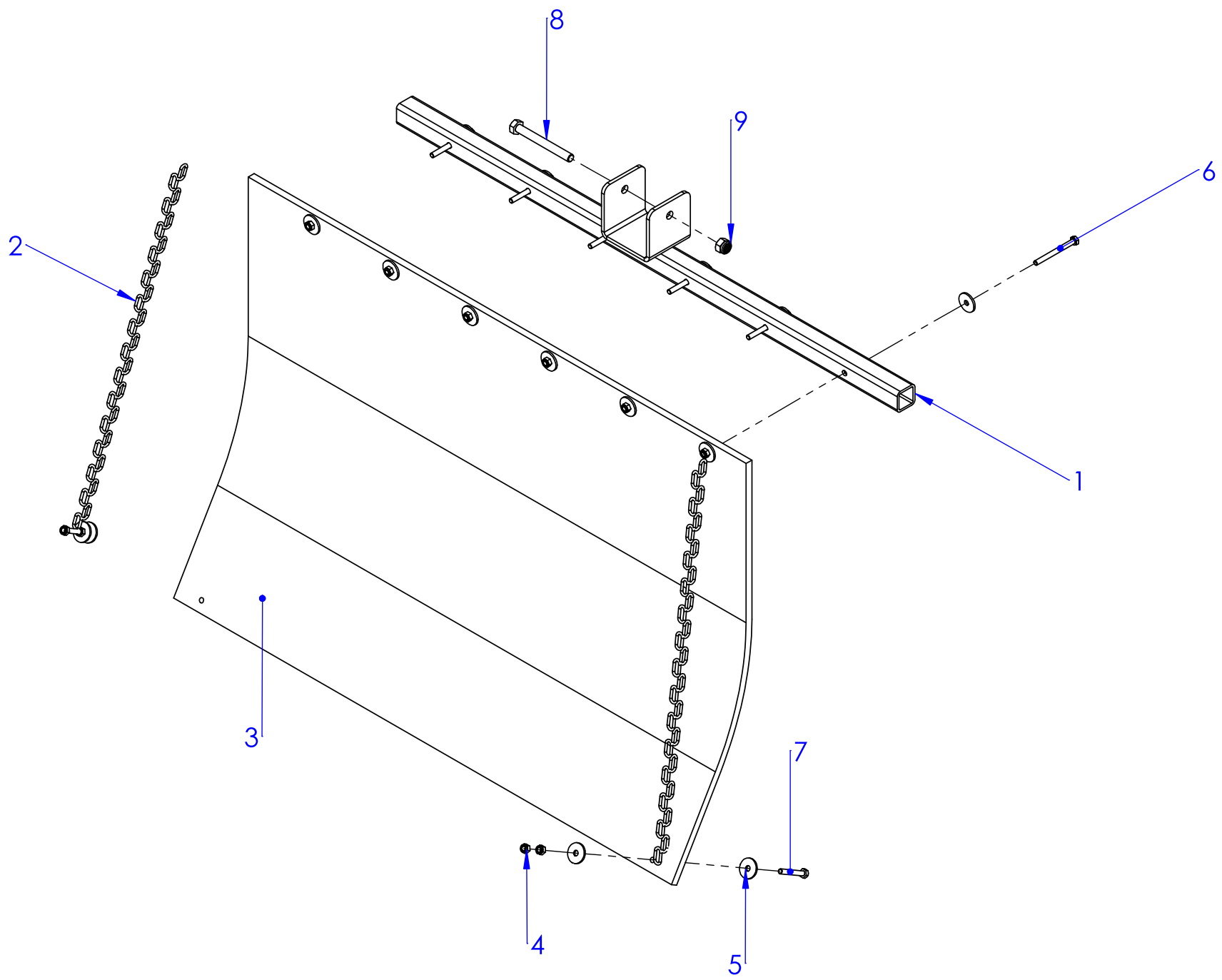
8
9
6
2
1
3
7
4
5

ITEM	CODIGO	DESCRIÇÃO	QTDE.
1	CN210276	SUPORTE DO APARADOR RASTELO DUPLO 2017	1
2	CN212012	CORRENTE DO RASTELO 6 X 25 X 38 MM	2
3	CN915007	BORRACHA GUIA DO MATERIAL RASTELO DUPLO 500MM	1
4	MP131705	PORCA PARLOCK M6 GALVANIZADA	10
5	MP131523	ARRUELA LISA 6 X 25 mm	16
6	MP131999	PARAFUSO SEXTAVADO M6 X 65 RI 8.8 - ZB	6
7	MP131898	PARAFUSO SEXTAVADO 8.8 - 6 X 45	2
8	MP131912	PARAFUSO SEXTAVADO 8.8 - 10 X 90 X 1,5 MM	1
9	MP131706	PORCA PARLOCK M 10 X 1,5 GALVANIZADA	1

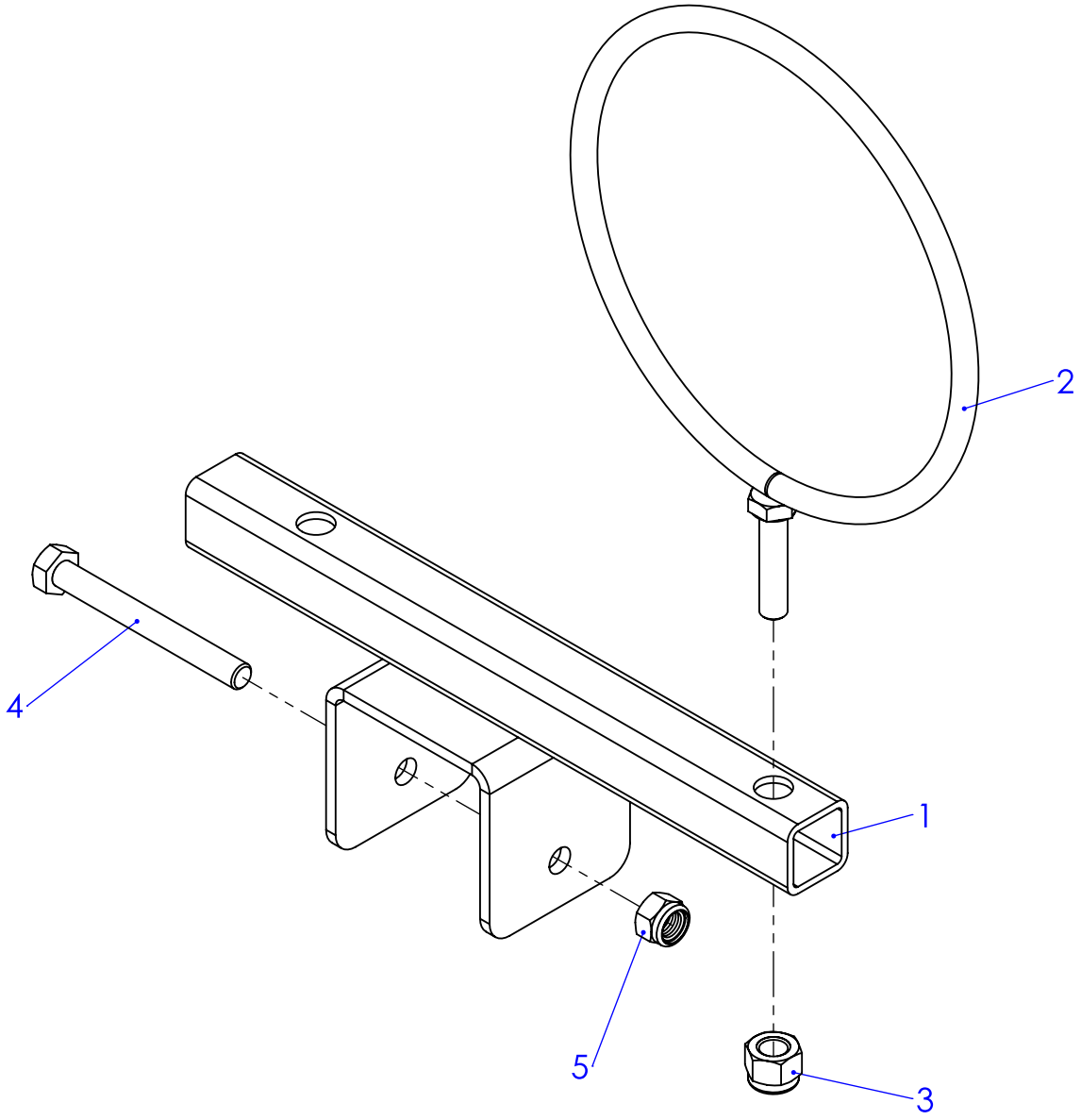
2
4
1
5
3

ITEM	CODIGO	DESCRIÇÃO	QTDE.
1	CN215154	CONJUNTO SOLDADO DE FIXAÇÃO DA MANGUEIRA RASTELO G2 DUPLO	1
2	CN215126	ARCO DE FIXAÇÃO DA MANGUEIRA SOLDADO	1
3	MP131704	86612 PORCA PARLOCK EM INOX M 12	1
4	MP131912	PARAFUSO SEXTAVADO 8.8 - 10 X 90 X 1,5 MM	1
5	MP131706	PORCA PARLOCK M 10 X 1,5 GALVANIZADA	1

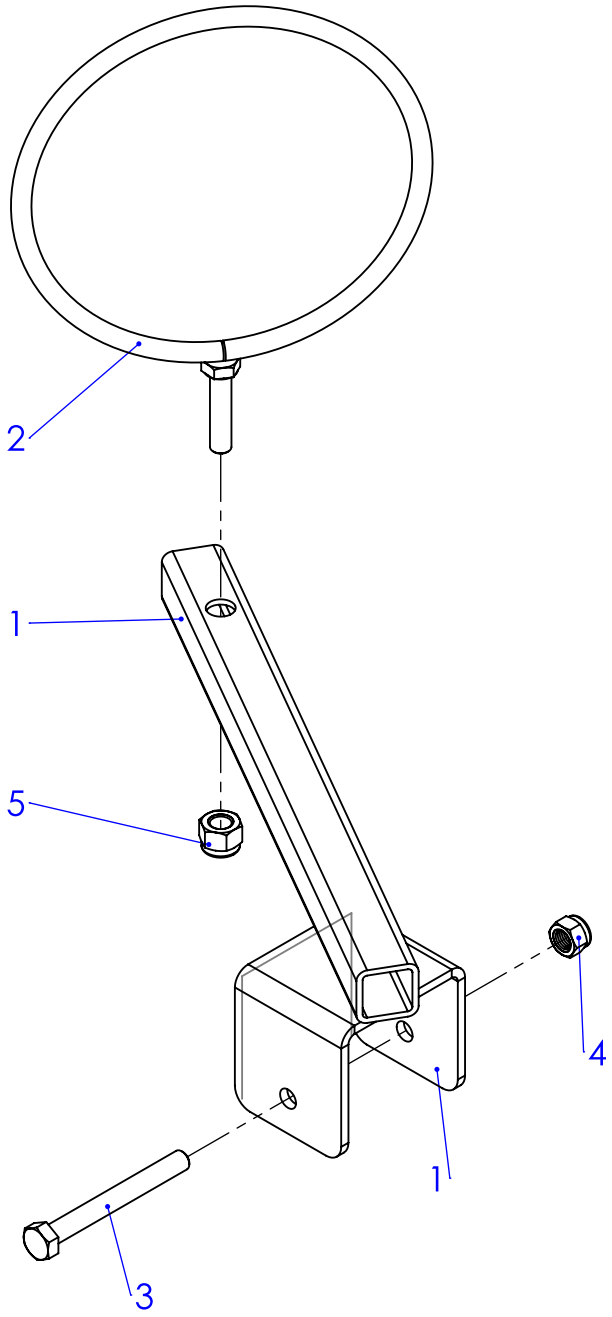
2
1
5
4
1
3

LISTA DE PEÇAS CONJUNTO SUPORTE DAS MANGUEIRAS RASTELO COM CAIXA G2 DUPLO - CN024004

ITEM	CODIGO	DESCRIÇÃO	QTDE.
1	CN215159	SUPORTE SOLDADO DAS MANGUEIRAS RASTELO DUPLO 2017	1
2	CN215126	ARCO DE FIXAÇÃO DA MANGUEIRA SOLDADO	1
3	MP131912	PARAFUSO SEXTAVADO 8.8 - 10 X 90 X 1,5 MM	1
4	MP131706	PORCA PARLOCK M 10 X 1,5 GALVANIZADA	1
5	MP131704	86612 PORCA PARLOCK EM INOX M 12	1

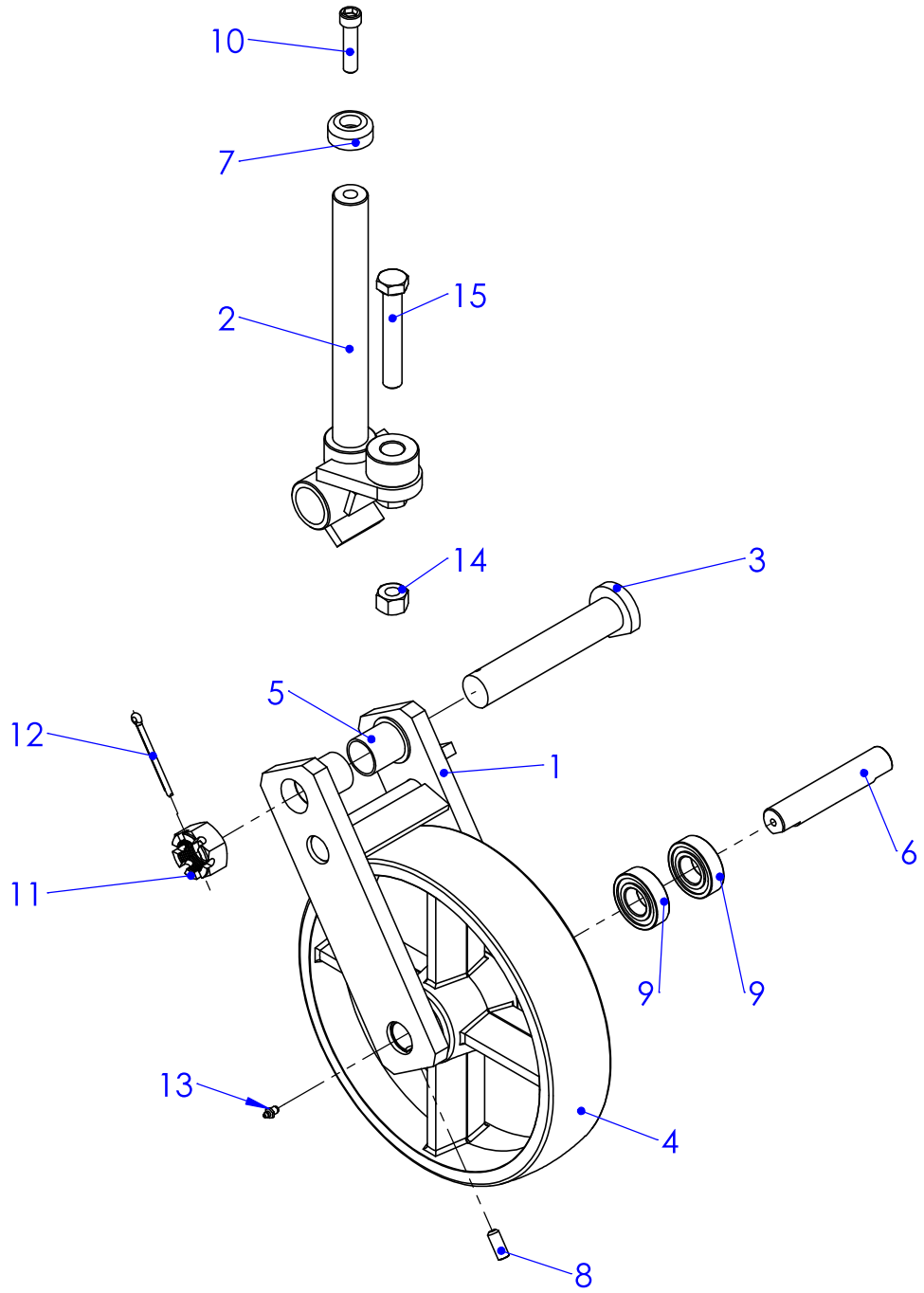

ANTES DA COMPRA VERIFICAR TAMANHO

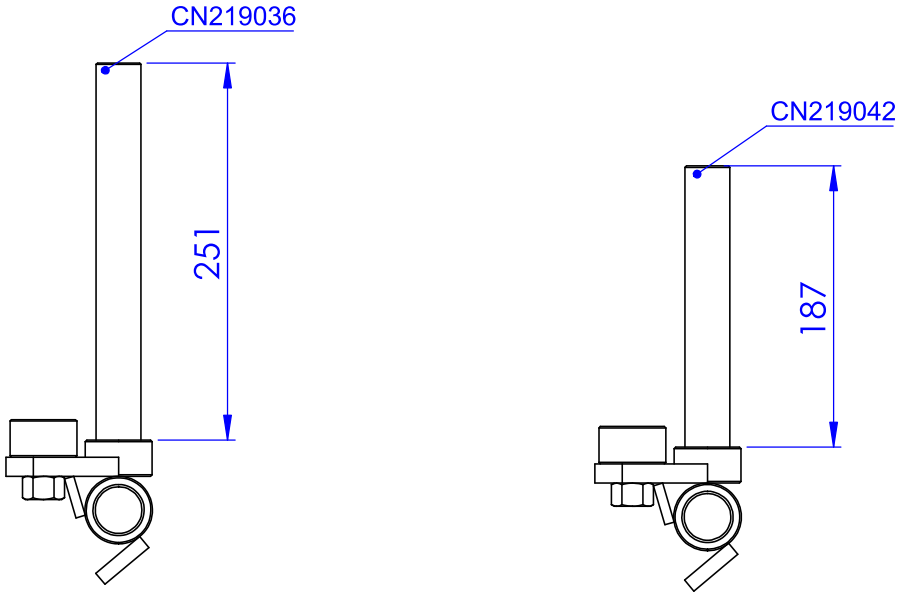

CONJUNTO CN219032 USADO EM MÁQUINAS ATUAIS
TAMANHO DO PINO 251 MM

CONJUNTO CN219041 USADO EM MÁQUINAS ANTIGAS
TAMANHO DO PINO 187 MM

ITEM	CODIGO	DESCRIÇÃO	QTDE.
1	CN219031	CONJ. SOLDADO DE FIXAÇÃO DA RODA DIREITO	1
2	CN219036	PINO DE FIXAÇÃO DA RODA ESQUERDO	1
3	CN215111	PINO SOLDADO RODA	1
4	CN219022	RODA RTD USINADA	1
5	MP133710	BUCHA IGLIDUR GFM-3034-37	2
6	CN219013	PINO INFERIOR DE FIXACAO DA RODA	1
7	CN219001	TAMPA DE FIXAÇÃO DA RODA	1
8	MP131456	PARAFUSO ALLEN SEM CABEÇA EM INOX M 10 X 25	2
9	MP133003	40101506/505 ROLAMENTO 6205 ZZ	2
10	MP131214	PARAFUSO ALLEN M12 X 50 MM	1
11	MP131722	PORCA CASTELO M30 X 3,5 MM GALVANIZADA	1
12	MP132302	CUPILHA 5 X 60 (3/16 X 2 1/2 ")	1
13	MP131859	GRAXEIRA 1/4" UNF RETA	2
14	MP131319	PORCA SEXTAVADA M 16 (ROSCA 2) ZINCADA	1
15	MP132523	PARAFUSO SEXTAVADO M16 X 100 RC TOTAL	1

CONJUNTO CN219032 USADO EM MÁQUINAS ATUAIS
TAMANHO DO PINO 251 MM

CONJUNTO CN219041 USADO EM MÁQUINAS ANTIGAS
TAMANHO DO PINO 187 MM

OBS

- ANTES DE EFETUAR A COMPRA, VERIFICAR E INFORMAR O FABRICANTE DO CARDAN.

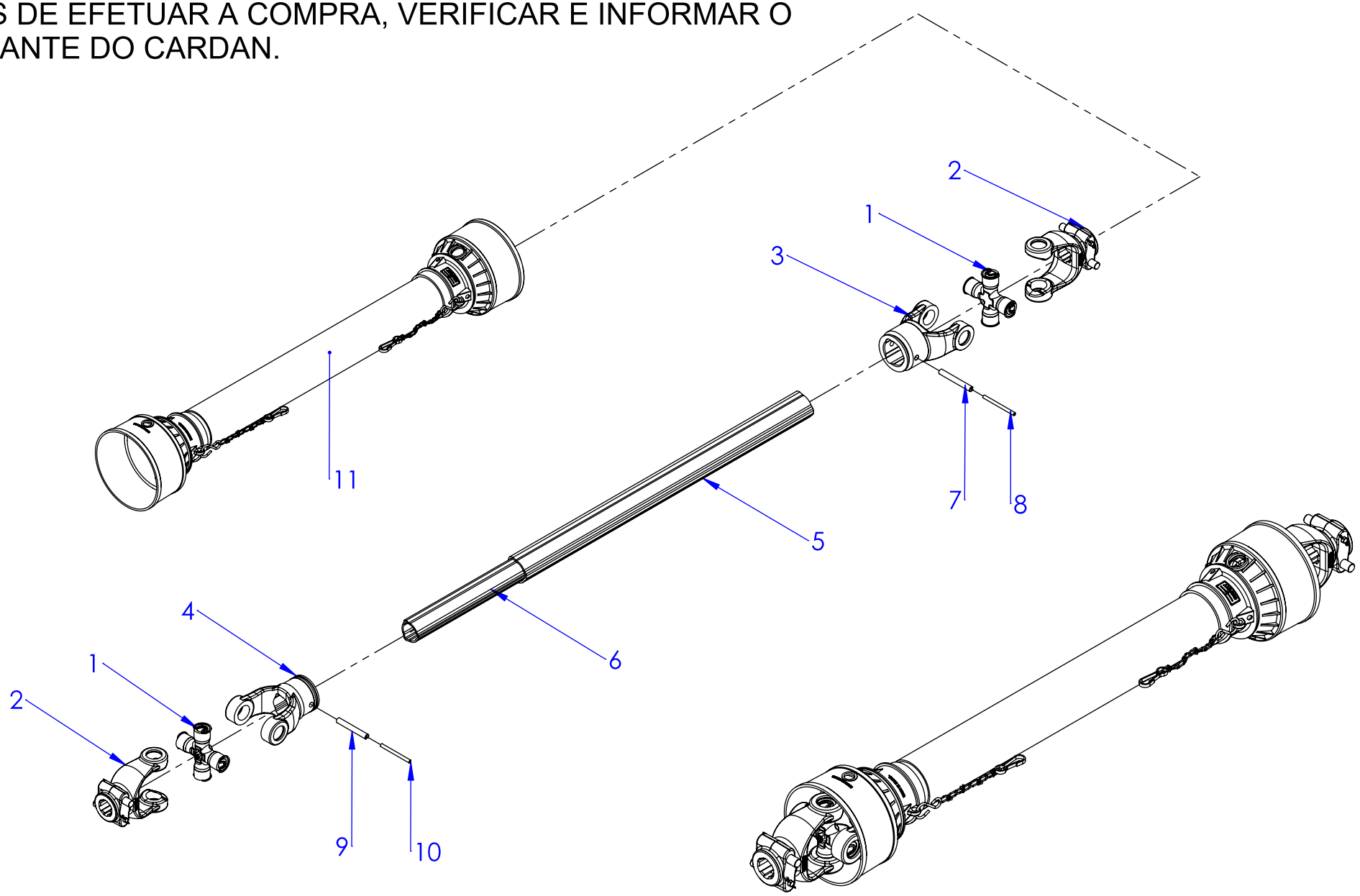

ITEM	CODIGO	DESCRIÇÃO	QTDE.
1	MP133388	CC55 - CRUZETA (SÉRIE 5000)	2
2	MP133398	CC50D - TERMINAL CARDAN TDP (SÉRIE 5000)	2
3	MP133394	CI51 - TERMINAL INTERNO FÊMEA (SÉRIE 5000)	1
4	MP133395	CI52 - TERMINAL INTERNO MACHO (SÉRIE 5000)	1
5	MP133378	CI58 - TUBO QUADRADO FÊMEA P/ CARDAN DE 1,2 METRO (SÉRIE 5000)	1
6	MP133610	CI59 - TUBO TRIÂNGULAR MACHO P/ CARDAN DE 1,2 METRO (SÉRIE 5000)	1
7	MP132622	006.060/6 - PINO ELÁSTICO 10X80	1
8	MP132623	065.395/1 - PINO ELÁSTICO 6X80	1
9	MP132624	033.403/4 - PINO ELÁSTICO 10X75	1
10	MP132625	038.154/6 - PINO ELÁSTICO 6 X 75	1
11	MP133611	PC2000/1200 - CAPA COMPLETA PARA CARDAN	1

OBS

- ANTES DE EFETUAR A COMPRA, VERIFICAR E INFORMAR O FABRICANTE DO CARDAN.

PARA REPOSIÇÃO VERIFICAR MODELO

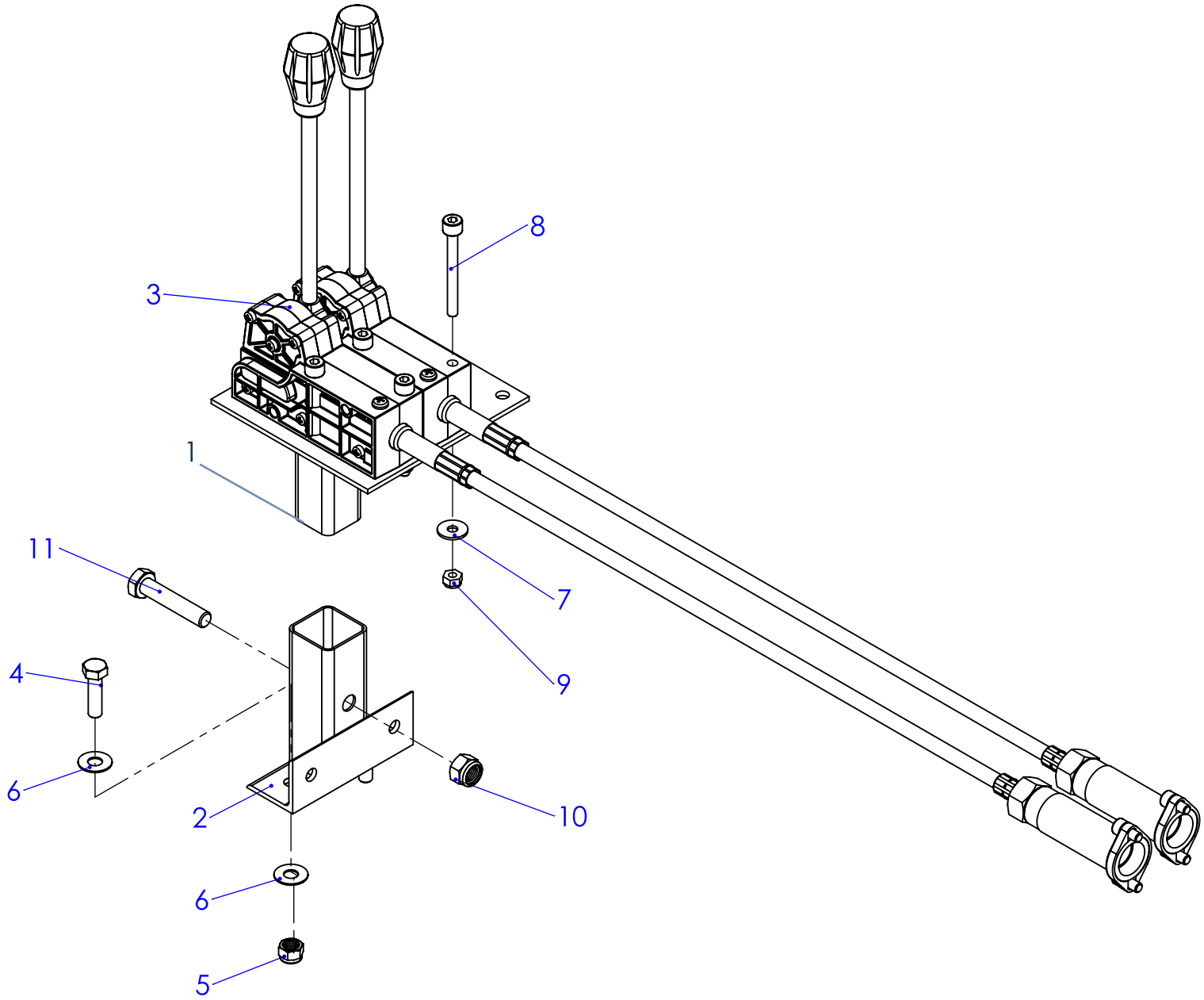

LISTA DE PEÇAS CONJUNTO ALAVANCA/CABO E BASE VARRECAFÉ DUPLO - CN014097

ITEM	CODIGO	DESCRIÇÃO	QTDE.
1	CN214033	BASE QUADRADA COMANDO SOLDADA	1
2	CN214034	BASE COM CANTONEIRA SUPORTE CABO	1
3	MP140665	ACP2360 CONJUNTO ACIONAMENTO HIDARULICO 2500MM ALAVANCA LONGA	2
4	MP131211	PARAFUSO SEXTAVADO 10.9 M8 X 30 X 1.25MM ZINCADO	2
5	MP131719	PORCA PARLOCK M8	2
6	MP131508	ARRUELA LISA GALVANIZADA 8,5 X 20 X 1 MM	4
7	MP131521	ARRUELA ZINCADA 1/4" DIN 9021 (6,4 X 18 X 1,6)	4
8	MP131474	PARAFUSO C. CILINDRICA COM SEXT. INT. M6X60 PARCIAL (POLIDO)	4
9	MP131705	PORCA PARLOCK M6 GALVANIZADA	4
10	MP131706	PORCA PARLOCK M 10 X 1,5 GALVANIZADA	1
11	MP131983	PARAFUSO SEXTAVADO M10 X 50 GALV.	1

PARA REPOSIÇÃO VERIFICAR MODELO

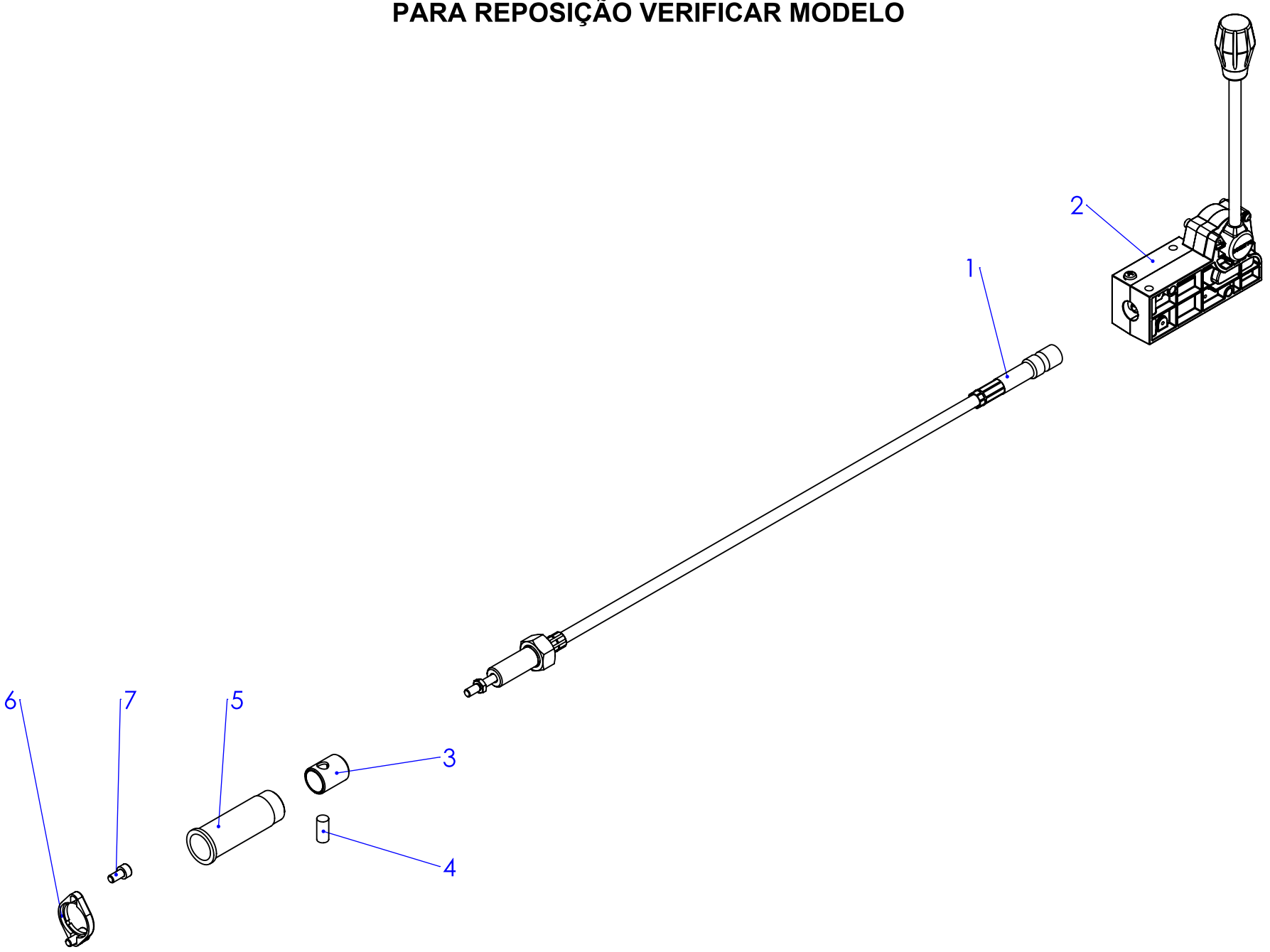

ITEM	CODIGO	DESCRIÇÃO	QTDE.
1	MP140309	00181260 CABO DE ACIONAMENTO DE VÁLVULA HIDRÁULICA 2500MM	1
2	MP140310	00181260 CABO DE 37371000 CAIXA DE ACIONAMENTO SEM TRAVA	1
3	MP140311	36701300 TERMINAL DO CABO	1
4	MP140312	36253400 EIXO Ø9 X 19,2 MM	1
5	MP140313	36701000 ACOPLAMENTO M16 X 1,5	1
6	MP140314	32107200 FLANGE DE ZAMAK	1
7	MP140315	36602300 PARAFUSO ALLEN M6 X 1 X 12 MM	2

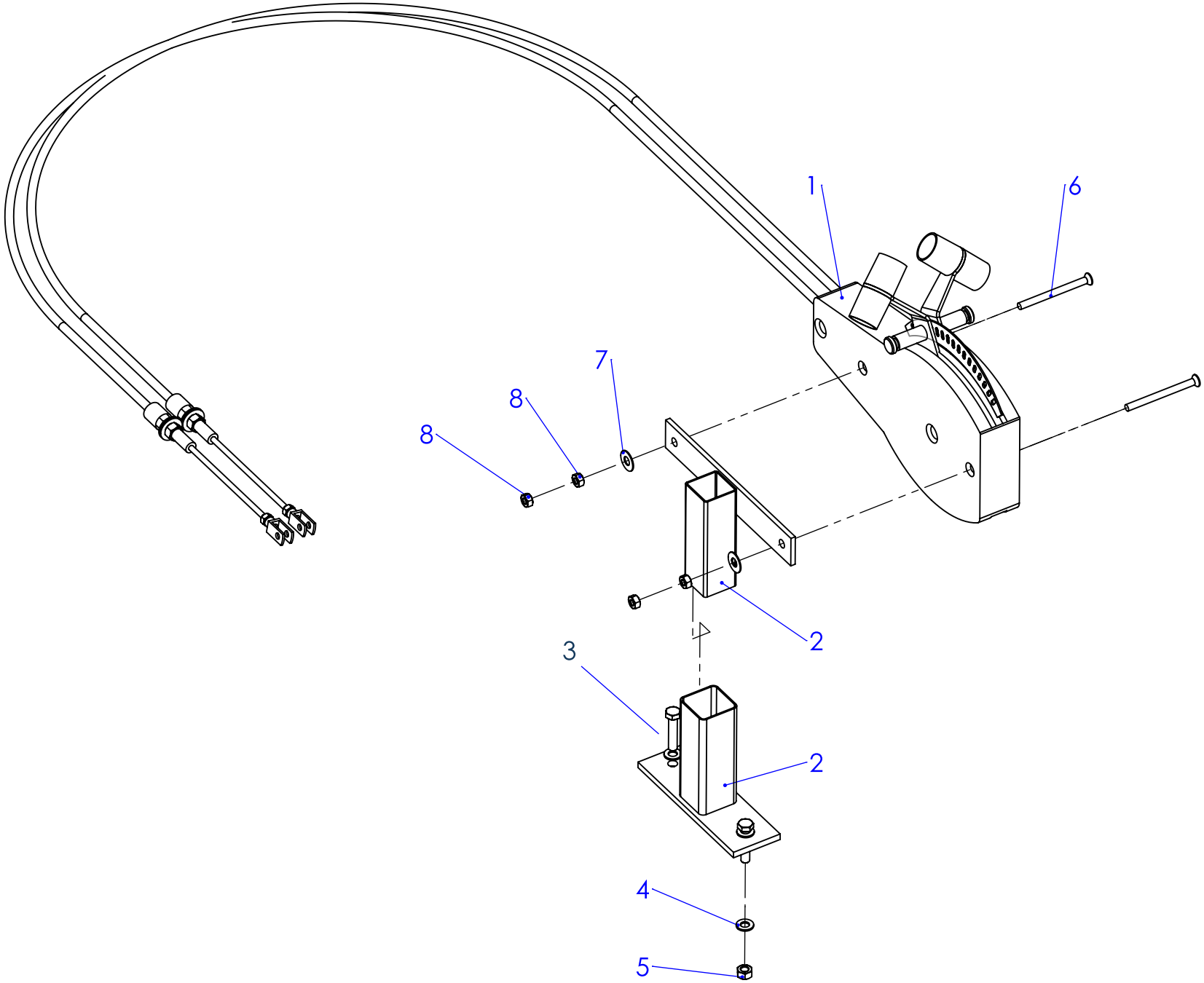
1
6
7
8
8
2
3
2
4
5

ITEM	CODIGO	DESCRIÇÃO	QTDE.
1	CN014078	53595 CX. COMANDO ESP. 2 CABOS 4028MM CURSO 75 MM COM TRAVA 19X	1
2	UG014505	SUPORTE DO COMANDO	1
3	MP131009	PARAFUSO SEXTAVADO GALV 5/16" X 1.1/2"	2
4	MP131502	ARRUELA LISA M8 GALV.	4
5	MP131103	PORCA SEXTAVADA UNC GALVAN DIAM. 5/16"	2
6	MP131042	PARAF CAB. CHATA FENDA 1/4 X 3"	2
7	MP131508	ARRUELA LISA GALVANIZADA 8,5 X 20 X 1 MM	2
8	MP131107	PORCA SEXTAVADA GALVANIZADO DIAM. 1/4 UNC	4

53595 CX. COMANDO ESP. 2 CABOS 4028MM CURSO 75 MM COM TRAVA - CN014078

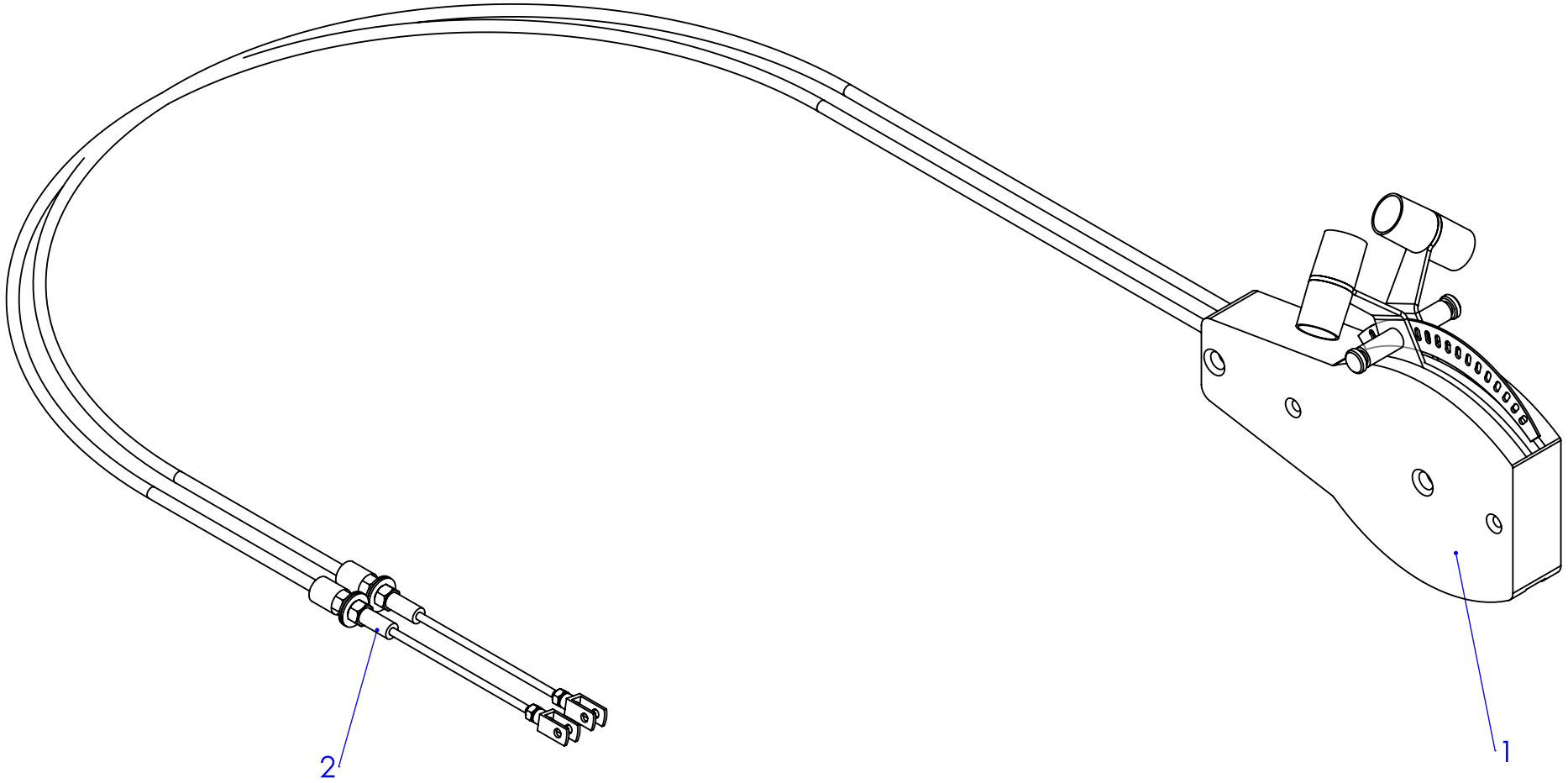

Item	Codigo	Descrição	Qtde.
1	mp114103	CAIXA DE COMANDO COM ALAVANCA TDS	1
2	mx014550	CABO DE COMANDO 4.028 MM. CURSO 75 MM	2

CAIXA DE TRANSMISSÃO INPEL - CN012308

90EP

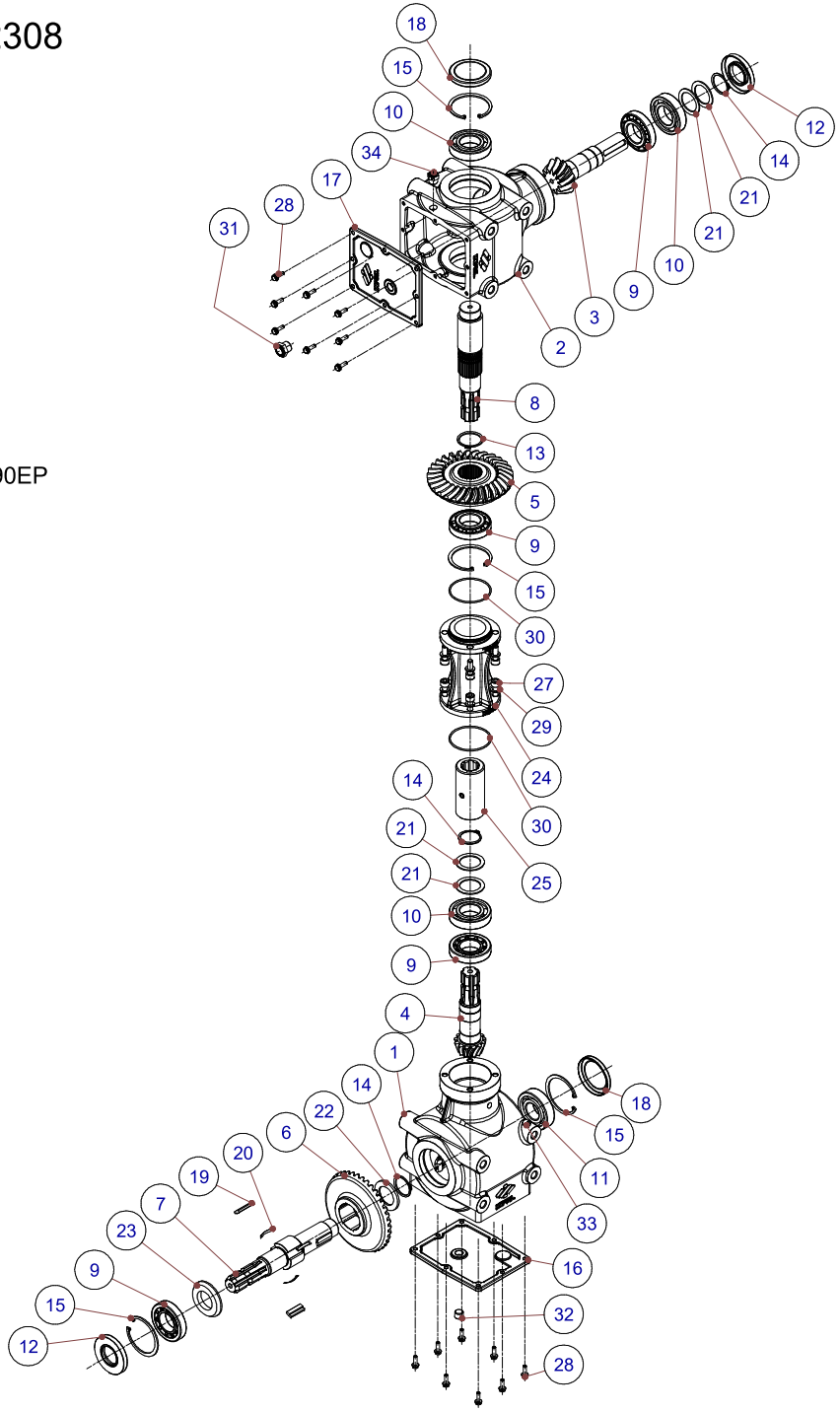

Relação de transmissão: 1:7,675

Quantidade de óleo: 4,8 L - 90EP

LISTA DE PEÇAS CAIXA DE TRANSMISSÃO INPEL - CN012308

ITEM	CODIGO	DESCRIÇÃO	QTDE
1	CN212072	8992-02 CARCAÇA	1
2	CN212121	8992-16 CARCAÇA	1
3	CN212074	8491-03-HE PINHÃO CÔNICO Z:12	1
4	CN212075	84153-02-HD PINHÃO CÔNICO Z:13	1
5	CN212076	8591-HD ENGRENAGEM Z:30	1
6	CN212077	85153-HE ENGRENAGEM CÔNICA Z:40	1
7	CN212078	88207 EIXO	1
8	CN212122	88108-11 EIXO	1
9	CN212080	RL-30208 ROLAMENTO Ø40x80x19,75	4
10	MP133023	RL-6208 ROLAMENTO Ø40x80x18	3
11	MP133117	RL-6307 ROLAMENTO Ø35xØ80x21	1
12	MP133415	RR-23 RETENTOR Ø40xØ80x10	2
13	CN212083	ARE-01 ANEL DE RETENÇÃO EXT. Ø45x1,75	1
14	CN210083	ARE-40 ANEL DE RETENÇÃO EXT. Ø40x1,5	3
15	CN212084	ANEL DE RETENÇÃO INT. Ø80x2,5	4
16	CN212085	89119 - TAMPA	1
17	CN212086	89119-01 TAMPA	1
18	CN212087	TA-15 TAMPA	2
19	CN212088	CH-21 CHAVETA	3
20	CN212089	ML-06 MOLA	3
21	CN212090	AE-24 ANEL ESPAÇADOR	4
22	CN212091	AE-27 ANEL ESPAÇADOR	1
23	CN212092	AE-31 ANEL ESPAÇADOR	1
24	CN212093	89209 TUBO FLANGEADO	1
25	CN212094	87110-01 BUCHA ESTRIADA	1
26	CN212095	PE-03 PINO ELÁSTICO Ø10 X 55	1
27	MP131213	PF-34 PARAFUSO M10x30 (DIN 912)	8
28	CN212123	PF-46 PARAFUSO M6x20 (DIN6921)	16
29	MP131612	AP-10 PARAFUSO DE PRESSÃO Ø10,2x2,2	8
30	CN212098	AV-20 ANEL DE VEDAÇÃO	2
31	CN212099	VI-02 VISOR DE ÓLEO	1
32	CN212124	BJ-16 TAMPÃO 3/8-NPT	2
33	CN212125	BJ-11 TAMPÃO 1/4-18-NPT	1
34	CN212097	RP-06 RESPIRO	1
35		OL-20 ÓLEO	4,8L

NOTA:
COLOCAR 3,5 L
DE ÓLEO
EM CADA CAIXA

VARRE CAFÉ SIMPLES E DUPLO CONJ. TRANSM.

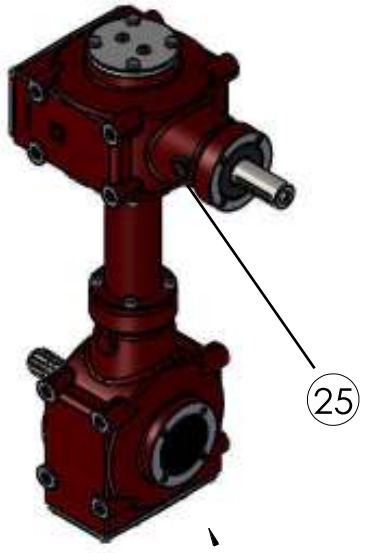

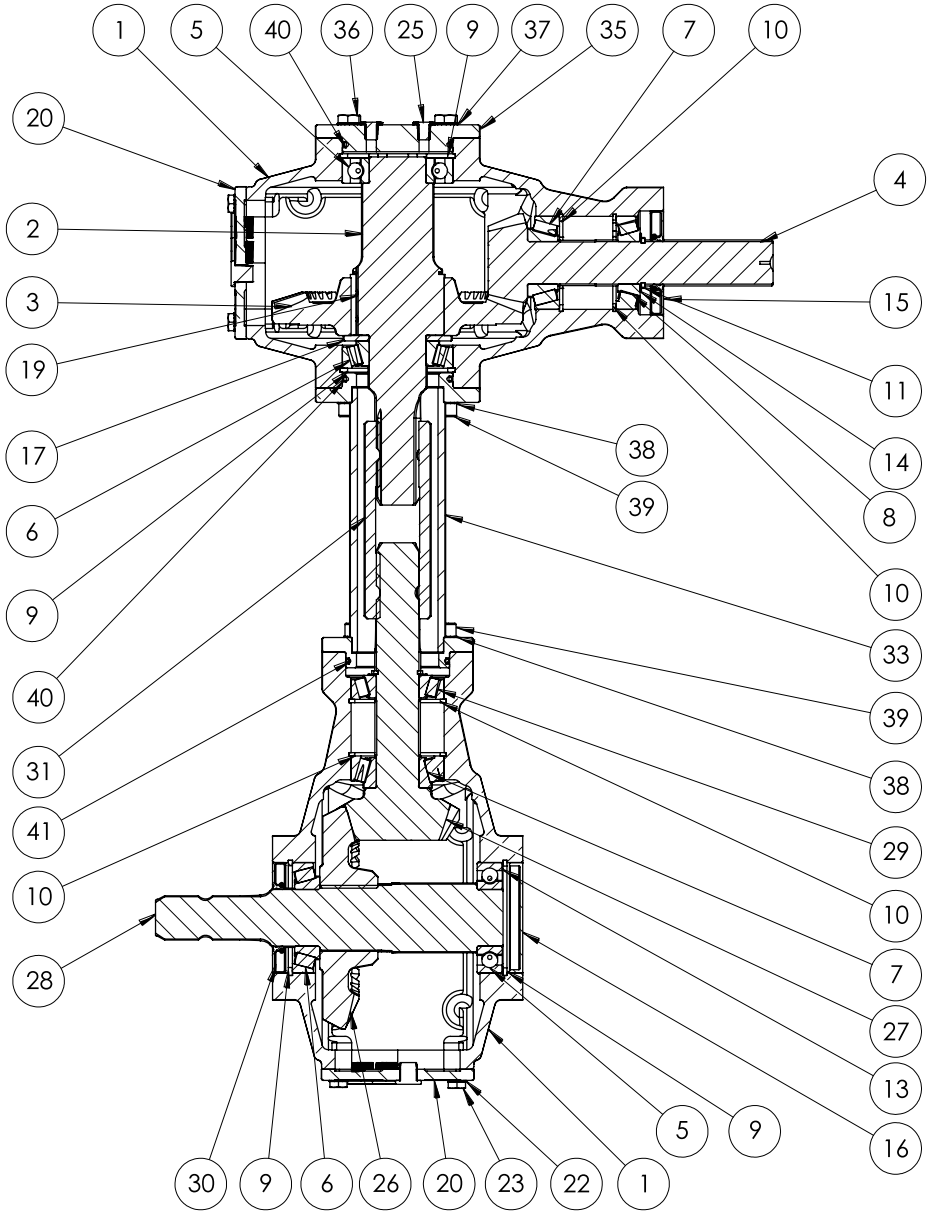

Nº DO ITEM	Número	Descrição	QDT.
1	290014	Carcaça Usinada 2071 Rosca M16	2
2	295039925	Eixo X-Y c/ Giro Livre / Mont. "R" Cx. 2071	1
3	291409901	Coroa Cônica Z=40 / Cx. 2071	1
4	292016	Pinhão Cônico Z=13	1
5	354100045	Rolamento de Esferas 6209	2
6	354100045	Rolamento Cônico 30209	2
7	354407035	Rolamento Cônico 32207	2
8	354401035	Rolamento Cônico 30207	1
9	338000085	Anel Elástico p/ Furo I.85 x 3,0	4
10	338000072	Anel Elástico p/ Furo I.72 x 2,5	4
11	337001035	Anel Elástico p/ Eixo E.35 x 2,5	2
12	339000068	Anel SP 68x1,7	1
13	340I08500	Kit de Calços Espaçadores Ø85	2
14	340E03500	Kit de Calço Espaçadores Ø35	2
15	355002040	Retentor c/ G. Pó Ø40 x Ø80 x 10	1
16	372006000	Tampa Vulcanizada Ø85 x 10	1
17	298404505	Arruela Espaçadora Ø45,2xØ82,5x4mm	1
18	298700009	Chaveta Especial 5 x 13 x 44	3
19	351011370	Mola 3,8 x 4,8 - ARAME 0,5	6
20	490207100000	Kit Tampa de Aluminio C/ Bujões 3/8" BSPT	2
21	373023001	Bujão GAS CONICO 3/8"	8
22	335008002	Arruela de pressão M8	16
23	319024200	Parafuso C/ Cabeça Sextavada M8 x 20	16
24	500001	Plaqueta de Identificação BPN	1
25	373010000	Bujão 3/8" Gás Cônico	4
26	291294012	Coroa Z=29 - Caixa 2071 - R=1,93	1
27	292150305	Pinhão Z=15 - Caixa 2071 R-1,93	1
28	295034042	Eixo XY p/ Caixa 2071 - Mont. "R"	1
29	354005	Rol. Cônico 30207	1
30	355000045	Retentor BRG Ø45 x 85 x 10	1
31	298118	Bucha Estriada - Cx. BPN-172	1
33	580035	Tubo Prolongador - Cx. BPN-172	1
35	298119	Flange com Furo 3/8" -	1
36	303009	Parafuso Sextavado M10 x 25	4
37	335010001	Arruela de Pressão Ø10	4
38	336010001	Arruela Dentada S10	8
39	303004400	Parafuso Allen M10 x 30	8
40	358028000	Anel O'ring Ø75,8 x Ø3,53	2
41	358027000	Anel O'ring Ø73,03 x Ø3,53	

TIPO DE ÓLEO: SAE 90 EP
QTDE DE ÓLEO: 7 L

CAIXA COM PLAQUETA 2071

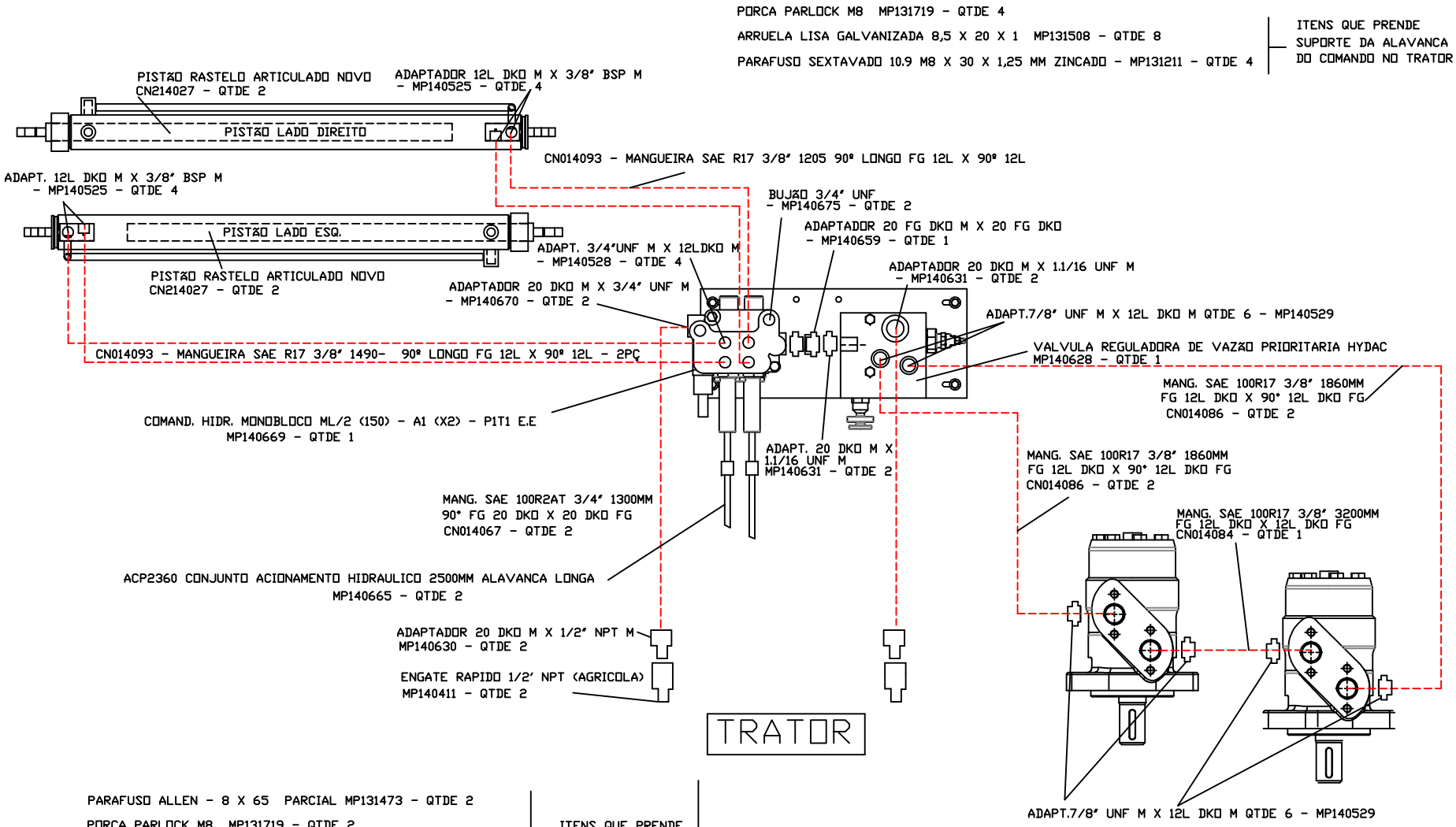
PORCA PARLOCK M8 MP131719 - QTDE 4
ARRUELA LISA GALVANIZADA 8,5 X 20 X 1 MP131508 - QTDE 8
PARAFUSO SEXTAVADO 10.9 M8 X 30 X 1,25 MM ZINCADO - MP131211 - QTDE 4
ITENS QUE PRENDE SUPORTE DA ALAVANCA DO COMANDO NO TRATOR
PISTÃO RASTELO ARTICULADO NOVO CN214027 - QTDE 2
ADAPTADOR 12L DKO M X 3/8" BSP M - MP140525 - QTDE 4
PISTÃO LADO DIREITO
CN014093 - MANGUEIRA SAE R17 3/8" 1205 90º LONGO FG 12L X 90º 12L
ADAPT. 12L DKO M X 3/8" BSP M - MP140525 - QTDE 4
PISTÃO LADO ESQ.
BUJÃO 3/4" UNF - MP140675 - QTDE 2
ADAPTADOR 20 FG DKO M X 20 FG DKO - MP140659 - QTDE 1
ADAPT. 3/4"UNF M X 12LDKO M - MP140528 - QTDE 4
ADAPTADOR 20 DKO M X 1.1/16 UNF M - MP140631 - QTDE 2
PISTÃO RASTELO ARTICULADO NOVO CN214027 - QTDE 2
ADAPTADOR 20 DKO M X 3/4" UNF M - MP140670 - QTDE 2
ADAPT.7/8" UNF M X 12L DKO M QTDE 6 - MP140529
CN014093 - MANGUEIRA SAE R17 3/8" 1490- 90º LONGO FG 12L X 90º 12L - 2PÇ
VALVULA REGULADORA DE VAZÃO PRIORITARIA HYDAC MP140628 - QTDE 1
MANG. SAE 100R17 3/8" 1860MM FG 12L DKO X 90° 12L DKO FG CN014086 - QTDE 2
COMAND. HIDR. MONOBLOCO ML/2 (150) - A1 (X2) - P1T1 E.E MP140669 - QTDE 1
ADAPT. 20 DKO M X 1.1/16 UNF M MP140631 - QTDE 2
MANG. SAE 100R17 3/8" 1860MM FG 12L DKO X 90° 12L DKO FG CN014086 - QTDE 2
MANG. SAE 100R2AT 3/4" 1300MM 90° FG 20 DKO X 20 DKO FG CN014067 - QTDE 2
MANG. SAE 100R17 3/8" 3200MM FG 12L DKO X 12L DKO FG CN014084 - QTDE 1
ACP2360 CONJUNTO ACIONAMENTO HIDRAULICO 2500MM ALAVANCA LONGA MP140665 - QTDE 2
ADAPTADOR 20 DKO M X 1/2" NPT M MP140630 - QTDE 2
ENGATE RAPIDO 1/2" NPT (AGRICOLA) MP140411 - QTDE 2
TRATOR
ADAPT.7/8" UNF M X 12L DKO M QTDE 6 - MP140529
PARAFUSO ALLEN - 8 X 65 PARCIAL MP131473 - QTDE 2
PORCA PARLOCK M8 MP131719 - QTDE 2
ARRUELA LISA GALVANIZADA 8,5 X 20 X 1 MP131508 - QTDE 2
ITENS QUE PRENDE A VALVULA
PARAFUSO ALLEN - 8 X 65 PARCIAL MP131473 - QTDE 2
PORCA PARLOCK M8 MP131719 - QTDE 2
ARRUELA LISA GALVANIZADA 8,5 X 20 X 1 MP131508 - QTDE 2
ITENS QUE PRENDE O COMANDO
PARAFUSO C. CILINDRICA COM SEXT. INT. M6X60 PARCIAL MP131474 - QUANT 6
PORCA PARLOCK M6 GALVANIZADA MP131705 - QTDE 6
ARRUELA 1/4" DIN 9021 (6,4 X 18 X 1,6) MP131521 - QTDE 6
ITENS QUE PRENDE SUPORTE DA ALAVANCA DO COMANDO

VERIFICAR EM SUA MÁQUINA SE POSSUI FIXAÇÃO DO RETENTOR POR ANEL TRAVA OU COPO DE TRAVAMENTO COMO ILUSTRADO AO LADO

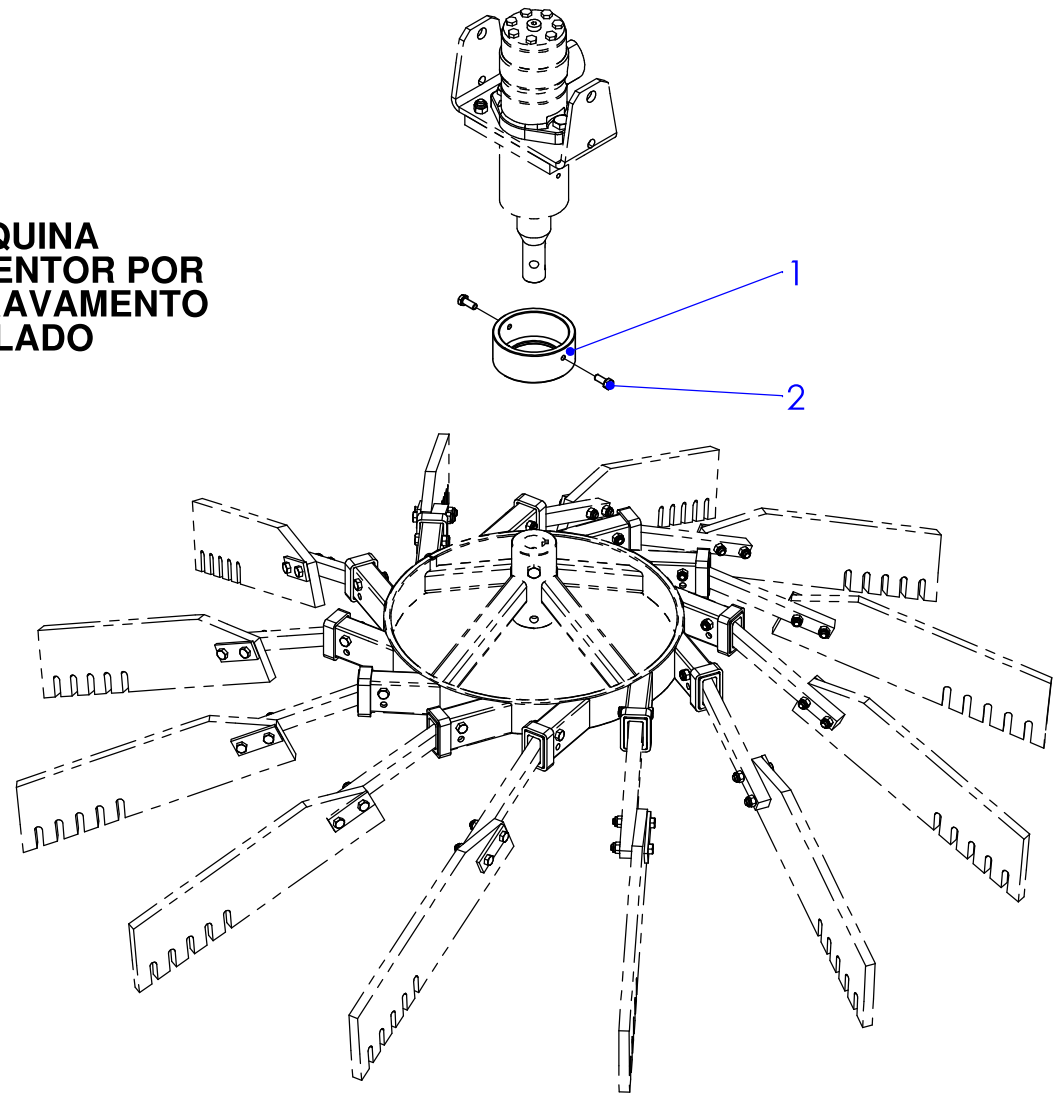

ITEM	CODIGO	DESCRIÇÃO	QTDE.
1	CN223124	COPO DE APOIO DO RETENTOR	1
2	MP131900	PARAFUSO SEXTAVADO M8 X 20	2